INTERNATIONAL

NOVIEMBRE 2026



47 AÑOS
1979-2026

ESCANEA Y DESCÁRGAME

Un mantenimiento constante da la seguridad de que todo funcionará bien, hacerlo con refacciones y partes PHM® es la garantía que da oportunidad al éxito

NOSOTROS

Acerca de Nosotros

Liderazgo y Confianza en Refacciones para Tractocamiones.

Nuestra historia se remonta a los años 60, cuando nuestra empresa madre comenzó a operar en la industria de la fundición, un período donde la escasez de refacciones para tractocamiones representaba un reto en el mercado.

Fue en este contexto donde los socios fundadores, desarrollando habilidades clave de servicio, vieron la oportunidad de especializarse en la producción de partes. Inicialmente, comenzamos a producir piezas de hierro dúctil para clientes de la industria del transporte.

El aumento sostenido de la demanda llevó a la formalización de PHM®, fundada en junio de 1979. Lo que comenzó como una pequeña compañía rápidamente ganó gran presencia, consolidando nuestra experiencia de más de 40 años en el sector y permitiéndonos expandir nuestro alcance al mercado extranjero.

En las siguientes páginas te presentamos el catálogo de partes para suspensiones International 2026 en el que te contamos un poco de lo qué es PHM® y de lo que hacemos.

CO



NTENIDO

6	*Artículos complementarios de cabina*
7	*Soportes y bujes de cabina*
8	*Guías y bujes de cofre*
11	*Ganchos de cofre*
11	*Abrazaderas de crucetas*
12	*Brazos de dirección*
15	*Terminales de dirección*
19	*Soportes de motor*
21	*Bujes para soportes de motor*
23	*Mangueras, tanques y tapas de tanques diesel*
24	*Perchas de suspensión*
33	*Soportes de sobrecarga, balancines y otros*
34	*Bujes de suspensión*
35	*Lainas y zapatas*
36	*Tensores*
40	*Albardones y columpios*
41	*Pernos de suspensión*
42	*Sobremuelles y espaciadores de muelles*
45	*Soportes de amortiguador*
46	*Diagramas*

ARTÍCULOS COMPLEMENTARIOS DE CABINA

TC1073HDL



OEM 3747735C1

Jaladera izquierda exterior en negro

TC1073HDR



OEM 3747736C1

Jaladera derecha exterior en negro

TC1073HDRC



OEM 3747736C1

Jaladera derecha exterior cromada

TC1073HDLC



OEM 3747735C1

Jaladera izquierda exterior cromada

TC2039

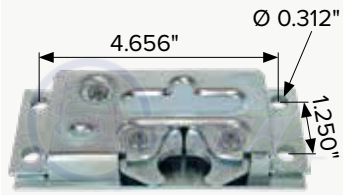

OEM 1677432C1

Cerradura interior izquierda para International

TC2040

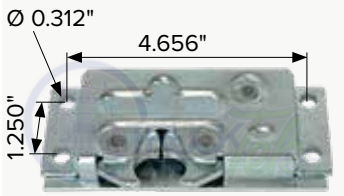

OEM 1677433C1

Cerradura interior derecha para International

TC2073



OEM 1649759C1

Jaladera interior derecha en negro

TC2074



OEM 1649758C1

Jaladera interior izquierda en negro

TC2075



OEM 1649759C1

Jaladera interior derecha cromada

TC2076



OEM 1649758C1

Jaladera interior izquierda cromada

TC2595



OEM A18-65867-002

Jaladera interior izquierda en negro

TC2596



OEM A18-65867-003

Jaladera interior derecha en negro

PHM ES UNA MARCA REGISTRADA Y PROTEGIDA POR LA PROPIEDAD INTELECTUAL EN MEXICO Y EN ESTADOS UNIDOS. PROHIBIDA LA REPRODUCCIÓN PARCIAL O TOTAL DEL CONTENIDO DEL PRESENTE CATÁLOGO. C R COPYRIGHT DERECHOS RESERVADOS

AC5977C



OEM 3595-977C

Bolsa de aire con amortiguador de cabina para Prostar

AC5978C



OEM 3595-978C

Bolsa de aire con amortiguador de cabina Long Sleeper

A97831



OEM 3595-978C

Amortiguador de asiento

PHM 70997

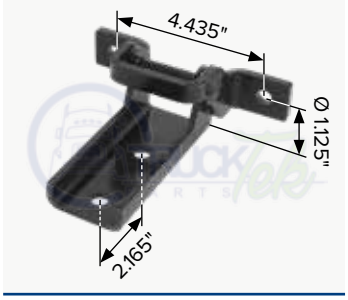

OEM 3508983C1

Bisagra de puerta

KN01630

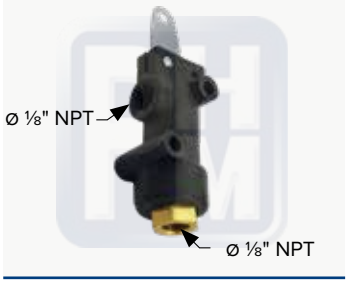

OEM 682506R91

Válvula de control de corneta 1630

PHM ES UNA MARCA REGISTRADA Y PROTEGIDA POR LA PROPIEDAD INTELECTUAL EN MEXICO Y EN ESTADOS UNIDOS. PROHIBIDA LA REPRODUCCIÓN PARCIAL O TOTAL DEL CONTENIDO DEL PRESENTE CATÁLOGO. C R COPYRIGHT DERECHOS RESERVADOS

TTH3512



OEM 3512104C2
Soporte de cabina, en Hule

TTP3512



OEM 3512104C2
Soporte de cabina, en poliuretano

TTP3513

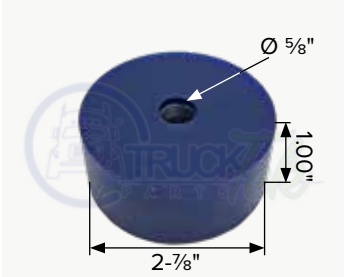

OEM 3512105C2
Soporte de cabina

TTPK3512



OEM 3512104C2, 3512105C2
Kit para sopporte de cabina

TTP9116

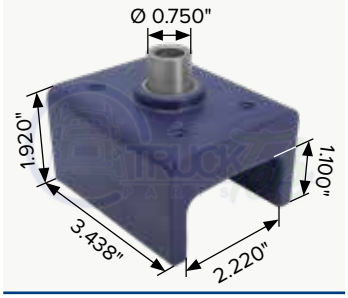

OEM 449713C2
Soporte trasero de cabina para Dina 861

TTH8064



OEM 449713C2
Soporte trasero de cabina, en Hule

TTH8063

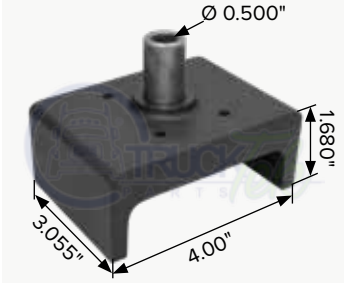

OEM 505969C1
Soporte de cabina, en Hule

TTH8062



OEM 498396C1
Soporte de cabina, en Hule

TTP28398

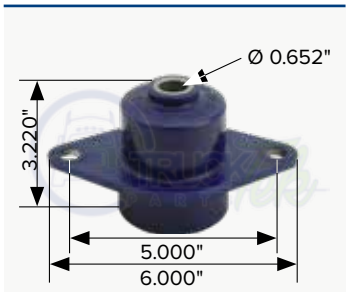

OEM 3512064C4
Soporte de cabina, en Poliuretano

TTH203053

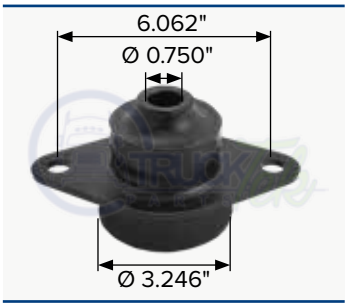

OEM 3515345C1
Soporte trasera de cabina

TTH6874



OEM 1656874C2, 14004011, J1874837
Soporte de cabina

PHM 70203

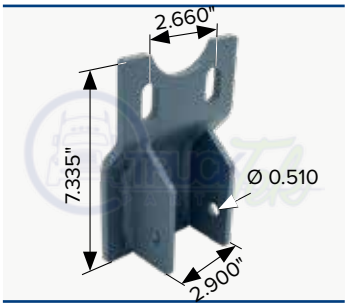

Soporte amortiguador de cabina

TTH203073



OEM 3574680C1
Buje para soporte de cabina

TTH203074



OEM 3595976C1
Buje para cabina

TTP203074



OEM 3595976C1
Buje para soporte de cabina

TTP1303C1



OEM 2501303C1, 15000070
Buje soporte de cabina, en Poliuretano, para ProStar

PHM ES UNA MARCA REGISTRADA Y PROTEGIDA POR LA PROPIEDAD INTELECTUAL EN MEXICO Y EN ESTADOS UNIDOS. PROHIBIDA LA REPRODUCCIÓN PARCIAL O TOTAL DEL CONTENIDO DEL PRESENTE CATÁLOGO. C R COPYRIGHT DERECHOS RESERVADOS

TTP0978L

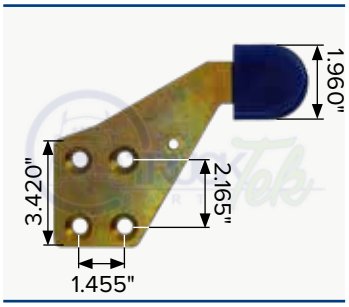

OEM 3810978C1
Guía de cofre izquierda

TTP0978R

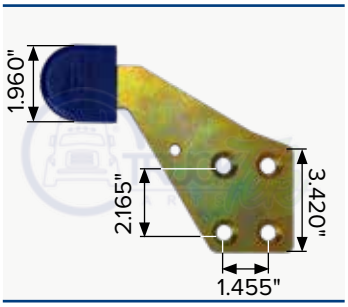

OEM 3810979C4
Guía de cofre derecha

TTP0979L

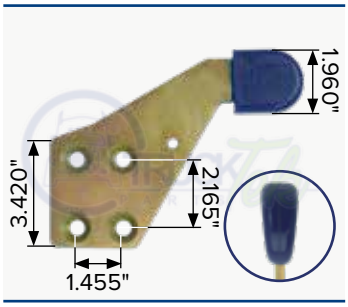

OEM 3810979C5
Guía de cofre izquierda

TTP0979R

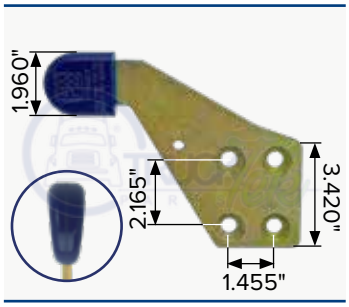

OEM 3810979C5
Guía de cofre derecha

TTHK0978L



OEM 3810978C1
Kit de tres guías de cofre LH

TTHK0978R



OEM 3810979C4
Kit de tres guías de cofre RH

TTP0977

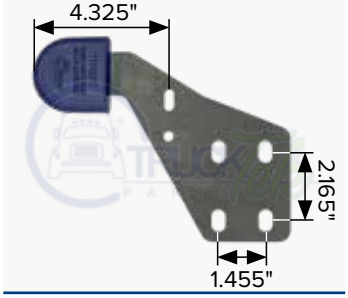

Guía de cofre para LH o RH

TTP3577



OEM 3577047C2
Guía de cofre

PHM 39027

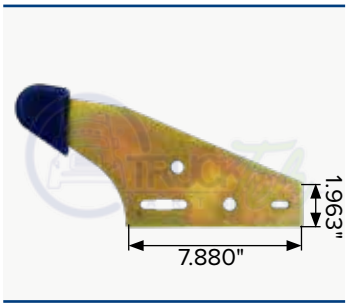

OEM 3559239C2
Guía de cofre

PHM 79029



OEM 3548892C3
Guía de cofre

TTP21C6

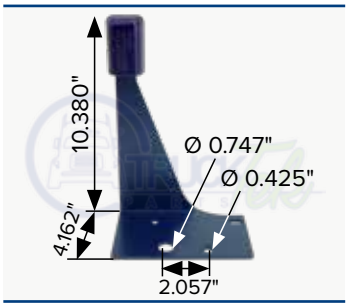

OEM 3514021C6
Guía central de cofre

PHM 78807

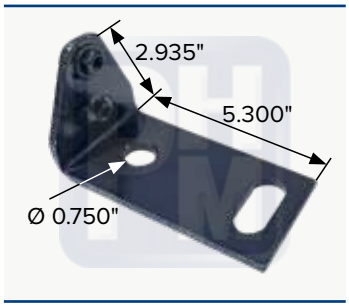

OEM 3506126C1
Soporte de cofre

TTP0980L

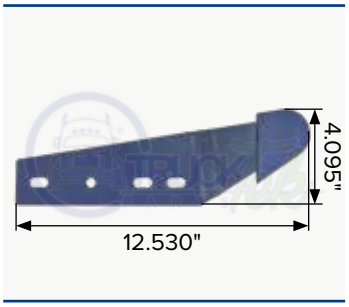

Guía de cofre LH

TTP0980R

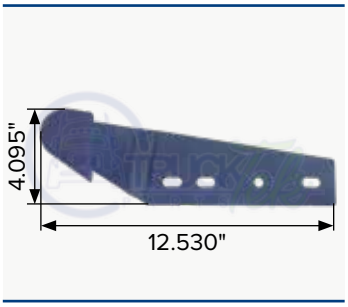

Guía de cofre RH

PHM 718C1L

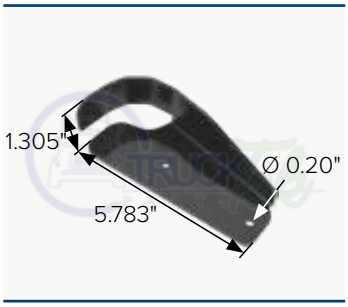

OEM 3958357C1
Guía de cofre LH

PHM 718C1R



OEM 3995118C1
Guía de cofre RH

PHM ES UNA MARCA REGISTRADA Y PROTEGIDA POR LA PROPIEDAD INTELECTUAL EN MEXICO Y EN ESTADOS UNIDOS. PROHIBIDA LA REPRODUCCIÓN PARCIAL O TOTAL DEL CONTENIDO DEL PRESENTE CATÁLOGO. C R COPYRIGHT DERECHOS RESERVADOS

PHM 7C1414R

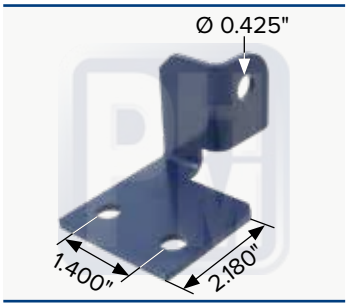

OEM 3565269C1
Soporte para cable de seguridad

PHM 7C1414L

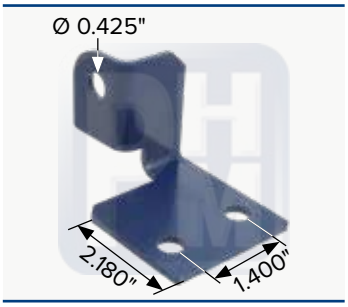

OEM 3565269C1
Soporte para cable de seguridad

TTP0076L

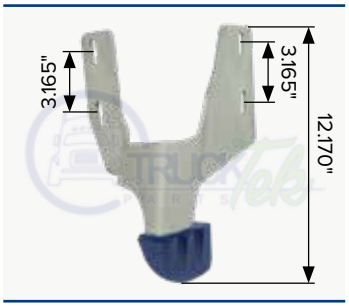

OEM 3810694C1
Guía de cofre izquierda

TTP0076R

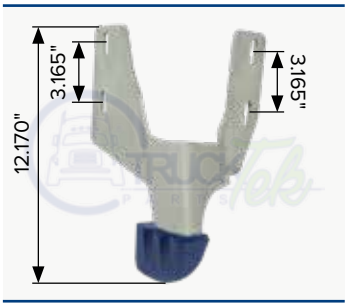

OEM 3810694C2
Guía de cofre derecha

TTP22010



OEM 1668950C1
Buje para bisagra de cofre

TTPK22010



OEM 1668950C1
Juego de bujes para bisagra de cofre

TTHK22010



OEM 1668950C1
Kit de 2 bujes y 2 pernos para bisagra de cofre en hule

TTH22010



OEM 1668950C1
Kit de 4 bujes para bisagra de cofre en hule

TC3533

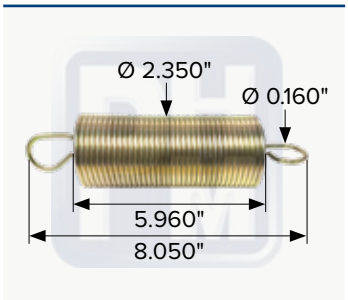

OEM 598574C1
Resorte para cofre, Mod. 9400 25/2600,5000 81/82/8300, 91/92/9400

TC3535

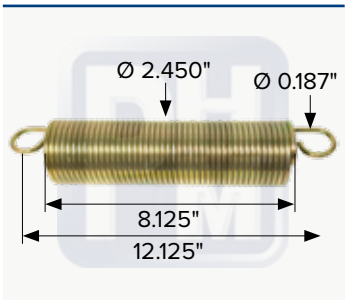

OEM 3530122C1
Buje para cofre Mod. 9200, 9900

TC3532

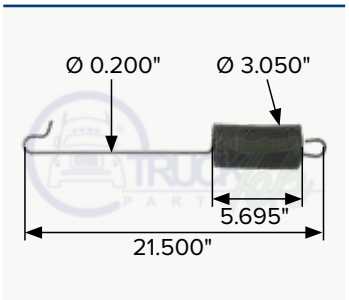

OEM 3565266C1
Resorte para cierre de cofre Mod. 9200, 9400

TTP0049



OEM 3560568C2
Contra guía de cofre

TTP9198



OEM 503359C1
Buje para bisagra de cofre

PHM ES UNA MARCA REGISTRADA Y PROTEGIDA POR LA PROPIEDAD INTELECTUAL EN MEXICO Y EN ESTADOS UNIDOS. PROHIBIDA LA REPRODUCCIÓN PARCIAL O TOTAL DEL CONTENIDO DEL PRESENTE CATÁLOGO. C R COPYRIGHT DERECHOS RESERVADOS

TTP5570



OEM 3588682C1, 3544379C1

Buje para cofre

TTP9034B

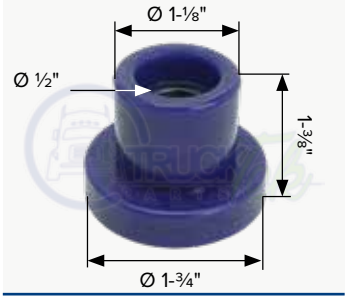

OEM 598699C1, K066218, K066B218

Buje con casquillo para bisagra de cofre

TTP9377



OEM 3839700C1

Buje para bisagra de cofre, en poliuretano

TTH9378



OEM 3839700C1

Buje para bisagra de cofre, en hule

ÉCHANOS UN FOLLOW



SÍGUENOS EN FACEBOOK /PHM.GDL/

IDENTIFICA
de que lado va la parte que tu camión necesita.

Posicionandote en la misma dirección de avance de tu camión:

LADO CONDUCTOR

Partes con códigos con terminación ***L*** y ***LH***



LADO COPILOTO

Partes con códigos con terminación ***R*** y ***RH***

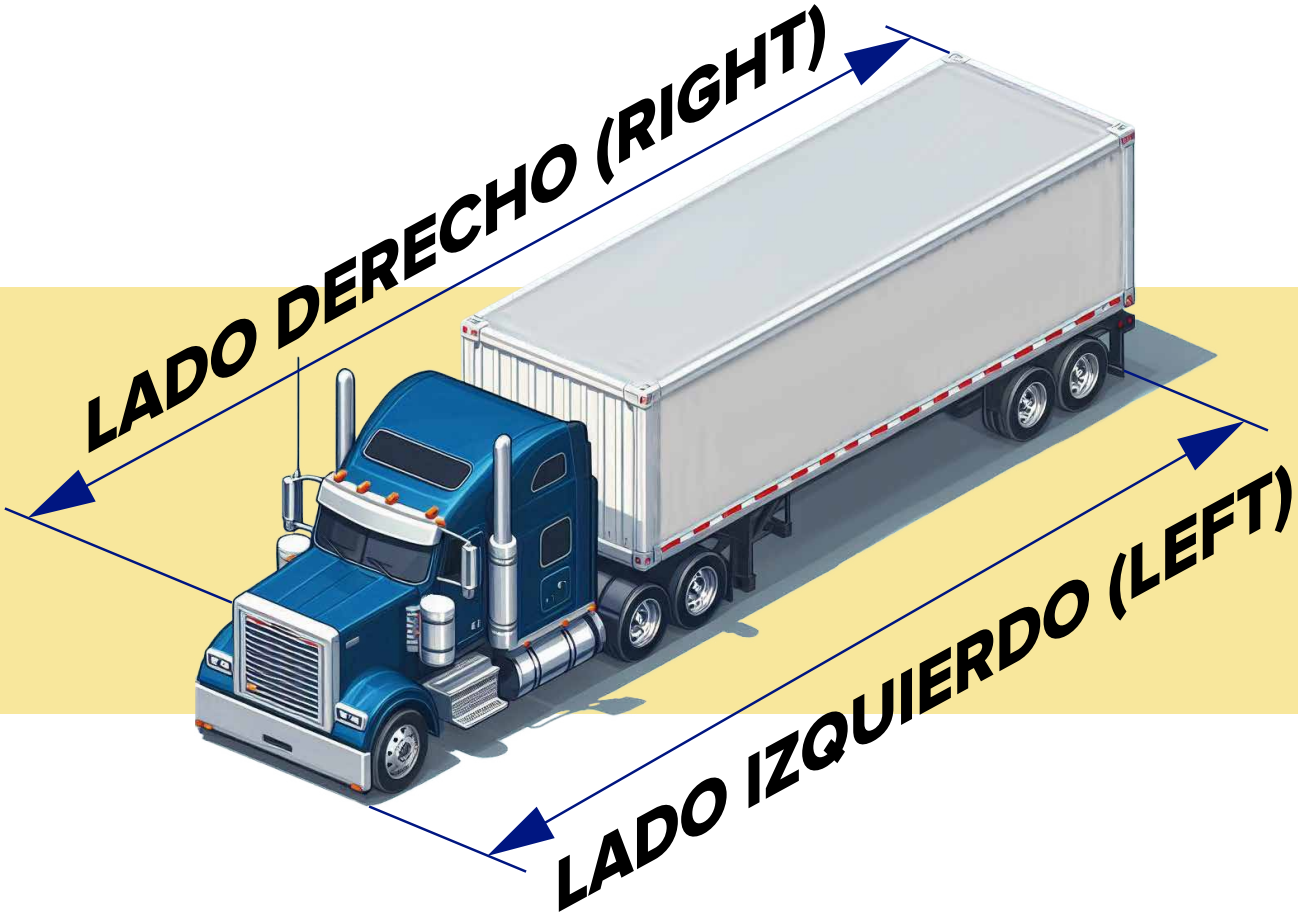

PHM ES UNA MARCA REGISTRADA Y PROTEGIDA POR LA PROPIEDAD INTELECTUAL EN MEXICO Y EN ESTADOS UNIDOS. PROHIBIDA LA REPRODUCCIÓN PARCIAL O TOTAL DEL CONTENIDO DEL PRESENTE CATÁLOGO. C R COPYRIGHT DERECHOS RESERVADOS

TTP3558

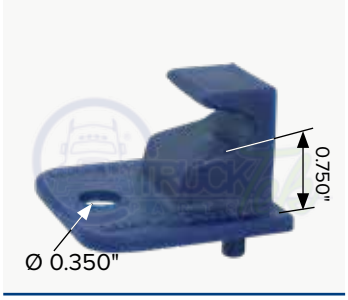

OEM HLK1099
Contra de gancho de cofre

TTH1022



OEM 3558774C1
Gancho de cofre

TTH1022L



OEM 3544925C1
Gancho de cofre

TTH1010

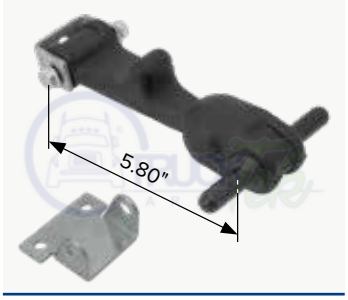

Gancho de cofre

TTH170G



OEM 3588682C1, 3544379C1
Gancho de cofre tipo 8500 ProStar

TTH1702



Gancho de hule negro deportivo

TTH1703



Gancho de cofre para Dina 500

TTH1704



Gancho de hule negro para bateria

TTH1712

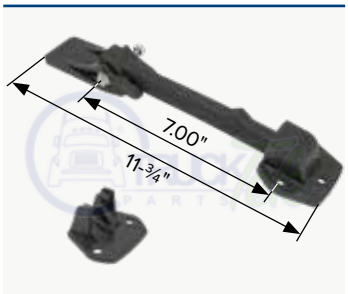

Gancho de cofre

TTH1712D

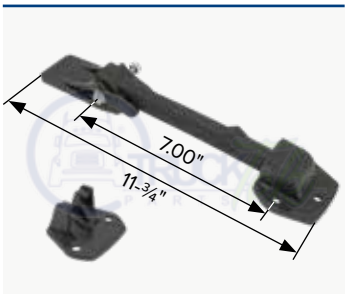

Gancho para cofre

TTP3408C2

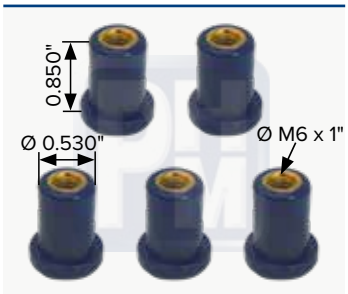

OEM 6113408C2
kit de insertos roscados para parrilla

TTC1707018X



OEM 2500674C91, 3947699
Juego de abrazaderas para cruceta

TTC2507018



OEM 2500675C91, 2507018X
Juego de abrazaderas para cruceta

TTC27028X



OEM 1662836C91, 27028X
Juego de abrazaderas para cruceta

TTC37038X



OEM 1658833C9, 37038X
Juego de abrazaderas para cruceta

TTC907028X

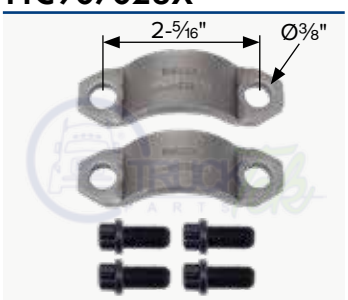

OEM 1685128C91, 907028X
Juego de abrazaderas para cruceta

PHM ES UNA MARCA REGISTRADA Y PROTEGIDA POR LA PROPIEDAD INTELECTUAL EN MEXICO Y EN ESTADOS UNIDOS. PROHIBIDA LA REPRODUCCIÓN PARCIAL O TOTAL DEL CONTENIDO DEL PRESENTE CATÁLOGO. C R COPYRIGHT DERECHOS RESERVADOS

SD121386311

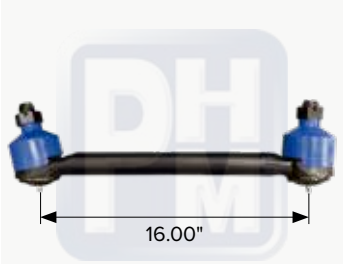

OEM 121386311

Barra de dirección Dina Avante, Marcopolo, Olimpico

SD121486311

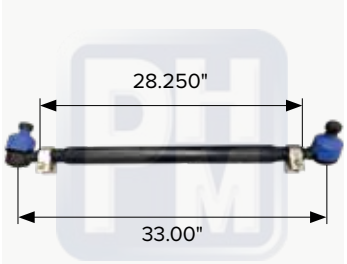

OEM 121486311

Barra de dirección Dina Avante, Marcopolo, Olimpico

SD1216086311

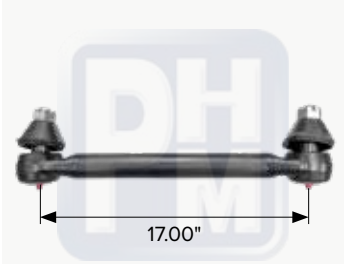

OEM 1216086311

Varilla Dina Avante, Marcopolo, Olimpico

SD1225586311

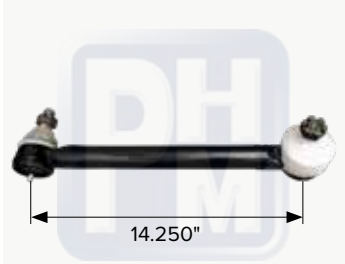

OEM 1225586311

Barra direccion Dina 500, 531K, 5121-M

SD122993164C91

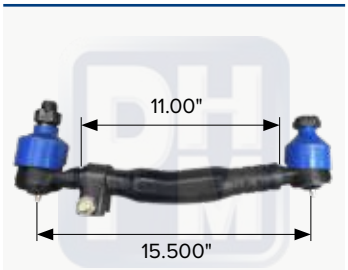

OEM 122993164C91

Barra de dirección Dina TAS65, QSP400, Q451

SD122998337C91

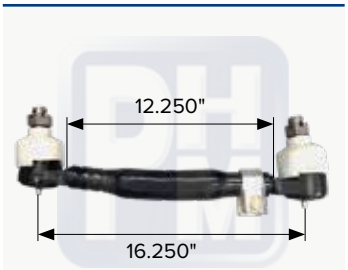

OEM 122998337C91

Barra de dirección Dina 541-542-641-741-751

SD123000258C91



OEM 123000258C91

Barra de dirección International Navistar Serie 4000

SD123000259C91

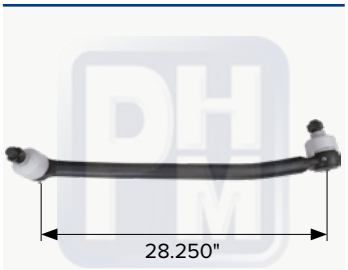

OEM 123000259C91

Barra de dirección International Navistar Serie 9200 9400

TTDS3564389C91



Barra de dirección longitudinal international 9400I

TTDS3579861C91

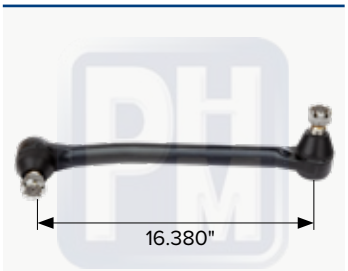

Brazo dirección 16.38" Cono 0.967" Workstar

SD123534115C91

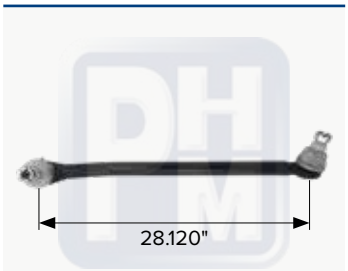

OEM 123534115C91

Varilla International Navistar Serie 4300, 4400

SD12501202R91

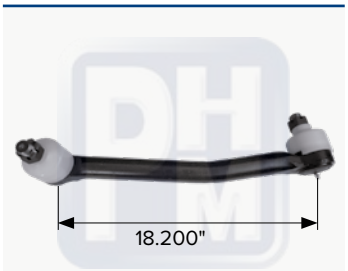

OEM 12501202R91

Barra Dirección International Navistar 9000

SD12502676R91



OEM 12502676R91

Barra de dirección Famsa Urbano Ruta 100

SD12852G050070

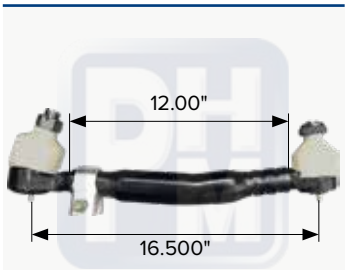

OEM 12852G050070

Barra de dirección Dina 451 - 455

SD25686311

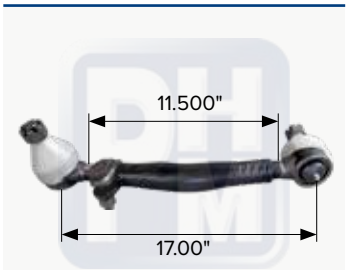

OEM A-256863-11

Varilla Dina 800-861

SDDS969



Varilla Dina 500-531K

PHM ES UNA MARCA REGISTRADA Y PROTEGIDA POR LA PROPIEDAD INTELECTUAL EN MEXICO Y EN ESTADOS UNIDOS. PROHIBIDA LA REPRODUCCIÓN PARCIAL O TOTAL DEL CONTENIDO DEL PRESENTE CATÁLOGO. C R COPYRIGHT DERECHOS RESERVADOS

TTDS1020



OEM 1658897C91

Brazo de dirección

TTDS1215



Brazo de dirección

TTDS1281

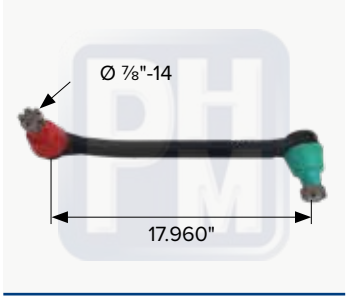

OEM 1667329C91

Brazo de dirección

TTDS1672007C91



OEM 1216086311

Brazo Longitudinal Dina Aguila S-9400

TTDS2994320C1



OEM 2994320C1

Brazo Longitudinal Camiones Dina 400

TTDS2998337C91

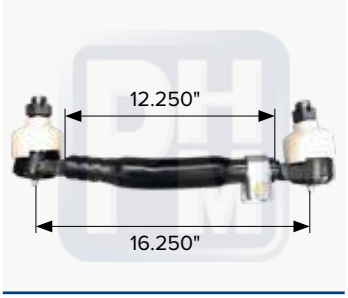

OEM 122998337C91

Brazo Longitudinal Dina Serie S 541 542 641 741 751

TTDS3000258C91

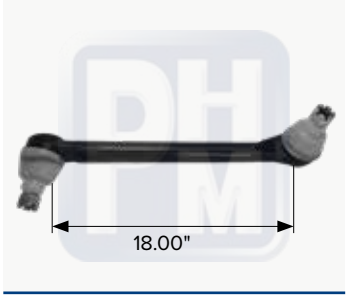

OEM 123000258C91

Brazo Longitudinal Camion Serie 4000

TTDS3000259C91



OEM 123000259C91

Brazo Longitudinal Tractocamión 9200 9400 De 12000-18000 Lbs

TTDS3595265C93REF

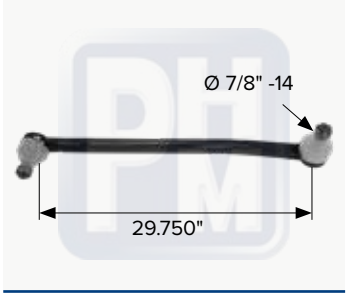

OEM 3595265C92

Brazo longitudinal navistar prostar

TTDS3818387C91

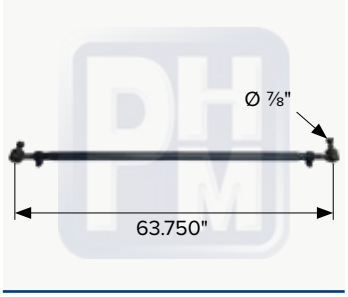

OEM 3818387C91

Brazo de Dirección International 4700

TTDS409500



OEM 3534115C91

Brazo Longitudinal Navistar S 4300

TTDS55195



OEM 3523195C91

Brazo de Dirección International

TTDS5522

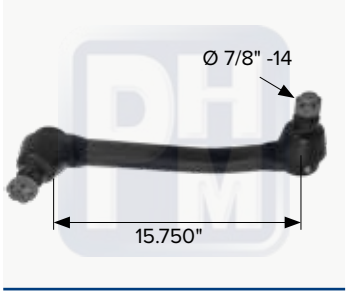

OEM 3541261C91

Brazo de dirección

TTDS55241



OEM 3558241C91

Brazo de dirección

TTDS55242

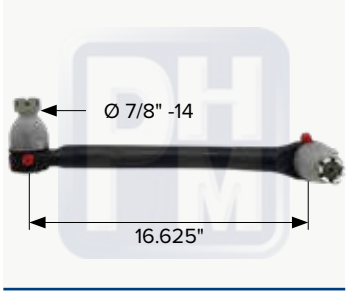

OEM 3558242C91

Brazo de dirección

TTDS5565

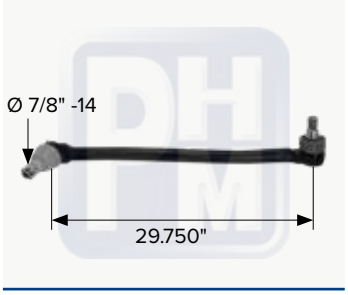

OEM 3595265C92

Brazo de dirección

PHM ES UNA MARCA REGISTRADA Y PROTEGIDA POR LA PROPIEDAD INTELECTUAL EN MEXICO Y EN ESTADOS UNIDOS. PROHIBIDA LA REPRODUCCIÓN PARCIAL O TOTAL DEL CONTENIDO DEL PRESENTE CATÁLOGO. C R COPYRIGHT DERECHOS RESERVADOS



PHM®

TRACTO-PARTES

PARA TU CAMIÓN Y REMOLQUE

DISTRIBUIDOR AUTORIZADO

TRUCK Tek PARTS

PHM ES UNA MARCA REGISTRADA Y PROTEGIDA POR LA PROPIEDAD INTELECTUAL EN MEXICO Y EN ESTADOS UNIDOS. PROHIBIDA LA REPRODUCCIÓN PARCIAL O TOTAL DEL CONTENIDO DEL PRESENTE CATÁLOGO. C R COPYRIGHT DERECHOS RESERVADOS

TTDS5566

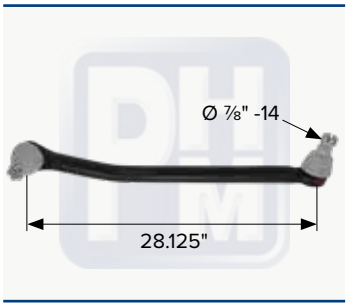

OEM 15004025

Brazo de dirección

TTDSBR1386311

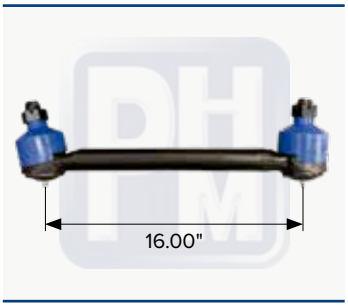

OEM 121386311

Brazo Corto (Lateral) Dina, Olimpico, Avante

TTDS852G050160

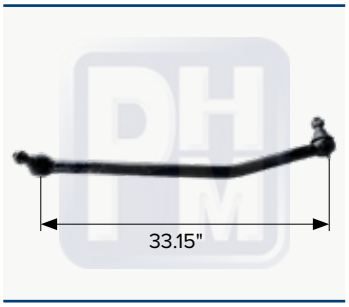

OEM 1664845C92

Brazo de dirección para revolvedora 7400 MOD 77631072 izquierda tipo Dina, motor Coach Industries

TTDS908

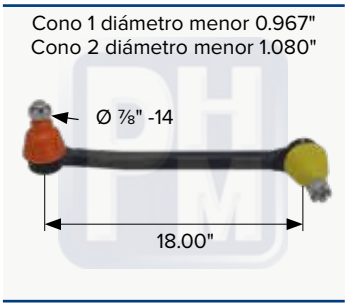

OEM F5HZ-3304-YA

Brazo de dirección SERIES 800-900

SDES235L

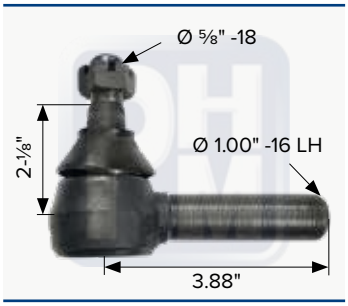

OEM ES-235-L

Terminal izquierda para autobús 1600/1700/1800

SDES235R

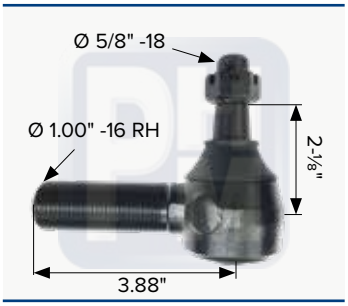

OEM ES-235-L

Terminal derecha para autobús 1600/1700/1800

SDES256R

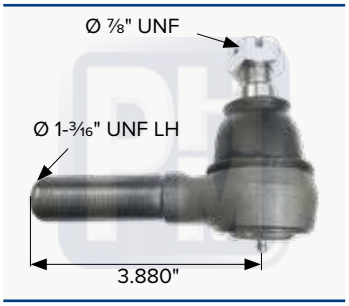

Terminal de dirección Dina 434, 650

TTES256R

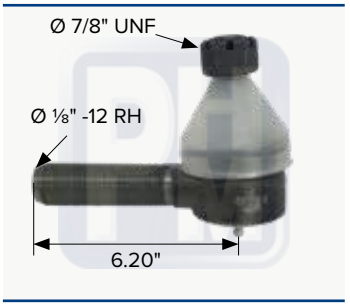

Terminal De Dirección Camión International/ Dina Series "S

SDES395L

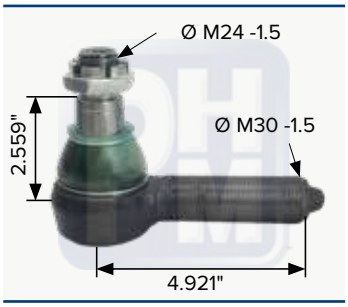

Terminal de dirección izquierda, Autobus foraneo Dina

SDES395R

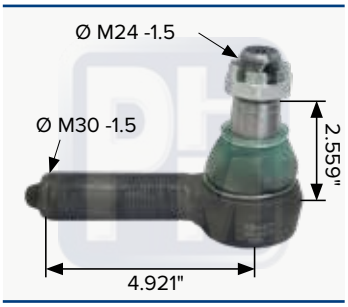

Terminal de dirección derecha, Autobus foraneo Dina

SDES411L

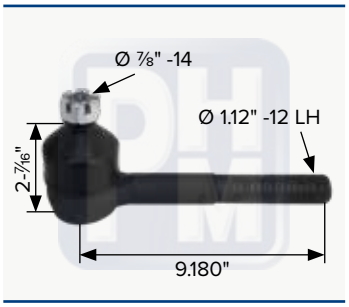

OEM ES-411-L

Terminal de dirección izquierda Navistar 12000 a 14000

SDES411R

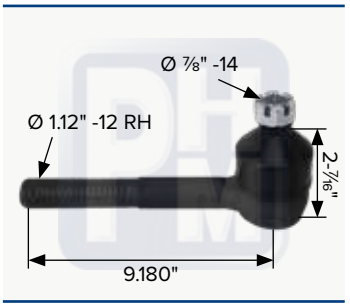

OEM ES-411-R

Terminal de dirección derecha Navistar 12000 a 14000

SDES423L

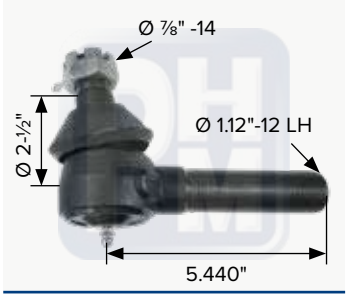

OEM ES423L

Terminal izquierda para Ford F500/ F600, Navistar D400, 1600/1700/1800

SDES423R

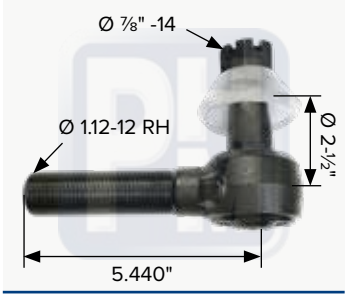

OEM ES423R

Terminal derecha para Ford F500/ F600, Navistar D400, 1600/1700/1800

TTES2090L

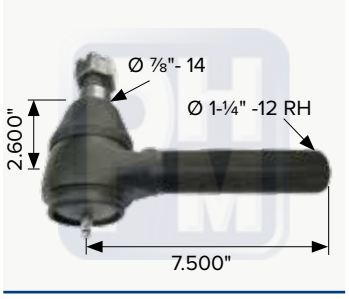

OEM ES2090L

Terminal de dirección izquierda

TTES2091R

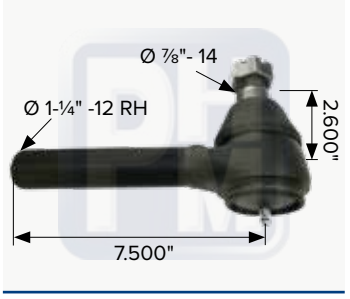

OEM ES2091R

Terminal de dirección derecha

PHM ES UNA MARCA REGISTRADA Y PROTEGIDA POR LA PROPIEDAD INTELECTUAL EN MEXICO Y EN ESTADOS UNIDOS. PROHIBIDA LA REPRODUCCIÓN PARCIAL O TOTAL DEL CONTENIDO DEL PRESENTE CATÁLOGO. C R COPYRIGHT DERECHOS RESERVADOS

TERMINALES DE DIRECCIÓN

TTES187L

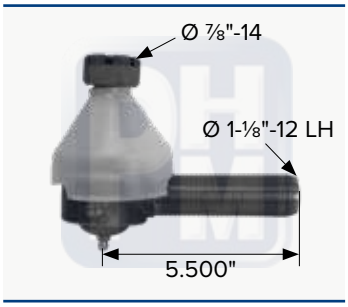

Terminal de dirección izquierda Chevrolet 8-12 000 lbs. Dodge 9-11 00

TTES187R

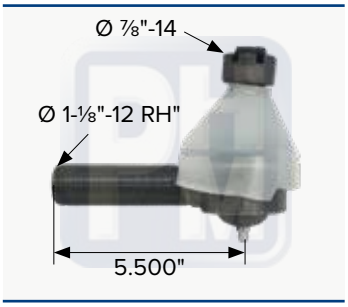

Terminal de dirección derecha Chevrolet 8-12 000 lbs. Dodge 9-11 00

TTES235L

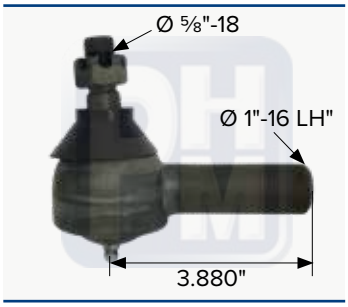

Terminal de dirección International / Dina 500, 531, 5312-G

TTES235R

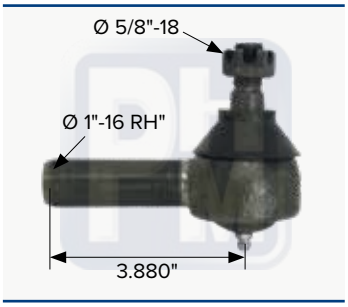

Terminal de dirección International / Dina 500, 531, 5312-G

TTES2838L

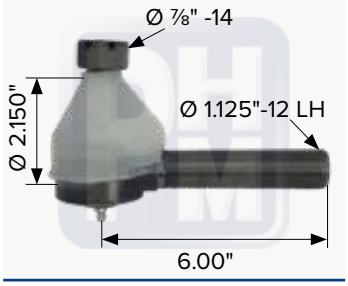

Terminal de dirección izquierda Eje 95000- 14600 Lbs

TTES2838R

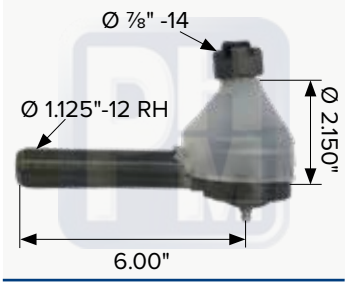

Terminal de dirección derecha Eje 95000- 14600 Lbs

TTES411L



Terminal de dirección izquierda International 9000-14000 lbs

TTES411R



Terminal de dirección derecha International 9000-14000 lbs

TTES423L



Terminal de dirección izquierda

TTES423R



Terminal de dirección derecha

TTESREFOR187L

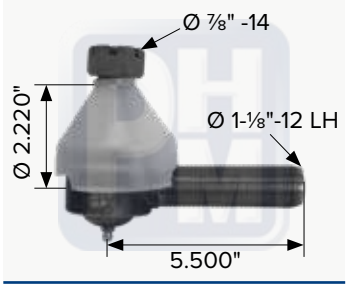

Terminal Chevrolet 8-12 000 LBS. Dodge 9-11 000 LBS Izquierda

TTESREFOR187R

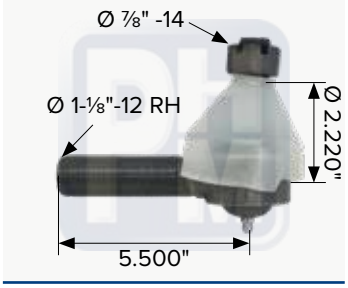

Terminal Chevrolet 8-12 000 LBS. Dodge 9-11 000 LBS Derecha

SDES411L

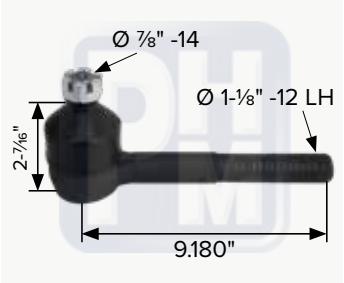

Terminal izquierda para 12000 a 14000

SDES411R

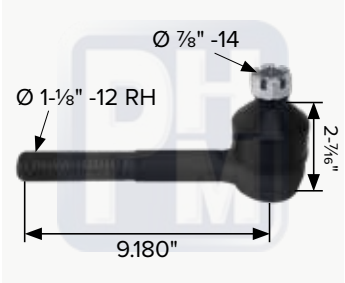

Terminal derecha para 12000 a 14000

SDES395L



Terminal izquierda, Autobús foraneo Dina, cono diámetro menor 1.067"

SDES395R

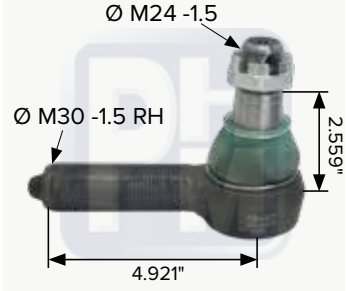

Terminal derecha, Autobús foraneo Dina, cono diámetro menor 1.067"

PHM ES UNA MARCA REGISTRADA Y PROTEGIDA POR LA PROPIEDAD INTELECTUAL EN MEXICO Y EN ESTADOS UNIDOS. PROHIBIDA LA REPRODUCCIÓN PARCIAL O TOTAL DEL CONTENIDO DEL PRESENTE CATÁLOGO. C R COPYRIGHT DERECHOS RESERVADOS

SDES2090L

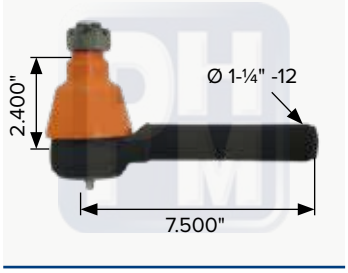

OEM ES2090L

Terminal izquierda para Navistar series "S", Dina 454/455/654

SDES2091R

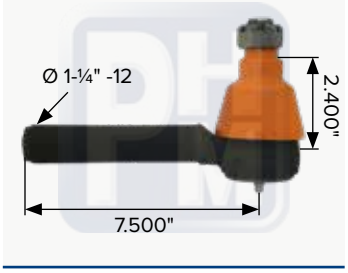

OEM ES2091R

Terminal derecha para Navistar series "S", Dina 454/455/654

TTES3030R

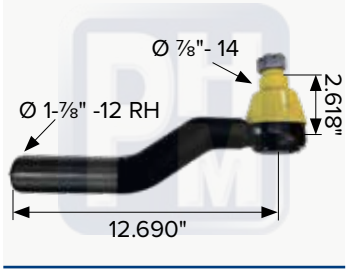

OEM ES3030R

Terminal derecha

TTES3031L

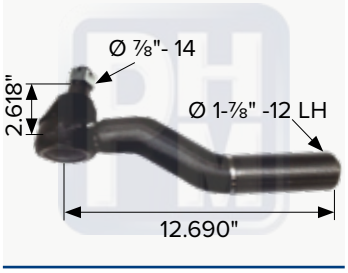

OEM ES3031L

Terminal izquierda

TTES8084L

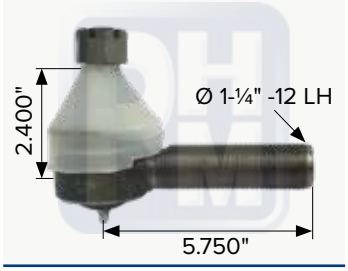

OEM USK8084L

Terminal izquierda para Dana 5,000 - 7,000 Lbs

TTES8084R



OEM USK8084R

Terminal derecha para Dana 5,000 - 7,000 Lbs

TTES147R



Terminal de dirección bus foraneo Masa, Premier 203

TTOS1131



OEM 3569593C93, 3558303C4

Contendor de aceite para direccion international

TT2010412C92



OEM 2010412C92

Bomba hidraulica de dirección



PHM ES UNA MARCA REGISTRADA Y PROTEGIDA POR LA PROPIEDAD INTELECTUAL EN MEXICO Y EN ESTADOS UNIDOS. PROHIBIDA LA REPRODUCCIÓN PARCIAL O TOTAL DEL CONTENIDO DEL PRESENTE CATÁLOGO. C R COPYRIGHT DERECHOS RESERVADOS



Comprometidos con México
desde 1979

PHM 12953

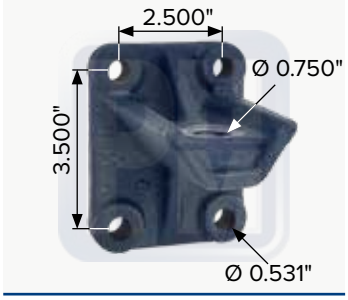

OEM 3532953C1

Soporte de motor trasero, para motor Maxxforce

PHM 14916

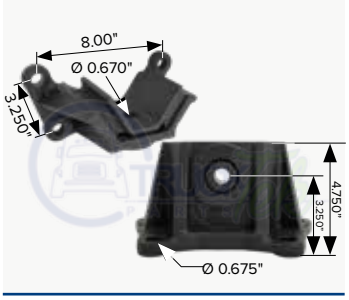

OEM 3549169C1, 3459169C2

Soporte de motor trasero

TTP9169

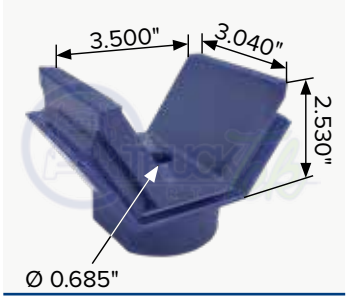

OEM 3549169C1, 36459169C2, 4C4O6068BB

Repuesto para soporte de motor (poliuretano)

TTH9197

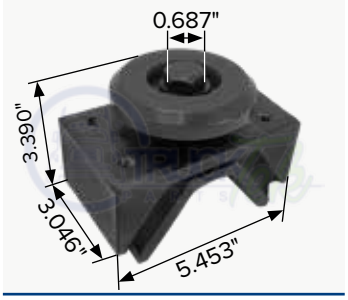

OEM 1664727C1

Juego para soporte de motor

TTH4730

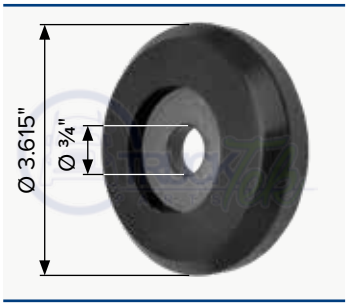

OEM 1664730C1

Buje para soporte motor (Hule)

TTP4730

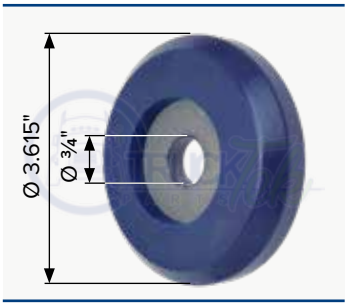

OEM 1664730C1

Buje para soporte de motor (Poliuretano)

TTH9054

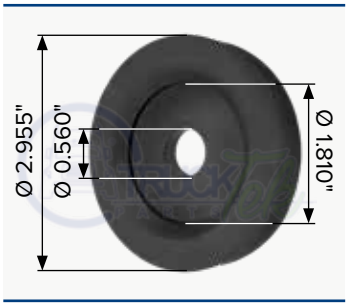

OEM 1664726C1

Soporte de motor (Hule)

TTP9054

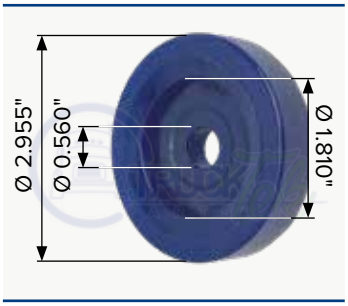

OEM 1664726C2

Soporte de motor (Poliuretano)

TTH3332



OEM 3824332C1

Soporte de motor delantero

TTP3213

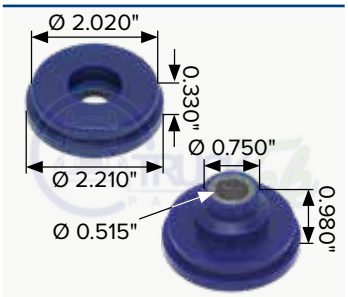

OEM 3560217C1, 4C4Z8A421A

Kit aislador de radiador Prostar

TTP0021

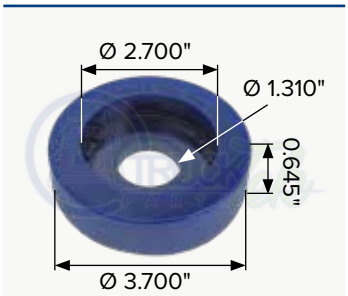

OEM 6802410218, J197911

Complemento de soporte para motor superior trasero

PHM 1SP05

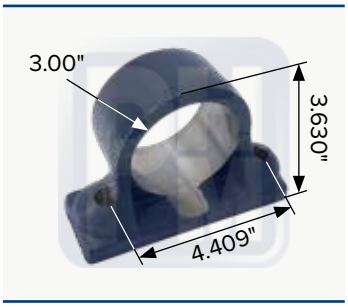

OEM 507569C91

Soporte de motor para International, Dina

PHM 2SP05A

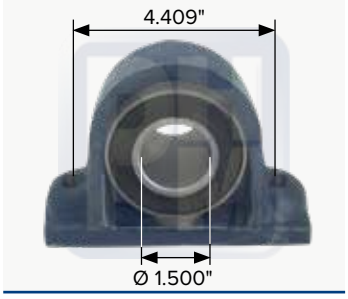

OEM 507569C91

Soporte de motor chumacera con buje (Hule), para International, Ford

PHM 2SP05B

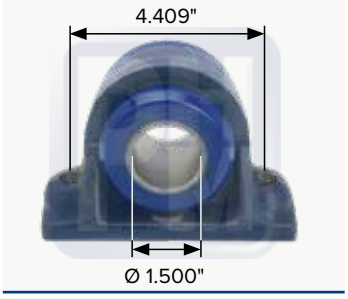

OEM 507569C91

Soporte de motor chumacera con buje (Poliuretano) para International, Ford

TT7901



OEM DOHZ6068B, 14003070, E8918

Soporte de motor para International, Ford

TTP7901



OEM DOHZ6068B, 14003070, E8918

Soporte de motor trasero

PHM ES UNA MARCA REGISTRADA Y PROTEGIDA POR LA PROPIEDAD INTELECTUAL EN MEXICO Y EN ESTADOS UNIDOS. PROHIBIDA LA REPRODUCCIÓN PARCIAL O TOTAL DEL CONTENIDO DEL PRESENTE CATÁLOGO. C R COPYRIGHT DERECHOS RESERVADOS

SOPORTES DE MOTOR

TTH1664



OEM 1664729C1

Soporte de motor

TTH7445



OEM 1664729C1

Kit de soporte superior trasero para motor 5000 series

TTP1664

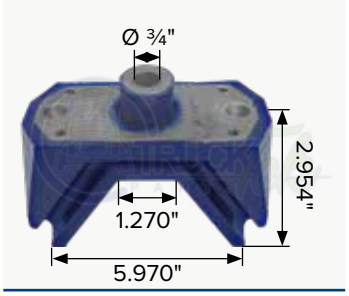

OEM 1664728C1, 1664728C2

Soporte de motor

TTPK1664



OEM 1664728C1, 1664728C2

Kit de soporte de motor en poliuretano

TTP9197

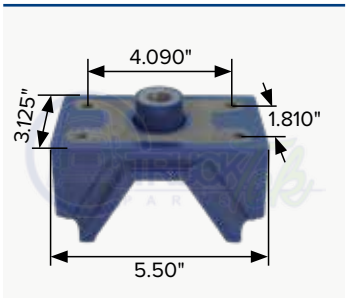

OEM 1664728C2

Soporte de motor

TTPK9197



OEM 1664728C2

Juego de soporte de motor

PHM 1SP00

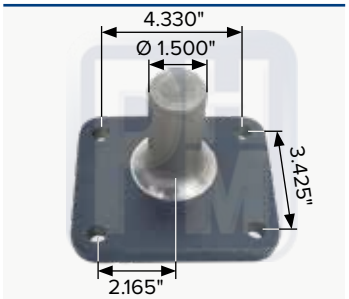

Soporte de motor para Dina

TTH0003



OEM J211005

Soporte para Dina

TTH4723



OEM 1664724C1, 1664724C2, 1664724C3

Soporte delantero para motor

TTKH4723



OEM 1664730C1

Kit para soporte delantero tipo Prostar

TTP4723



OEM 1664724C1, 1664724C2, 1664724C3

Soporte delantero para motor

TTKP4723



OEM 1664730C1

Kit para soporte delantero de motor

PHM 7454C3

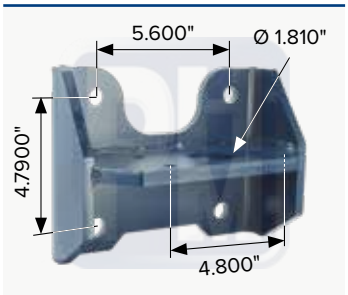

Soporte de motor

TTH0511

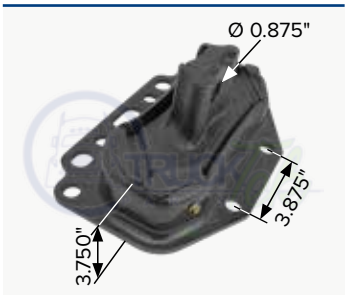

OEM 3624327C1, 3624327C2, 3671951C1

Soporte trasero de motor ProStar

TTP0090

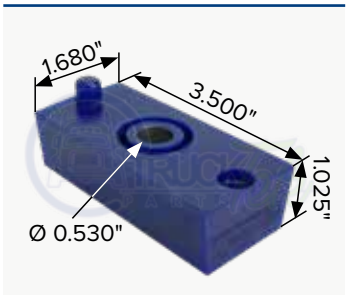

OEM 3532990C1, 27947

Soporte de radiador tipo 4300

TTH0090

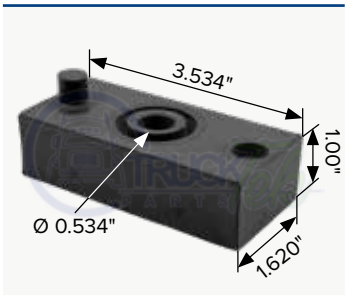

OEM 3532990C1, 27947

Soporte de radiador tipo 4300

PHM ES UNA MARCA REGISTRADA Y PROTEGIDA POR LA PROPIEDAD INTELECTUAL EN MEXICO Y EN ESTADOS UNIDOS. PROHIBIDA LA REPRODUCCIÓN PARCIAL O TOTAL DEL CONTENIDO DEL PRESENTE CATÁLOGO. C R COPYRIGHT DERECHOS RESERVADOS

TTP2594



OEM 2594821C91

Kit aislador de radiador Prostar

TTPK841C91

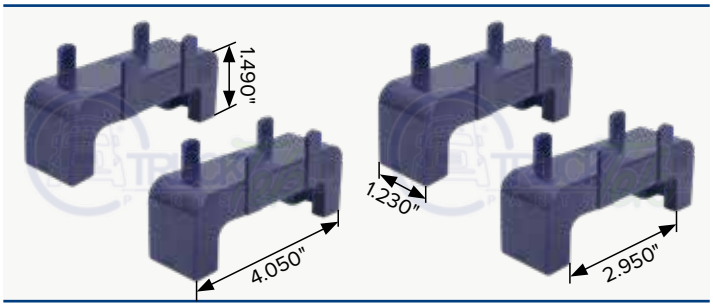

OEM 2590841C91

Kit de gomas aisladoras para marco de radiador

TTP6109A

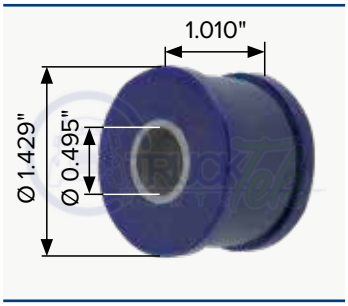

Buje ajustable de palanca para clutch

TTP6109B

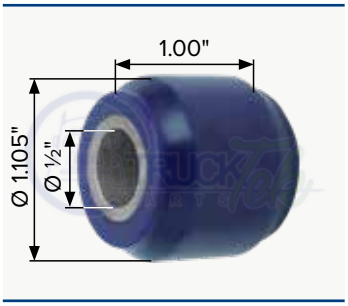

Buje fijo de palanca para clutch

TTP9022B

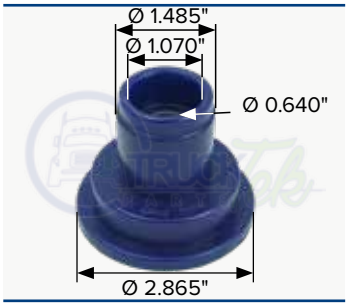

OEM 470031C1, 14003053

Buje soporte de motor

TTP9023B

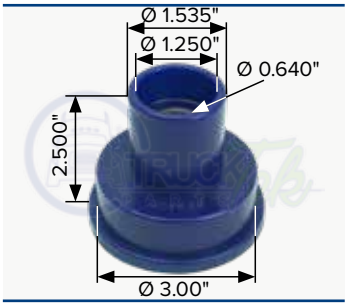

OEM 14003030

Buje soporte de motor

TTP0305

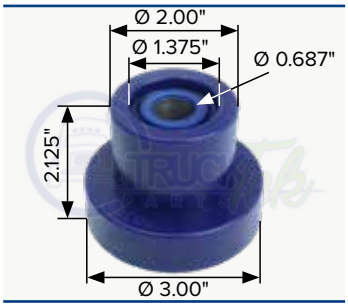

OEM 753997C93, J6210-41

Buje soporte de motor para 9200, 9400 y PayStar

TTH20305

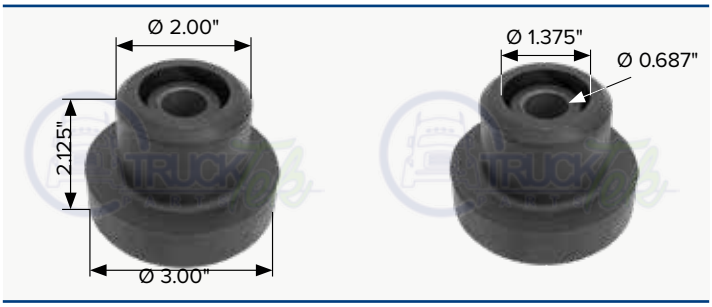

OEM 753997C93, J6210-41

Kit de 2 bujes soportes de motor para 9200, 9400 y PayStar, en Hule

TTP0023

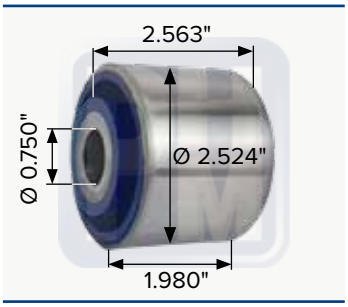

OEM 20212737

Buje soporte para radiador

TTH0472

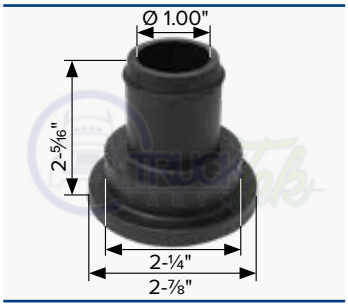

Soporte trasero para motor Famsa

TTH0473

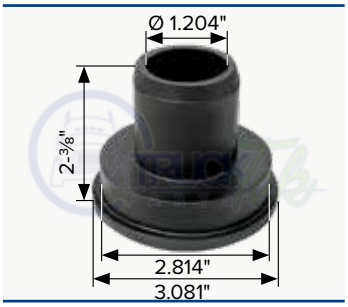

Soporte delantero para motor Famsa

TTH3047



Soporte para motor

TTH6275

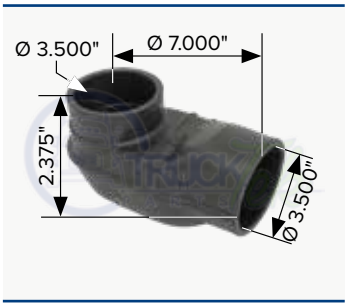

Codo para 90° 3 ½" X 3 ½" Dina

PHM ES UNA MARCA REGISTRADA Y PROTEGIDA POR LA PROPIEDAD INTELECTUAL EN MEXICO Y EN ESTADOS UNIDOS. PROHIBIDA LA REPRODUCCIÓN PARCIAL O TOTAL DEL CONTENIDO DEL PRESENTE CATÁLOGO. C R COPYRIGHT DERECHOS RESERVADOS

SUCURSALES



PLANTA GUADALAJARA



Calle 28 #2774
Zona Industrial
C.P. 44940
Guadalajara, Jalisco
Teléfonos con whatsapp:
33 1263 5401
33 2615 1393
33 2184 3148
33 1461 0175
33 1254 7813



SUCURSAL QUERÉTARO

Lateral de la Carretera
Federal 57
San Isidro Miranda
C.P. 76240
Querétaro, Qro.
Teléfono y whatsapp:
Whatsapp 442 871 6200



SUC. LA VENTA DEL ASTILLERO

Carretera a Nógales #13900
km. 14 lócal 7
San Juan de Ocotán
C.P. 45019
Zapopan, Jalisco
Teléfono y whatsapp:
33 2183 9171



SUCURSAL MONTERREY

Pedraplen #127
Colonia Nuevo Centro Urbano
C.P. 66603
Apodaca, Nuevo León
Teléfono y whatsapp:
Whatsapp 33 3145 1844



SUCURSAL HIDALGO

Fracción III, lote A22
Parque industrial ISAC
Zona Industrial, C.P. 43998
Ciudad Sahagún, Hidalgo
Teléfonos:
791 913 1619
791 913 0558
791 916 9207
Whatsapp 771 726 1331

PHM ES UNA MARCA REGISTRADA Y PROTEGIDA POR LA PROPIEDAD INTELECTUAL EN MEXICO Y EN ESTADOS UNIDOS. PROHIBIDA LA REPRODUCCIÓN PARCIAL O TOTAL DEL CONTENIDO DEL PRESENTE CATÁLOGO. C R COPYRIGHT DERECHOS RESERVADOS

TTH6256



Cople para admisión de aire

TTH6257



Cople para admisión de aire

TT45193

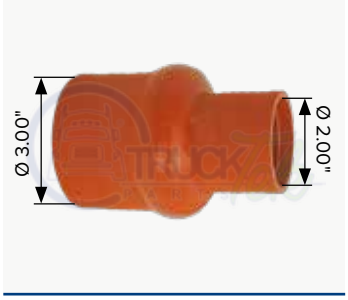

OEM 1659046C1
Manguera de reducción

TT214004000



Manguera de silicón

TTRETI003



OEM 2508700C91
Tanque recuperador

TTRETI005



OEM 2591620C91
Tanque recuperador IHC Prostar

TTRETI006



OEM 4062314C1
Tanque recuperador

TTRETI007



OEM 2602935C91
Tanque recuperador de anticongelante

TTRETI008



OEM 2587172C93
Tanque recuperador de anticongelante

TTFC1009



Tapón tanque diesel 3"-8NPSL

TTFC1011



Tapón para tanque diesel para International 4"-8

TTFC1021



Tapón tanque diesel 2"-11-1/2NPS

TTFCIGDE



Tapón para tanque diesel

TTFCIHC



Tapón para tanque diesel con rosca

TTFCFLPERNO



Tapón para tanque diesel para perno Freightliner

TTRTT38510



Tensor de polea

PHM ES UNA MARCA REGISTRADA Y PROTEGIDA POR LA PROPIEDAD INTELECTUAL EN MEXICO Y EN ESTADOS UNIDOS. PROHIBIDA LA REPRODUCCIÓN PARCIAL O TOTAL DEL CONTENIDO DEL PRESENTE CATÁLOGO. C R COPYRIGHT DERECHOS RESERVADOS

PHM 15021

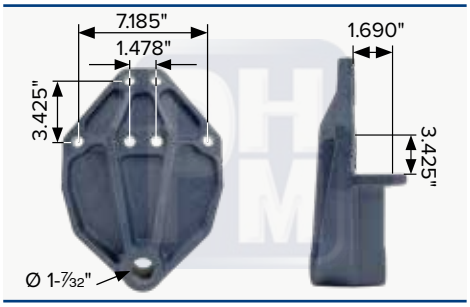

OEM 1658157C2
Percha roscada LH/RH

PHM 14026

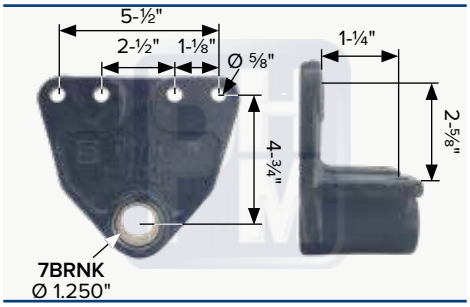

Percha parte columpio con buje RNK

PHM 14028

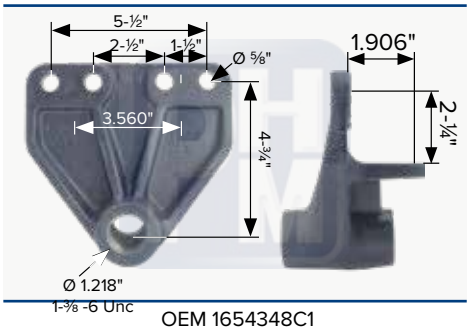

OEM 1654348C1
Percha parte columpio roscada

PHM 15412

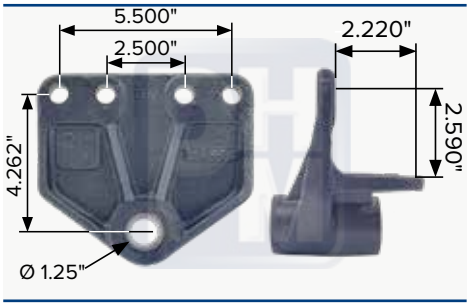

OEM 469995C1
Percha parte columpio perno 1" buje NJK

PHM 15412B

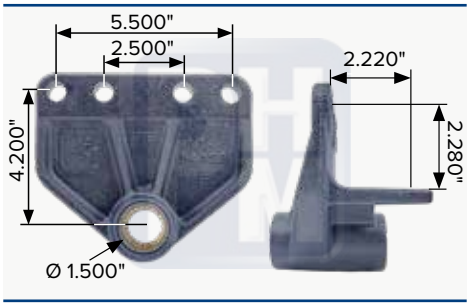

OEM 469995C1
Percha parte columpio perno 1-¼" buje RNK

PHM 15412C

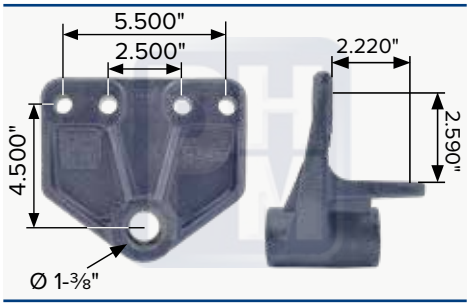

OEM 1619608C1
Percha parte columpio roscada 1-⅜" -6

PHM 15412E

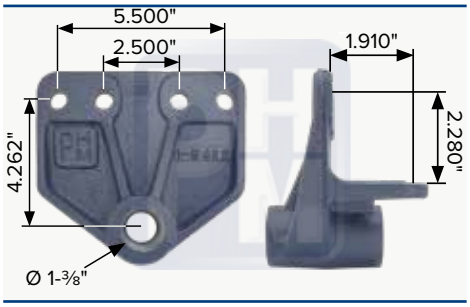

OEM 1664434C1
Percha parte columpio roscada 1-⅜" -6

PHM 15413

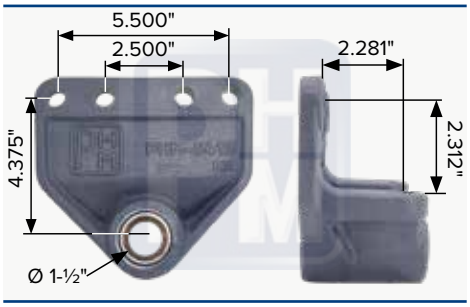

OEM 1664269C1
Percha parte columpio perno 1-¼" buje RNK

PHM 15414

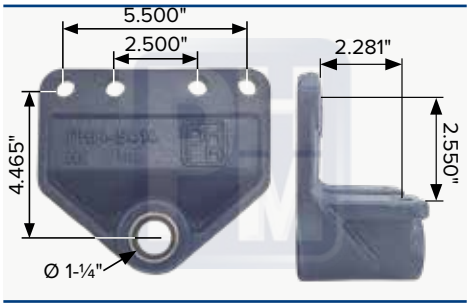

OEM 1664267C1
Percha parte columpio perno 1-¼" buje RNK

PHM 15002

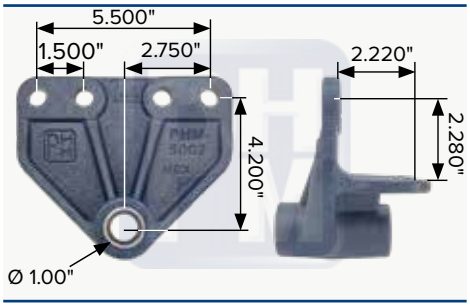

OEM 469992C1
Percha parte columpio buje NJK perno 1"

PHM 15002A

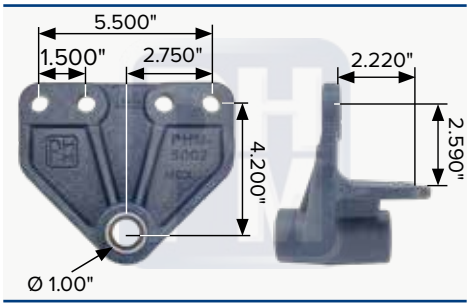

OEM 4770009C1
Percha parte columpio buje NJK perno 1"

PHM 15002B

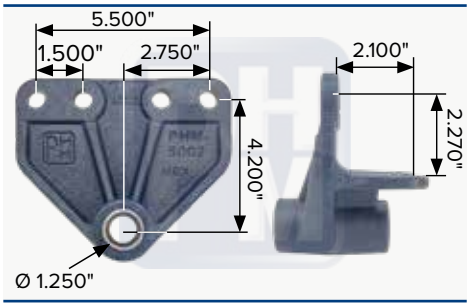

OEM 469995C1
Percha parte columpio buje NJK perno 1"

PHM ES UNA MARCA REGISTRADA Y PROTEGIDA POR LA PROPIEDAD INTELECTUAL EN MEXICO Y EN ESTADOS UNIDOS. PROHIBIDA LA REPRODUCCIÓN PARCIAL O TOTAL DEL CONTENIDO DEL PRESENTE CATÁLOGO. C R COPYRIGHT DERECHOS RESERVADOS

PHM 15002C

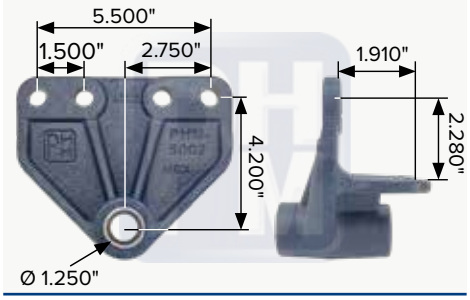

OEM 469999C1
Percha parte columpio buje NJK perno 1"

PHM 15006

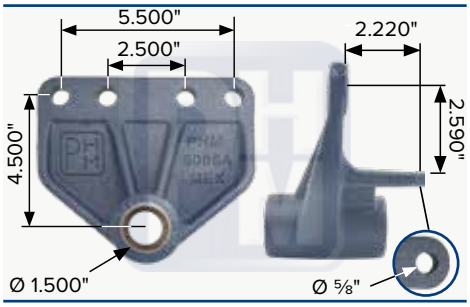

OEM 470001C1
Percha parte columpio buje RNK perno 1 ¼"

PHM 15006A

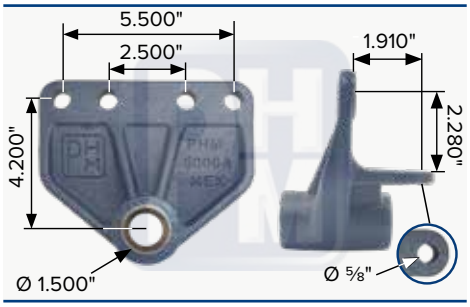

OEM 1664262C1
Percha parte columpio buje RNK perno 1 ¼"

PHM 15006B

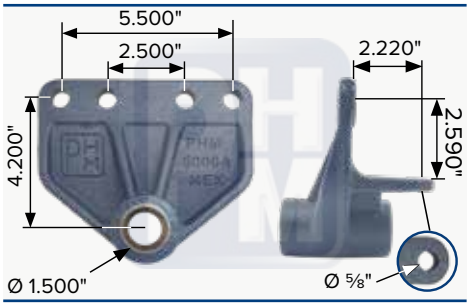

OEM A1617156
Percha parte columpio buje RNK micro bus mercedes

PHM 15006C

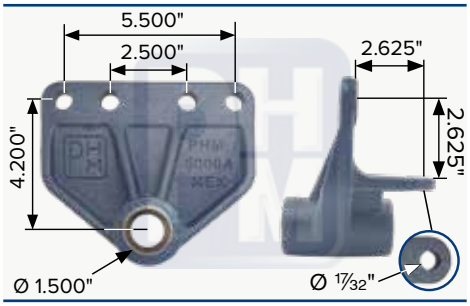

OEM 1664434C1
Percha parte columpio buje RNK perno 1 ¼"

PHM 14057

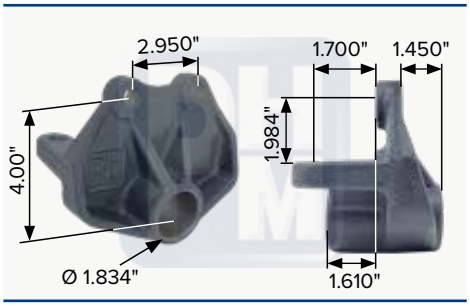

OEM 3563836C91
Percha parte columpio

PHM 14064

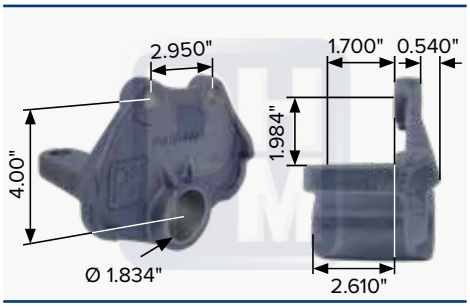

OEM 3541834C91
Percha parte columpio

PHM 14065

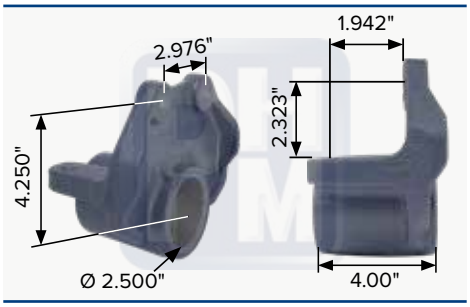

OEM 3541832C91
Percha trasera para suspensión delantera para buje RB DI. 1"

PHM 15031

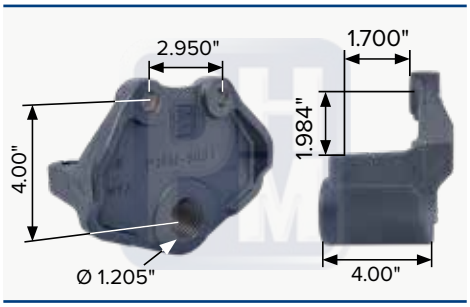

OEM 3500954C1
Percha parte columpio roscada perno 1-⅜" -6

PHM 15031A

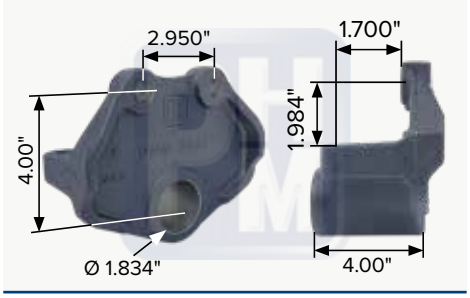

OEM 3500954C1
Percha parte columpio

PHM 15031ESP

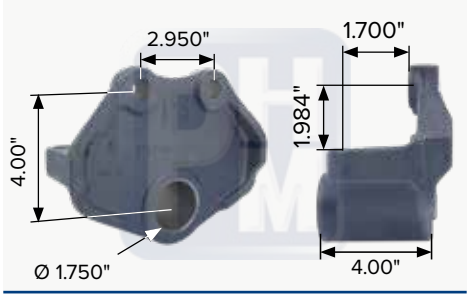

OEM 3500954C1
Percha parte columpio

PHM 15040

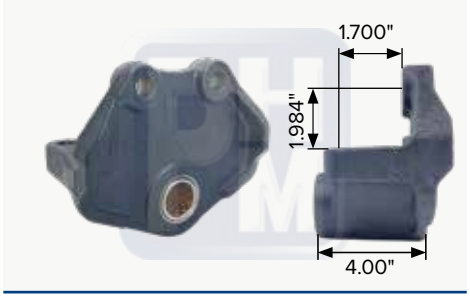

OEM 3541836C91
Percha con buje bimetálico perno 1-¼" RNK

PHM ES UNA MARCA REGISTRADA Y PROTEGIDA POR LA PROPIEDAD INTELECTUAL EN MEXICO Y EN ESTADOS UNIDOS. PROHIBIDA LA REPRODUCCIÓN PARCIAL O TOTAL DEL CONTENIDO DEL PRESENTE CATÁLOGO. C R COPYRIGHT DERECHOS RESERVADOS







POLÍTICA DE CALIDAD





En PHM innovamos, fabricamos y comercializamos partes, enfocados en satisfacer necesidades y requerimientos que aplican a la industria del transporte de carga.

Con personal comprometido y competente para brindar variedad, seguridad y confiabilidad, trabajando cada día en mejorar nuestros procesos.











PHM ES UNA MARCA REGISTRADA Y PROTEGIDA POR LA PROPIEDAD INTELECTUAL EN MEXICO Y EN ESTADOS UNIDOS. PROHIBIDA LA REPRODUCCIÓN PARCIAL O TOTAL DEL CONTENIDO DEL PRESENTE CATÁLOGO. C R COPYRIGHT DERECHOS RESERVADOS

PHM 15041

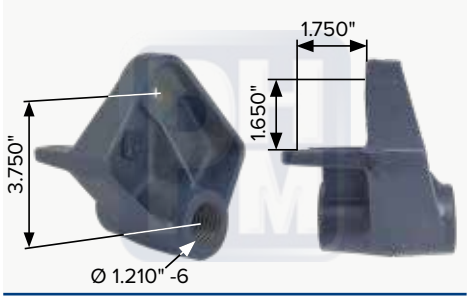

OEM 507198C3
Percha roscada LH/RH 1-⅜" -6 UNC

PHM 15042

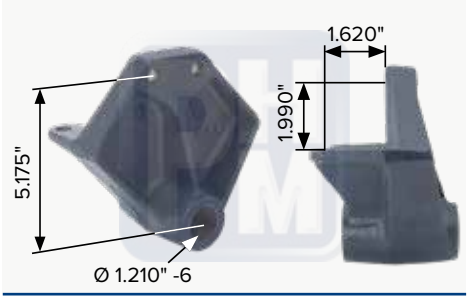

OEM 507197C2
Percha roscada LH/RH 1-⅜" -6

PHM 70184

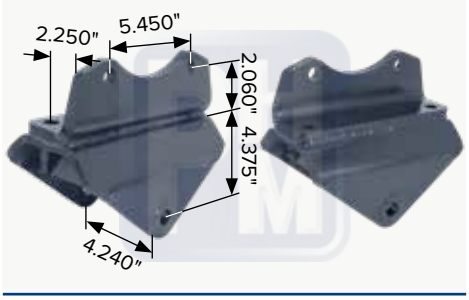

OEM 3525662C1
Percha delantera para suspensión delantera

PHM 12354

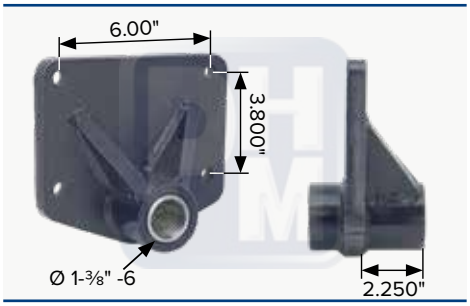

OEM 449193C2
Percha parte columpio, roscada

PHM 14005

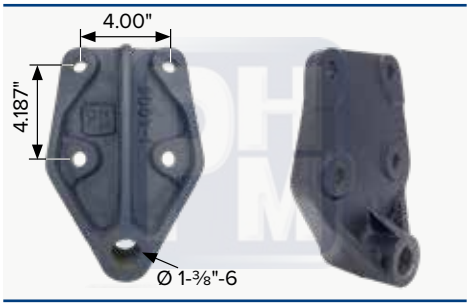

OEM 1653735C2
Percha Roscada

PHM 15022

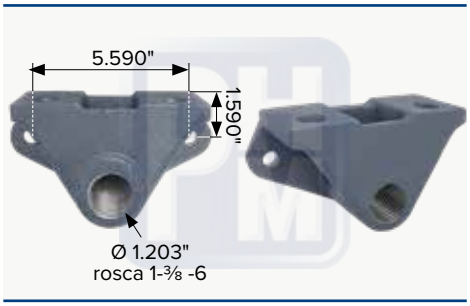

OEM 778002C1
Percha columpio Dina 800/861 MOD 87/99 ROSCA 1⅜" 6

PHM 14047

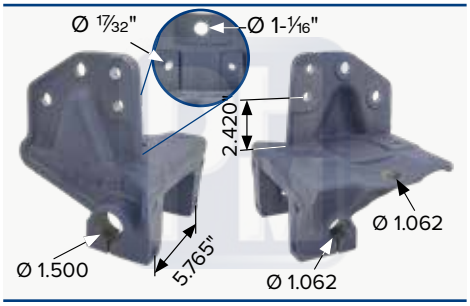

OEM 411753C5
Percha delantera derecha Dina 800/861 MOD. 87/99

PHM 14048

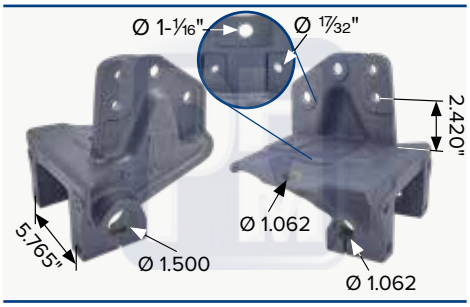

OEM 411752C2
Percha delantera izquierda Dina 800/861 MOD. 87/99

PHM 14015

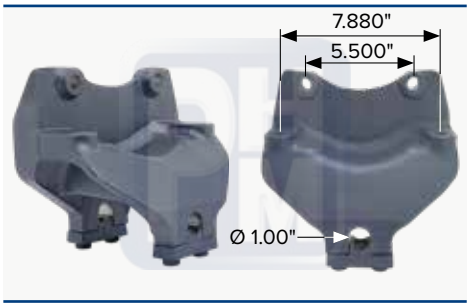

OEM 3500956C1
Percha delantera con seguro y tornillos

PHM 13480

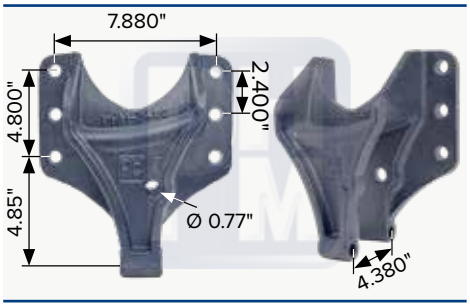

OEM 3548527C1
Percha delantera suspension trasera derecha

PHM 13481

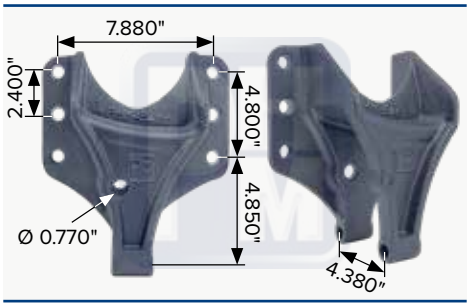

OEM 3548526C1
Percha delantera suspension trasera izquierda

PHM 14016

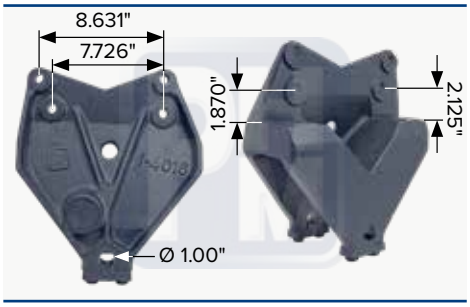

OEM 1658592C3
Percha delantera

PHM ES UNA MARCA REGISTRADA Y PROTEGIDA POR LA PROPIEDAD INTELECTUAL EN MEXICO Y EN ESTADOS UNIDOS. PROHIBIDA LA REPRODUCCIÓN PARCIAL O TOTAL DEL CONTENIDO DEL PRESENTE CATÁLOGO. C R COPYRIGHT DERECHOS RESERVADOS

PERCHAS DE SUSPENSIÓN

PHM 15027AR

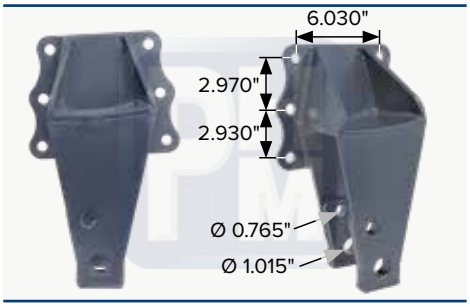

Percha trasera suspensión delantera derecha Dina series 351/532 reforzada

PHM 15028AR

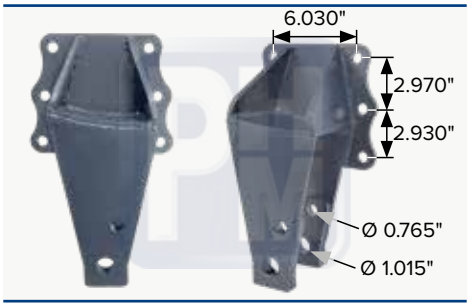

Percha trasera suspensión delantera izquierda Dina series 351/532 reforzada

PHM 73544

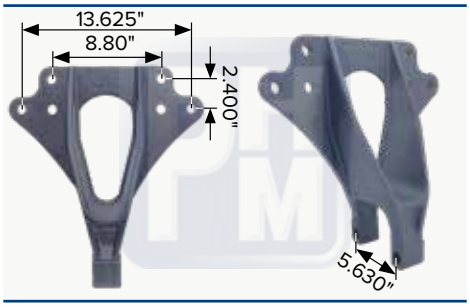

OEM 3544131C2

Percha suspensión trasera de aire

PHM 13482

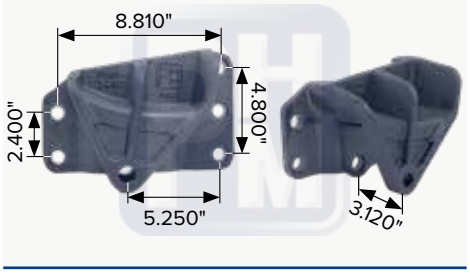

OEM 3548533C1

Percha trasera para suspension trasera derecha

PHM 13483

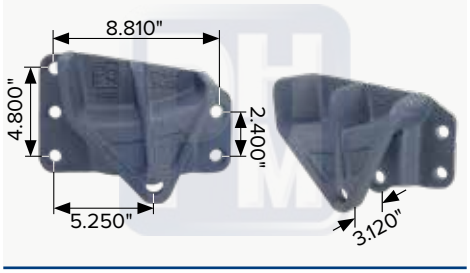

OEM 3548532C1

Percha trasera para suspension trasera izquierda

PHM 15008

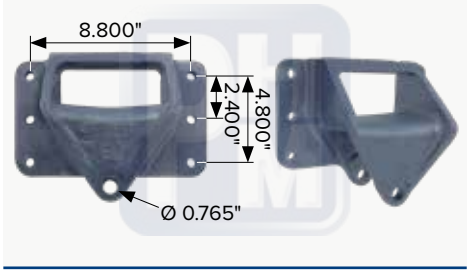

Percha trasera

PHM 14006

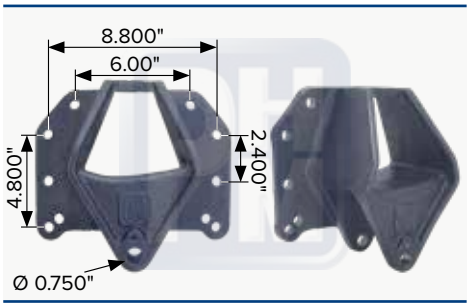

Percha trasera izquierda Dina serie 351/532

PHM 14007

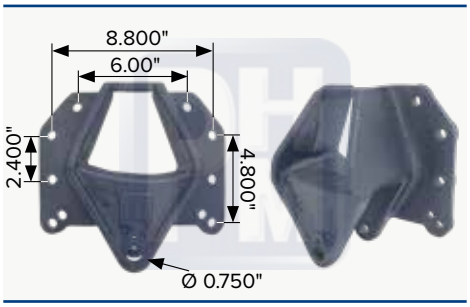

Percha trasera derecha Dina serie 351/532

PHM 14003

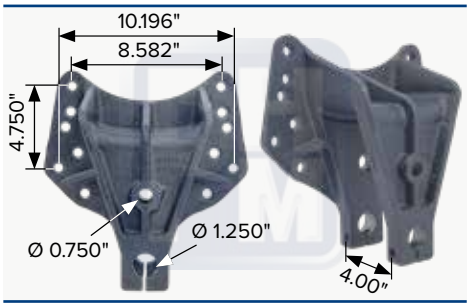

OEM 1654325C1

Percha delantera

PHM 15027

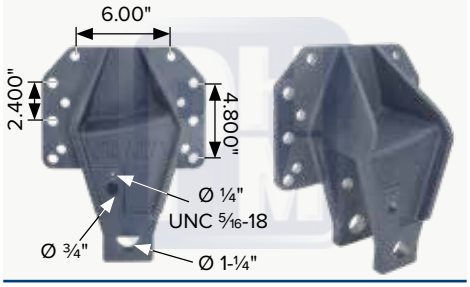

Percha tirante delantera derecha

PHM 15028

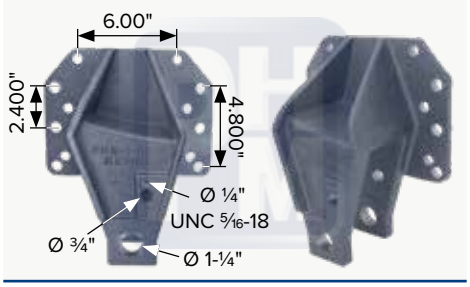

Percha tirante delantera izquierda

PHM 14004

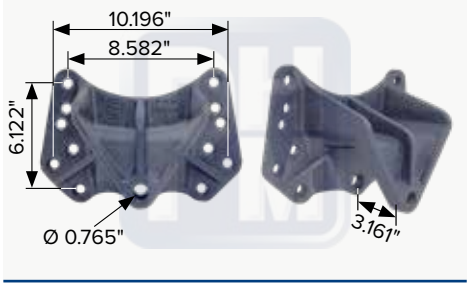

OEM 481223C1

Percha trasera

PHM ES UNA MARCA REGISTRADA Y PROTEGIDA POR LA PROPIEDAD INTELECTUAL EN MEXICO Y EN ESTADOS UNIDOS. PROHIBIDA LA REPRODUCCIÓN PARCIAL O TOTAL DEL CONTENIDO DEL PRESENTE CATÁLOGO. C R COPYRIGHT DERECHOS RESERVADOS

PHM 14000

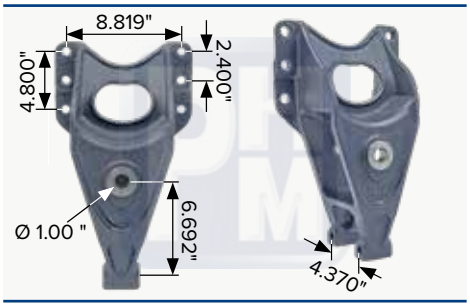

OEM 497787C3
Percha central

PHM 14001

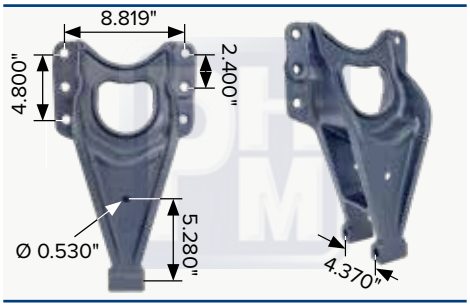

OEM 1680506C91
Percha delantera derecha/izquierda

PHM 14002

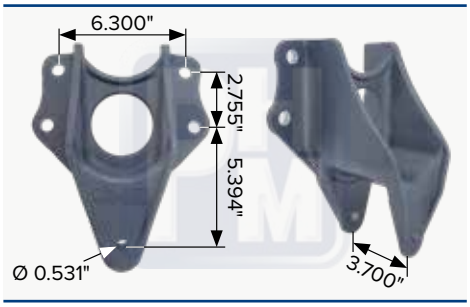

OEM 488909C2
Percha trasera derecha/izquierda

PHM 12356

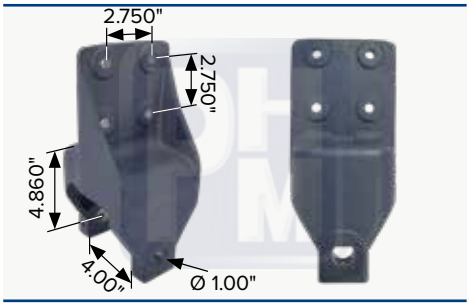

OEM 573145C1
Percha delantera para suspensión delantera para pin 1.00"

PHM 12361

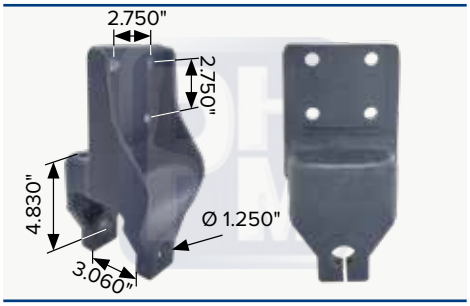

OEM 573145C1
Percha delantera para suspensión delantera Perno de 1 ¼" para muelle de 3.00"

PHM 14888

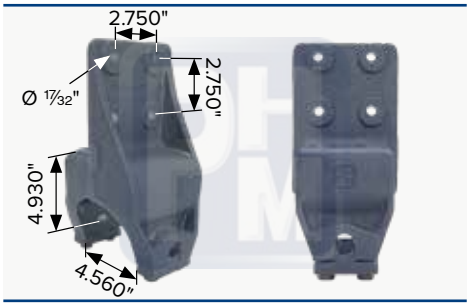

OEM 1654353C1
Percha delantera para perno roscado con dos seguros

PHM 15001

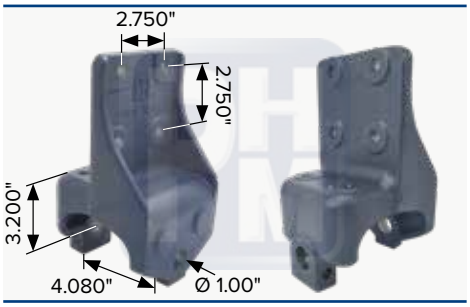

OEM 46999C1
Percha delantera para suspensión delantera Perno 1.00"

PHM 15001A

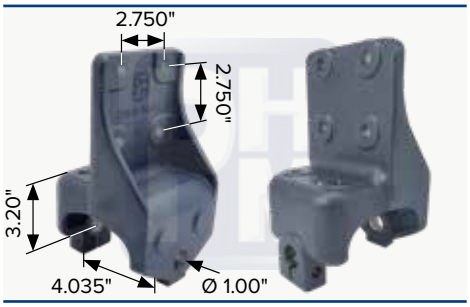

OEM 469990C1
Percha delantera para suspensión delantera Perno 1.00" para Famsa, ranurada

PHM 14800

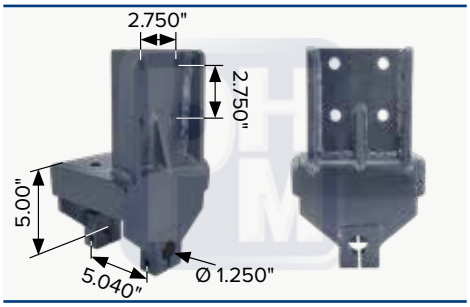

OEM 469997C3
Percha delantera para suspensión delantera perno 1-¼"

PHM 14014A

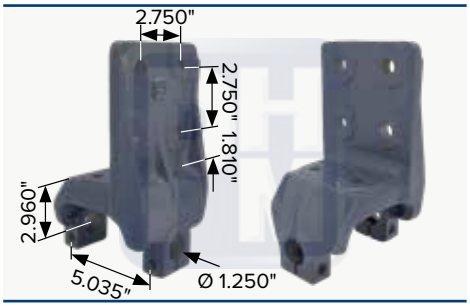

OEM 469996C3
Percha delantera para suspensión delantera

PHM 14014B

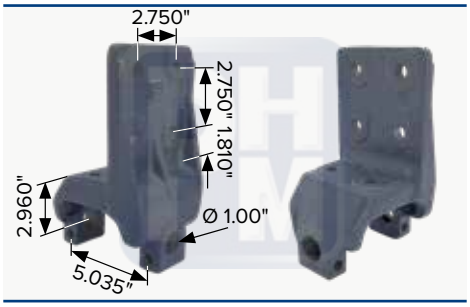

OEM 469991C1
Percha delantera para suspensión delantera

PHM 14060

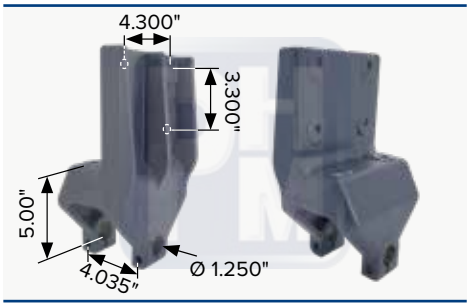

OEM 1661857C1
Percha delantera para suspensión delantera Dina Citus

PHM ES UNA MARCA REGISTRADA Y PROTEGIDA POR LA PROPIEDAD INTELECTUAL EN MEXICO Y EN ESTADOS UNIDOS. PROHIBIDA LA REPRODUCCIÓN PARCIAL O TOTAL DEL CONTENIDO DEL PRESENTE CATÁLOGO. C R COPYRIGHT DERECHOS RESERVADOS



SOMOS FABRICANTES

En PHM no solo distribuimos, fabricamos con estándares de calidad para garantizar rendimiento, durabilidad y confianza.

Desde nuestra fábrica, llevamos innovación y potencia directamente a tu motor.

PHM 15007

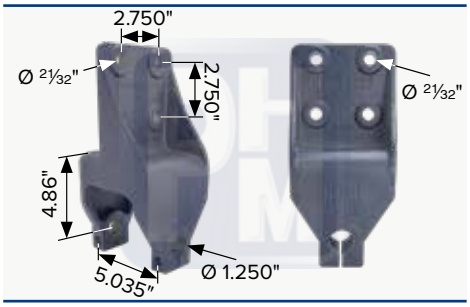

OEM 1661857C1

Percha delantera para suspensión delantera, hoyos de 21/32

PHM 15007A

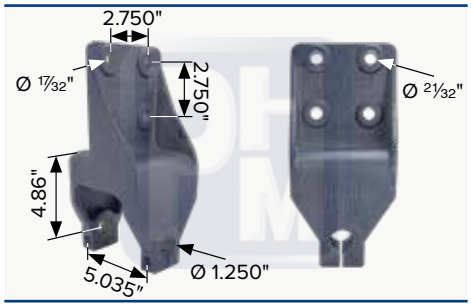

OEM 1661858C1

Percha delantera para microbus Navistar, hoyos de 17/32

PHM 14026

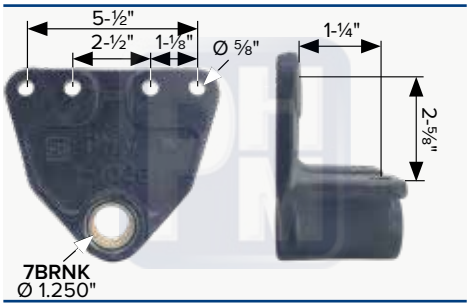

OEM 1664263C1

Percha parte columpio para buje 7BRNK

PHM 71012

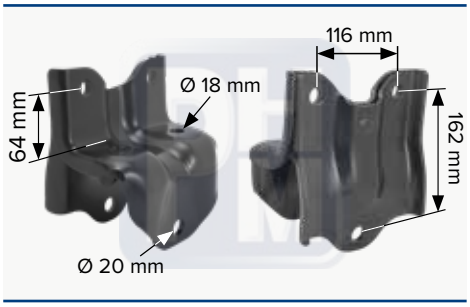

OEM 3540855C93

Percha delantera para suspensión delantera

PHM 72016

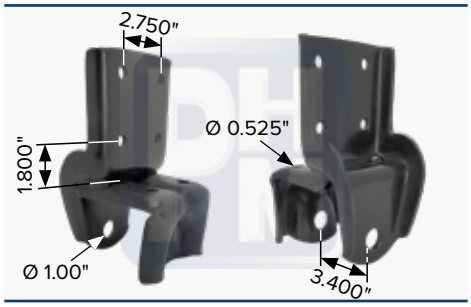

OEM 470231C1

Percha delantera derecha/izquierda

PHM 72017



OEM 470228C3

Percha columpio RH/LH

PHM 72036

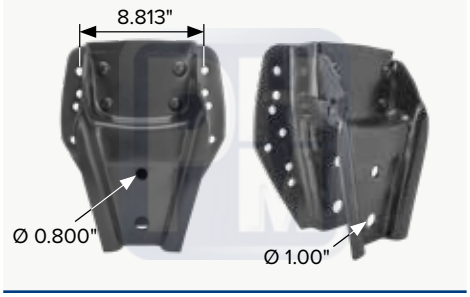

OEM 483611C2

Percha delantera

PHM 72036A

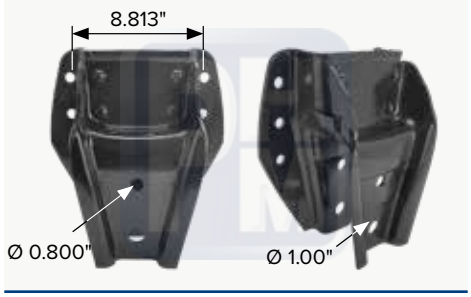

OEM A6853200175

Percha delantera LH/RH 6 barrenos

PHM 72036B

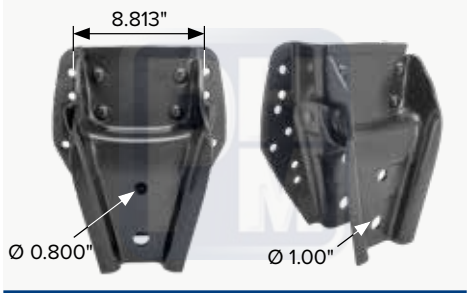

OEM 483611C2

Percha delantera con deslizador integrado LH/RH 12 barrenos

PHM 72056

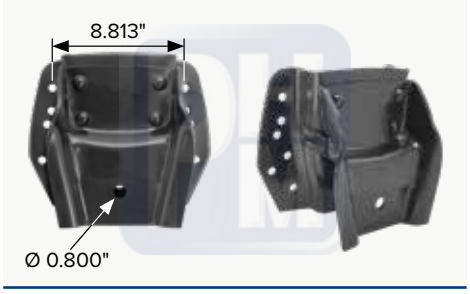

OEM 483612C1

Percha trasera

PHM 72056A



OEM A6853200275

Percha trasera LH/RH 6 barrenos

PHM 72056B



OEM A68503200275

Percha trasera con deslizador integrado LH/RH 12 barrenos

PHM ES UNA MARCA REGISTRADA Y PROTEGIDA POR LA PROPIEDAD INTELECTUAL EN MEXICO Y EN ESTADOS UNIDOS. PROHIBIDA LA REPRODUCCIÓN PARCIAL O TOTAL DEL CONTENIDO DEL PRESENTE CATÁLOGO. C R COPYRIGHT DERECHOS RESERVADOS

PHM 70190R

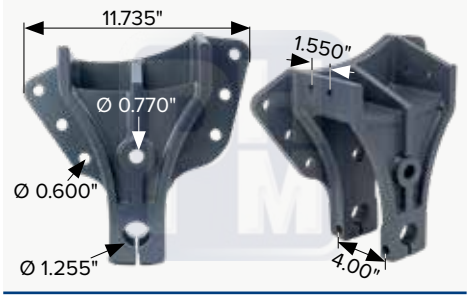

Percha derecha para suspesión trasera.

PHM 70190L

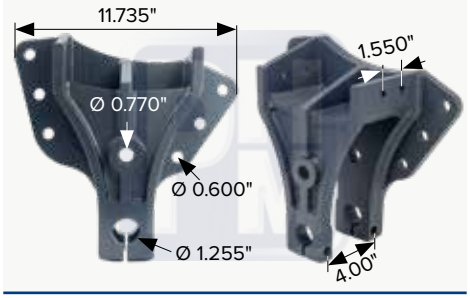

Percha izquierda para suspesión trasera.

PHM 13812

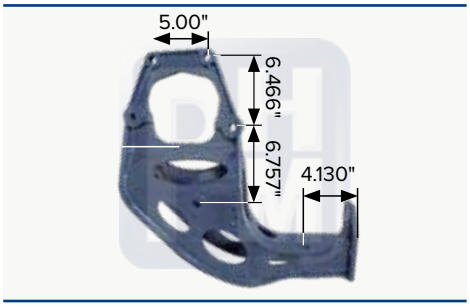

OEM 3602529C4

Percha delantera derecha Prostar Mod. 2012

PHM 13813

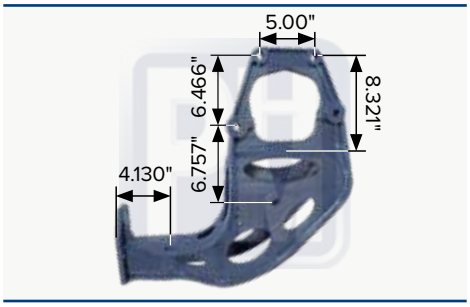

OEM 3602528C4

Percha delantera izquierda Prostar Mod. 2012

PHM 13484

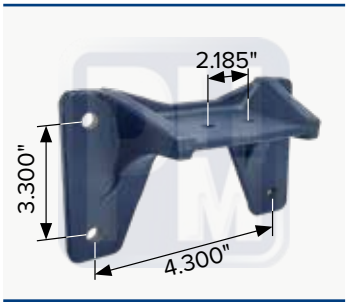

OEM 3555006C3

Soporte auxiliar de sobrecarga

PHM 18039

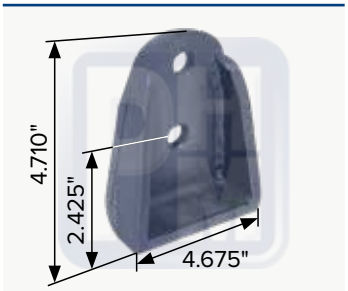

OEM 3553944C3

Tope auxiliar de sobrecarga para Prostar

PHM 15506A

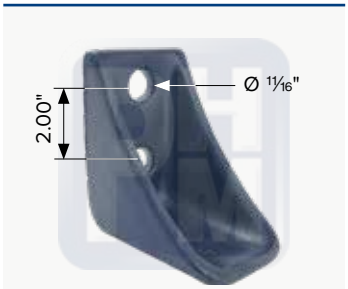

OEM 488919C2

Tope auxiliar de sobrecarga suspensión trasera

PHM 14020

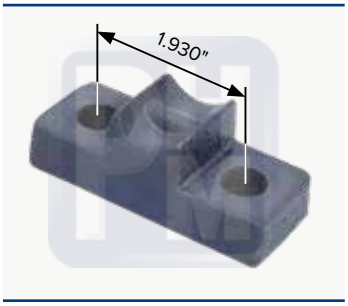

OEM 507387C1

Seguro para perno y percha

PHM 30082

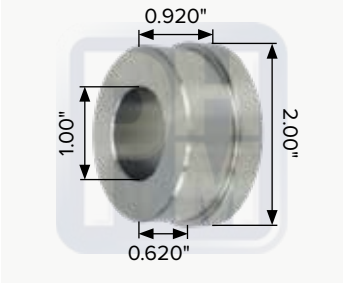

OEM 497785C2

Refuerzo percha central 14000

TTH0002

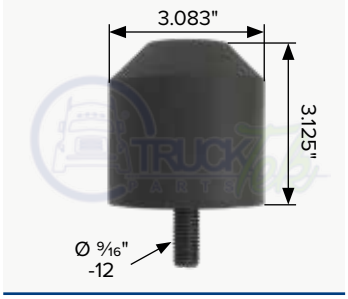

Tope auxiliar rebote Dina

TTP8843



OEM 3554205C2
Tope auxiliar de sobre carga

TTH8843



OEM 3554205C2
Tope auxiliar de sobre carga

TTP5356



OEM 3563165C91
Tope auxiliar de rebote

2KITR34

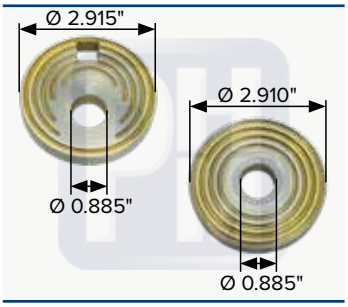

OEM 64345000
Kit de rondanas de alineación de 0.455 de espesor

PHM 71010



OEM 3606462C7, 3987735C4
Puente frontal y para chasis ProStar

25356



OEM 3563165C91
Tope auxiliar de rebote con placa de soporte

PHM 12185

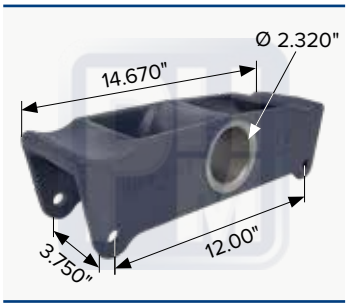

OEM 497790C2
Balancín

PHM 39101

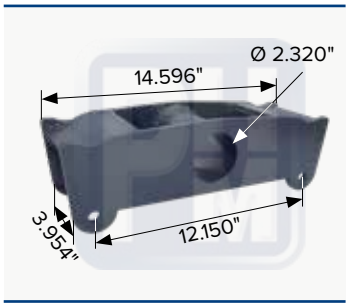

Balancín de 3-½ en placa

PHM 22185A

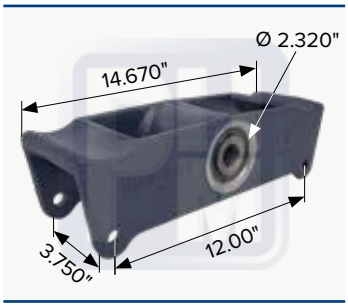

OEM 497790C2
Balancín con buje TTH7501

PHM 71008R

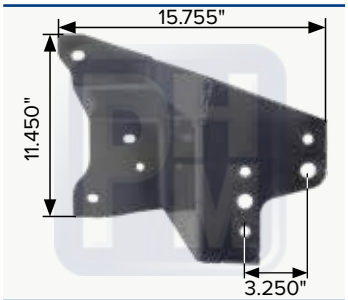

Refuerzo derecho para puente frontal, para ProStar

PHM 71009L

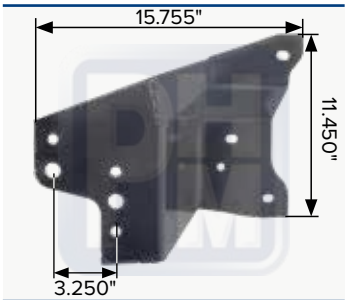

Refuerzo izquierdo para puente frontal, para ProStar

PHM ES UNA MARCA REGISTRADA Y PROTEGIDA POR LA PROPIEDAD INTELECTUAL EN MEXICO Y EN ESTADOS UNIDOS. PROHIBIDA LA REPRODUCCIÓN PARCIAL O TOTAL DEL CONTENIDO DEL PRESENTE CATÁLOGO. C R COPYRIGHT DERECHOS RESERVADOS

TTP05C2

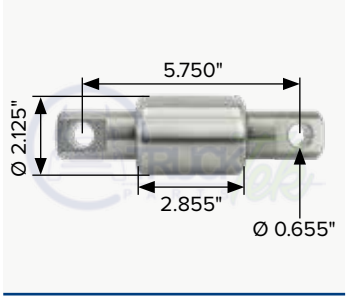

OEM 3820005C2

Buje de torsión para Lonestar, Prostar convencional

TTP06C2

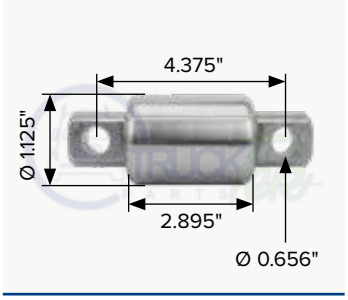

OEM 3820006C2

Buje de torsión para Lonestar, Prostar convencional

TTH05C2

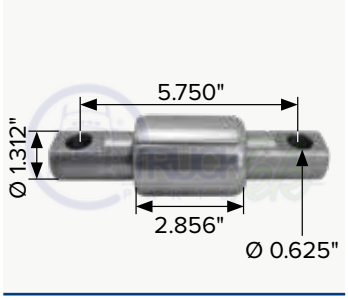

OEM 3820005C2

Buje de torsión para Lonestar, Prostar convencional

TTH06C2

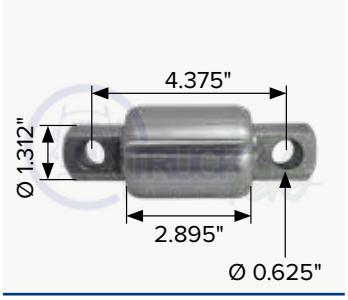

OEM 3820006C2

Buje de torsión para Lonestar, Prostar convencional

TTP0026

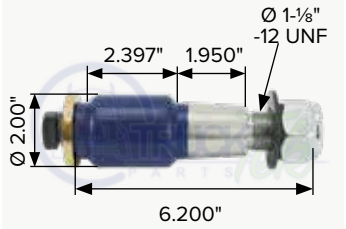

Buje de torsión para International Prostar

TTP0024

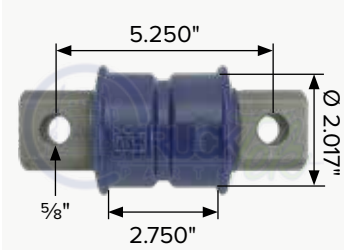

OEM 64664-000

Buje de torsión

PHM 7HUS6620

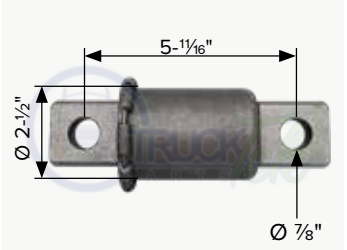

OEM 1616412000

Buje para muelle palo de hockey tipo FAS II Airliner

TTP9185

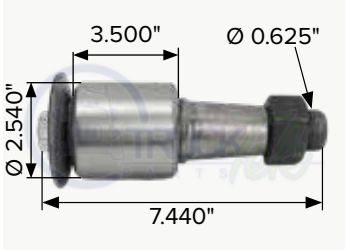

OEM 1693065C1

Buje cónico para tensor



PHM 7BNJK

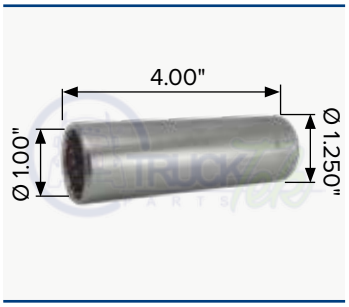

OEM 302816C1

Buje bimetálico 1.00"

PHM 7BRNK

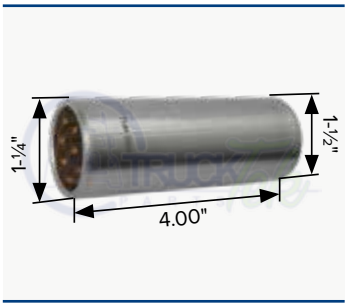

OEM 1612399001

Buje bimetálico 1.00"

TTP0041

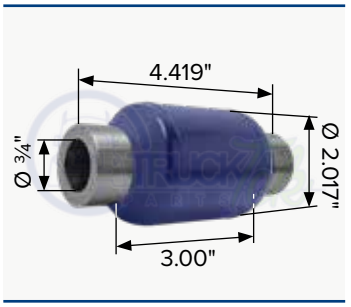

OEM 3610196C91, 3610581C1

Buje de tensor con barreno central para ProStar

TT734511

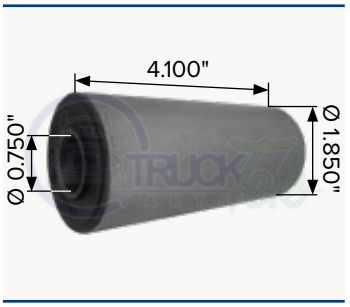

OEM 51648, 3525665C1, 4C4Z5348BA

Buje para suspensión

TTH7501



OEM 497501C2

Buje para balancin PHM 12185

PHM 31535



OEM 501535C2

Rodillo para percha 14001 de nylon

TTHRB253



OEM RB253

Buje de muelle, en Hule

TTPRB253



OEM RB253

Buje de muelle, en Poliuretano

PHM 3H086

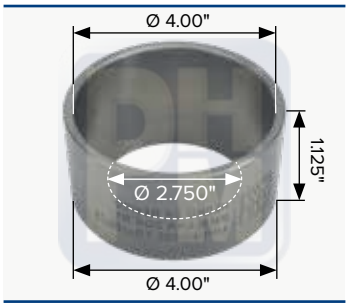

Herramienta para instalar buje TTP0024

PHM ES UNA MARCA REGISTRADA Y PROTEGIDA POR LA PROPIEDAD INTELECTUAL EN MEXICO Y EN ESTADOS UNIDOS. PROHIBIDA LA REPRODUCCIÓN PARCIAL O TOTAL DEL CONTENIDO DEL PRESENTE CATÁLOGO. C R COPYRIGHT DERECHOS RESERVADOS

PHM 7S017A

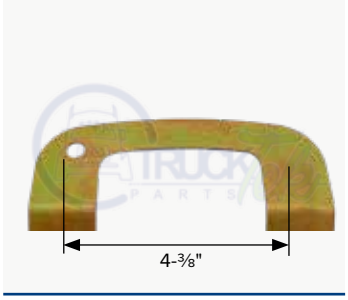

OEM 47457, 49689

Cangrejo de ajuste calibre 1/32" x 4-3/8"

PHM 7S017B

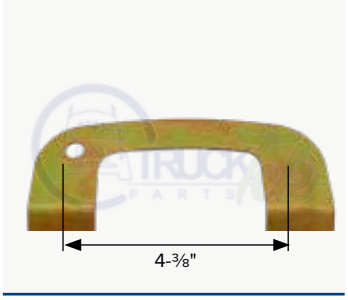

OEM 47457, 49689

Cangrejo de ajuste calibre 1/8" x 4-3/8"

PHM 7S017

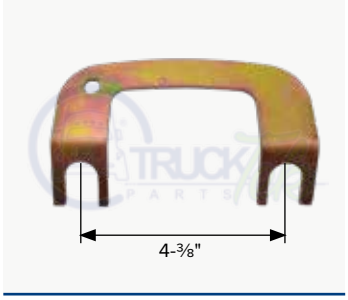

OEM 47457, 49689

Cangrejo de ajuste calibre 1/16" x 4-3/8"

PHM 7S015

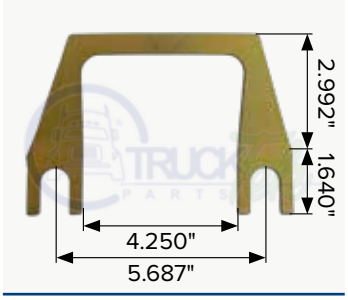

OEM 3549154C1

Cangrejo de alineacion de 1/8", para buje de torsion

TTP9150

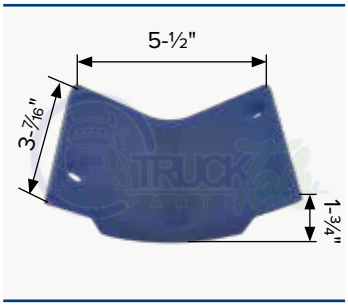

OEM 16009001, 16002008, 571960C1

Zapata de desgaste para percha PHM 14001

TTP571960C1A

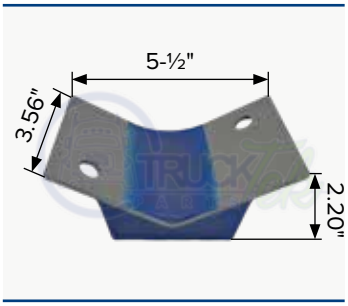

OEM 16009001, 16002008, 571960C1

Zapata de deslizadora para percha PHM 14001

TTP3159

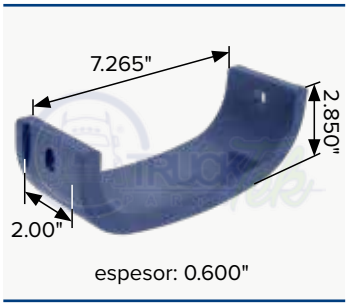

espesor: 0.600"

Deslizador para percha 7-2036A y 7-2056A

PHM 74190



OEM 384190C2

Separador de tensor al chasis

PHM 76366

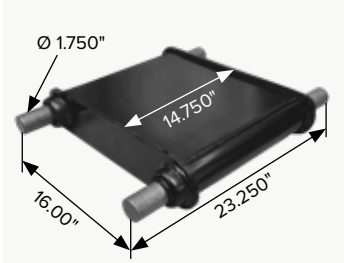

OEM 64785001, 3609967C1

Caja de torque para suspensión HTB400LT

TTP76366A

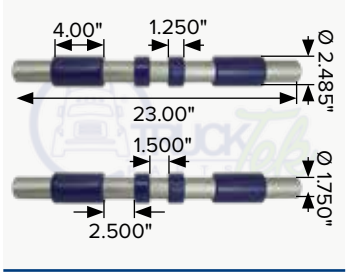

OEM 64785-007B

Barras para caja de torque

PHM ES UNA MARCA REGISTRADA Y PROTEGIDA POR LA PROPIEDAD INTELECTUAL EN MEXICO Y EN ESTADOS UNIDOS. PROHIBIDA LA REPRODUCCIÓN PARCIAL O TOTAL DEL CONTENIDO DEL PRESENTE CATÁLOGO. C R COPYRIGHT DERECHOS RESERVADOS



MTY
NUEVA
SUCURSAL

Pedraplén #127, Col. Nuevo centro urbano, Apodaca Nuevo León, Monterrey. Parque industrial NCU. A espaldas del centro comercial Sendero la Fe.

GRANADA DE 2-¾"

Código	Centro a centro
PHM 3TS17151634	17.937"
PHM 3TS180034	18.00"
PHM 3TS181834	18.125"
PHM 3TS1833234	18.093"
PHM 3TS191434	19.250"
PHM 3TS191834	19.125"
PHM 3TS193434	19.750"
PHM 3TS200034	20.00"
PHM 3TS210034	21.00"
PHM 3TS211234	21.500"
PHM 3TS211434	21.250"
PHM 3TS215834	21.625"
PHM 3TS220034	22.00"
PHM 3TS2206234	22.063"
PHM 3TS22111634	22.687"
PHM 3TS221434	22.250"
PHM 3TS221834	22.125"
PHM 3TS225834	22.625"
PHM 3TS227834	22.875"
PHM 3TS230034	23.00"
PHM 3TS231434	23.250"
PHM 3TS233434	23.750"
PHM 3TS240034	24.00"
PHM 3TS241234	24.500"
PHM 3TS2431634	24.187"
PHM 3TS243834	24.375"
PHM 3TS250034	25.00"
PHM 3TS25111634	25.687"
PHM 3TS251234	25.500"
PHM 3TS251434	25.250"
PHM 3TS2591634	25.562"
PHM 3TS260034	26.00"
PHM 3TS300034	30.00"

PHM 3TS180034

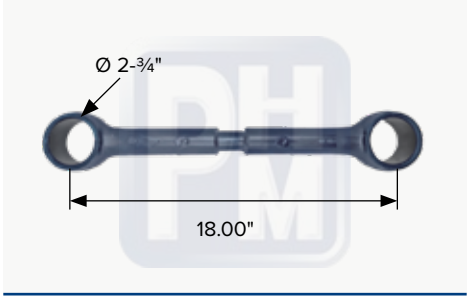

Tensor fijo

PHM 3TS220034



Tensor fijo

PHM 3TS2206234



Tensor fijo

PHM 3TS240034

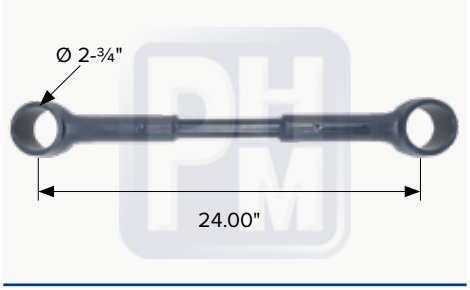

Tensor fijo

PHM 3TS2591634

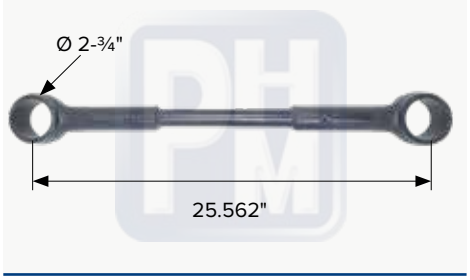

Tensor fijo

PHM 3TS300034

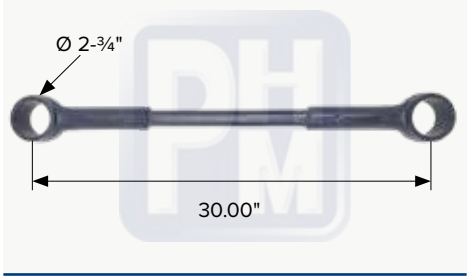

Tensor fijo

PHM 3TS1412



Tensor soldado de 14-½" para buje de torsión de 2-17/32"

PHM 15106



OEM 48158-01

Tensor fijo de 15-⅞"

PHM 15189



OEM 48158-02

Tensor fijo trasero de 22"

PHM ES UNA MARCA REGISTRADA Y PROTEGIDA POR LA PROPIEDAD INTELECTUAL EN MEXICO Y EN ESTADOS UNIDOS. PROHIBIDA LA REPRODUCCIÓN PARCIAL O TOTAL DEL CONTENIDO DEL PRESENTE CATÁLOGO. C R COPYRIGHT DERECHOS RESERVADOS

GRANADA DE 2.00"

Código	Centro a centro
PHM 3TS1583	15.830"
PHM 3TS1650	16.50"
PHM 3TS1658	16.625"
PHM 3TS1818	18.125"
PHM 3TS1914	19.250"
PHM 3TS1938	19.375"
PHM 3TS2000	20.00"
PHM 3TS2038	20.375"
PHM 3TS20500	21.50"
PHM 3TS213132	21.968"
PHM 3TS2289	22.890"
PHM 3TS2300	23.00"
PHM 3TS231516	23.937"
PHM 3TS23810	23.810"
PHM 3TS2400	24.00"
PHM 3TS2512	25.50"
PHM 3TS2538	25.375"
PHM 3TS3031	30.31"
PHM 3TS3033	32.31"
PHM 3TS24210	24.210"

PHM 3TS1818

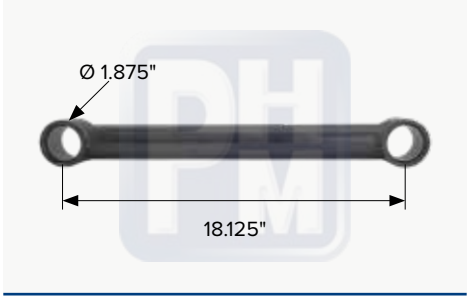

Tensor fijo

PHM 3TS213132



Tensor fijo

PHM 3TS23810

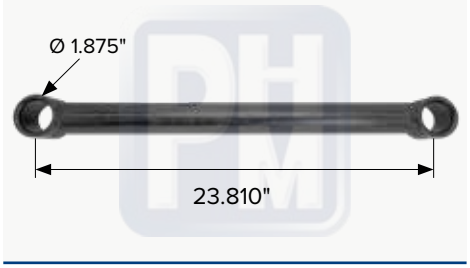

Tensor fijo

PHM 3TS2538

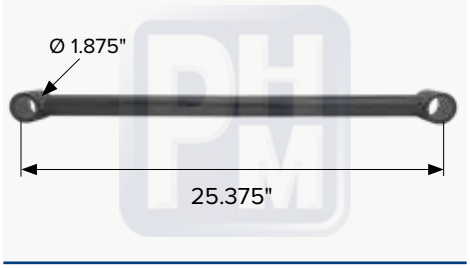

Tensor fijo

PHM 33456

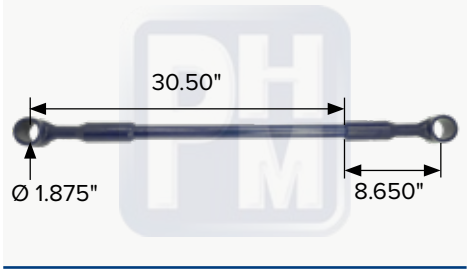

Tensor extra-rod ajustable de ácero forjado para granada de 2" soldable

PHM 33457

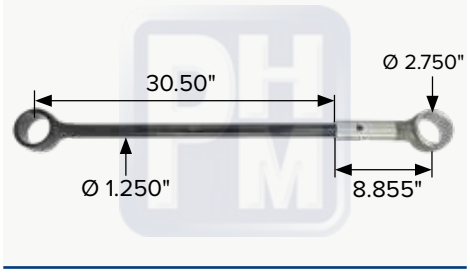

Tensor extra-rod ajustable de ácero forjado para granada de 2-¾" soldable

PHM 33458



Tensor suspensión delantera tipo ProStar

PHM 766C1

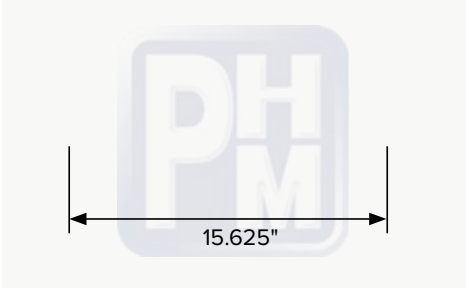

OEM 64768398

Tensor fijo

TT5578

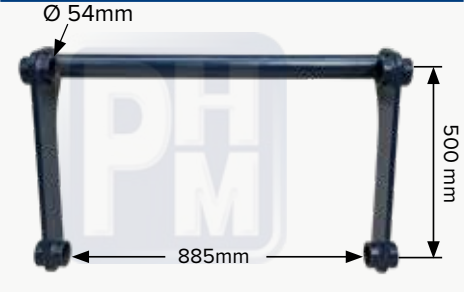

OEM 6084378C2

Barra estabilizadora IHC sin bujes

PHM ES UNA MARCA REGISTRADA Y PROTEGIDA POR LA PROPIEDAD INTELECTUAL EN MEXICO Y EN ESTADOS UNIDOS. PROHIBIDA LA REPRODUCCIÓN PARCIAL O TOTAL DEL CONTENIDO DEL PRESENTE CATÁLOGO. C R COPYRIGHT DERECHOS RESERVADOS

DESCARGA NUESTROS CATÁLOGOS

HENDRICKSON
CATÁLOGO



DESCARGAME

KENWORTH
CATÁLOGO



DESCARGAME

INTERNATIONAL
CATÁLOGO



DESCARGAME

FREIGHTLINER
CATÁLOGO



DESCARGAME

PETERBILT
CATÁLOGO



DESCARGAME

FRENOS
CATÁLOGO



DESCARGAME

CATÁLOGO
AGOSTO 2018

SUSPENSIONES
REFACCIONES

DESCARGAME

PRODUCTOS NUEVOS
ABRIL 2020



DESCARGAME

phm.com.mx



















TRUCK Tek PARTS

TECNOLOGÍA DE VANGUARDIA

PHM 15500

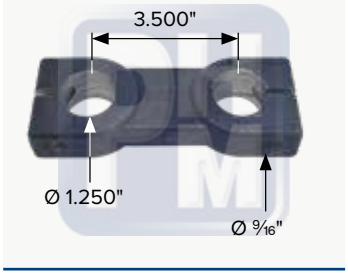

OEM
Albardón para muelle para Dina

PHM 15530

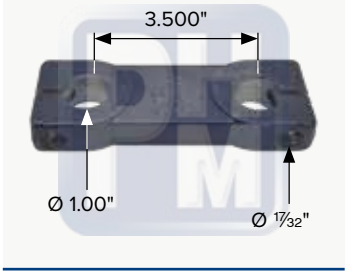

Albardón para muelle

PHM 15512

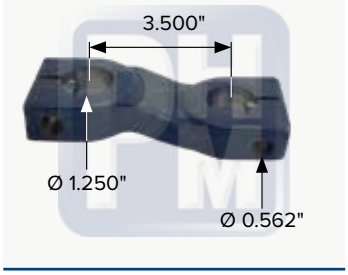

OEM 1617969000
Albardon para Dina Citus

PHM 15520

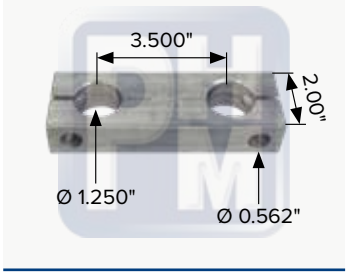

OEM 1664223C1
Albardón aluminio 1-¼"

PHM 35518

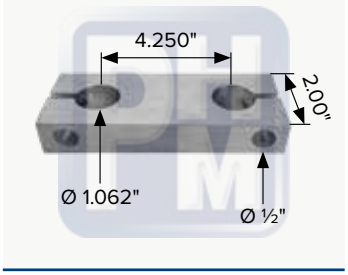

OEM 400091C1
Albardon para Autocar aluminio

PHM 35519

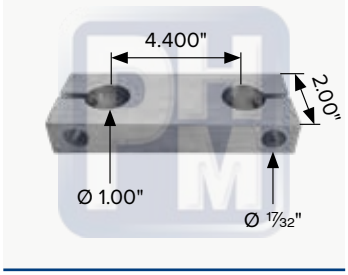

OEM 1654269C1
Albardon 5 ¾" THK perno 1"

PHM 15527

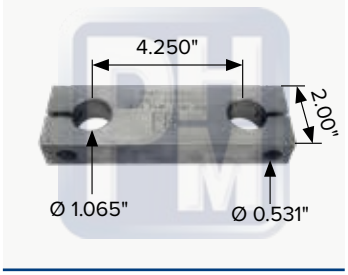

OEM 1606881C1
Albardon Dina

PHM 35523

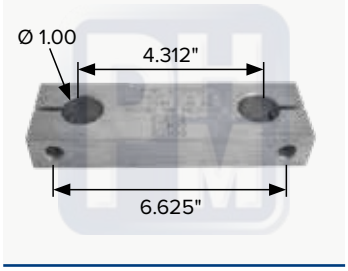

OEM 503959C1, 164223C1
Albardón de 1.00" para muelle

PHM 35599

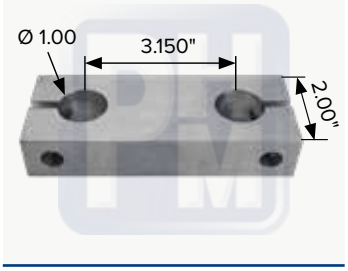

Albardón de 1.00" para muelle

PHM 15526

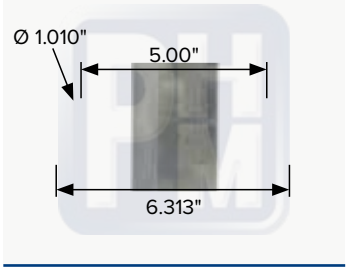

OEM B201002, B201008
Albardón para muelle

PHM 35544

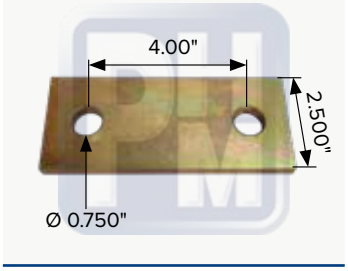

Albardon muelle barrenos de ¾"

PHM 35525

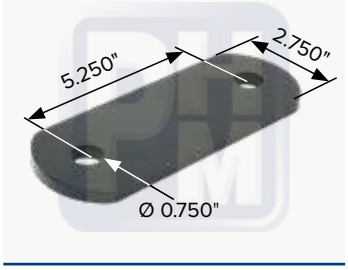

OEM 66545-000
Albardón para columpio y muelle

PHM 35545

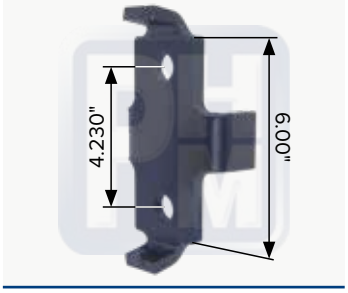

OEM 66545-000
Albardpibn para muelle, tipo ProStar

PHM 72100



OEM 470248C91
Columpio

PHM ES UNA MARCA REGISTRADA Y PROTEGIDA POR LA PROPIEDAD INTELECTUAL EN MEXICO Y EN ESTADOS UNIDOS. PROHIBIDA LA REPRODUCCIÓN PARCIAL O TOTAL DEL CONTENIDO DEL PRESENTE CATÁLOGO. C R COPYRIGHT DERECHOS RESERVADOS

PHM 75295

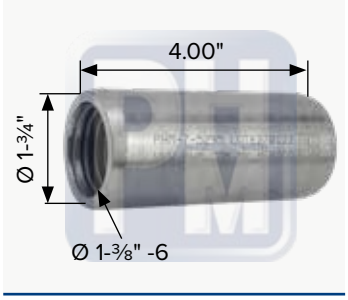

OEM 5295
Buje roscado en acero para muelle y perchas

PHM 7P1400

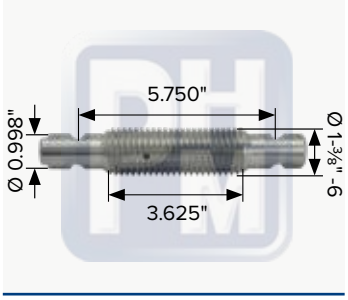

OEM 507203C1
Perno roscado para muelle, fabricado en acero para buje **PHM 75295**

TTPA1368

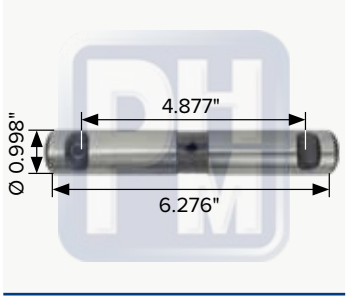

OEM 164811OC1
Perno templado y rectificado para muelle de 1"

PHM 77001



OEM 441246C1
Seguro de ½" con rosca de ⅜" Dina, Famsa

TTPD68210

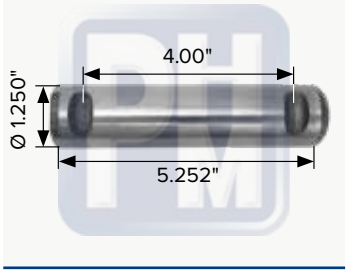

OEM 190702R1
Perno templado y rectificado para muelle de 1-¼"

TTP1434

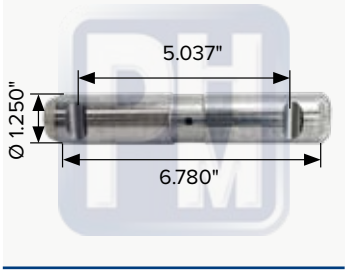

OEM 1661976C3
Perno templado y rectificado para muelle de 1-¼"

TTP1368

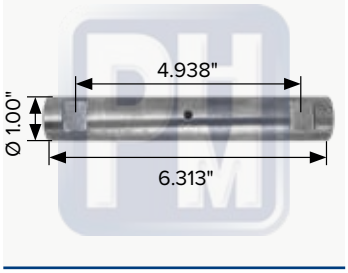

OEM 1648110C1
Perno templado y rectificado para muelle de 1", ranura cuadrada

TTPD68220

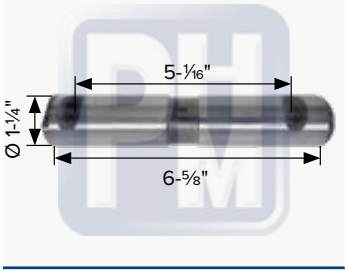

OEM 3511254C1
Perno templado y rectificado para muelle de 1 ¼" para percha 15007

TTP1369

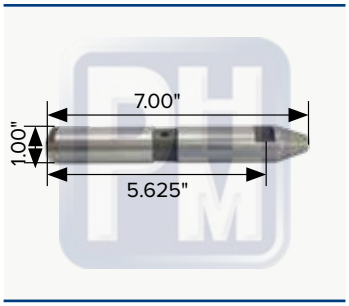

OEM 1648109C1
Perno para muelle de 1", punta de lápiz

PHM 2KN002



Kit de pernos de 1-¼"y albardones

PHM 2KN005

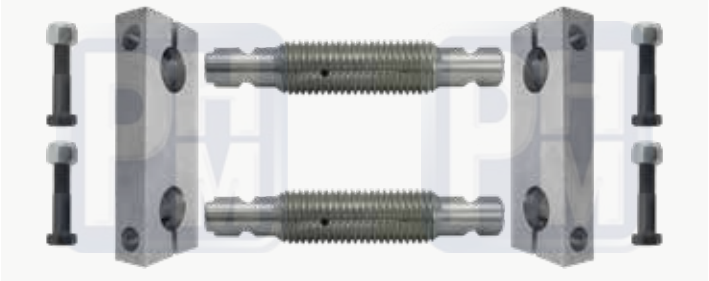

Kit de pernos roscados de 1-1⁄16" y con albardones PHM 35519

PHM 2KN004

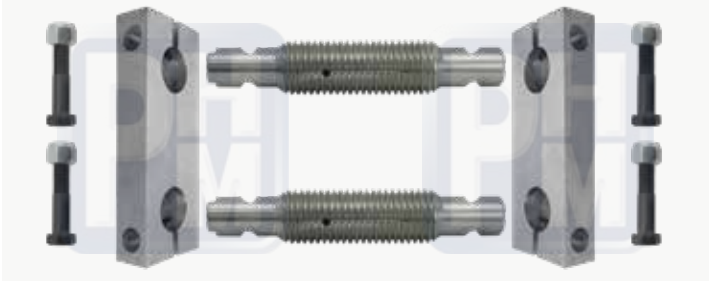

Kit de pernos roscados de 1-1⁄16" y con albardones PHM 35518

PHM ES UNA MARCA REGISTRADA Y PROTEGIDA POR LA PROPIEDAD INTELECTUAL EN MEXICO Y EN ESTADOS UNIDOS. PROHIBIDA LA REPRODUCCIÓN PARCIAL O TOTAL DEL CONTENIDO DEL PRESENTE CATÁLOGO. C R COPYRIGHT DERECHOS RESERVADOS

PHM 10669

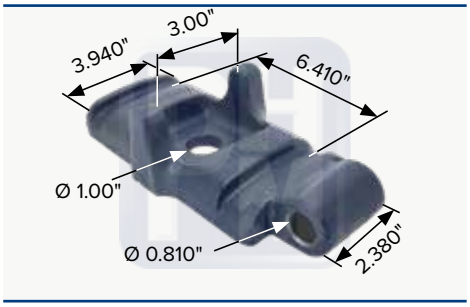

OEM 3660669C1
Sobremuelle delantero Prostar

PHM 13570

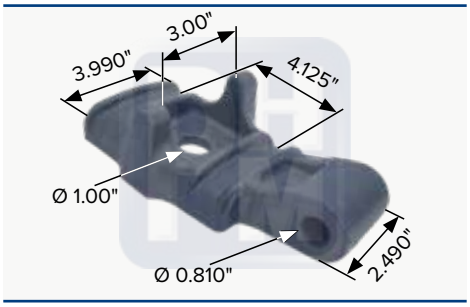

OEM 3570049C1
Sobremuelle con soporte de amortiguador

PHM 14033



OEM 2005307C1
Asiento de muelle a 2°

PHM 12168

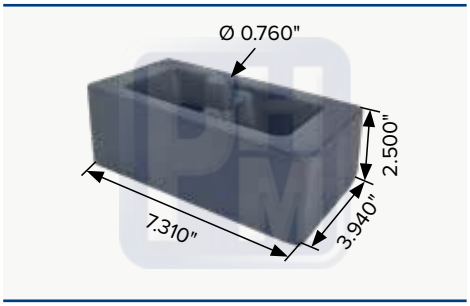

OEM 3565576C2
Tacón cuña de 2.5°

PHM 12169

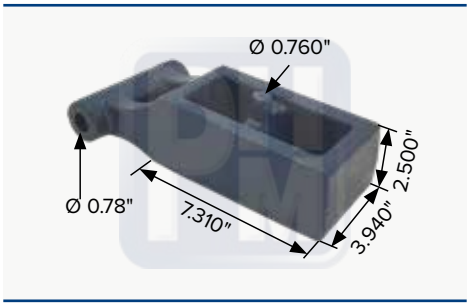

OEM 3500952C1
Tacón cuña de 2.5°, con soporte de amortiguador

PHM 14034



OEM 2005309C1
Asiento de muelle a 5°

PHM 12150

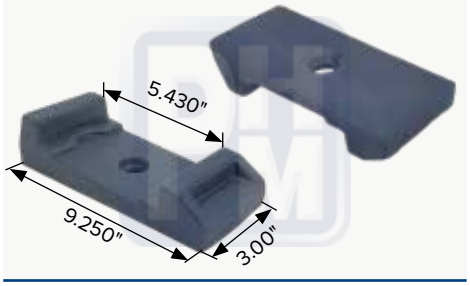

OEM 493005C1, MIH55495
Asiento de muelle

PHM 12210

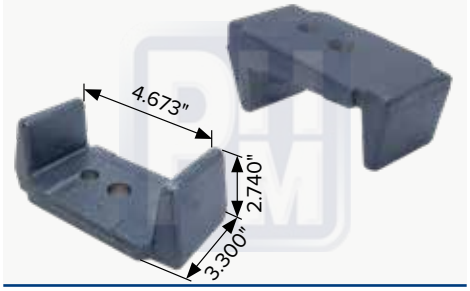

OEM 508920C4
Asiento de muelle a 4°

PHM 12211

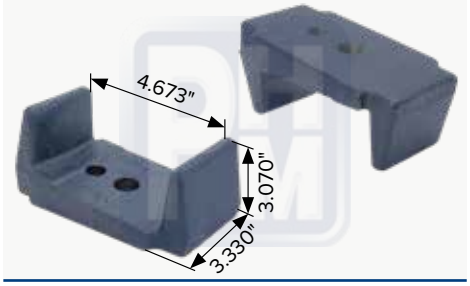

OEM 493484C2
Asiento de muelle a 7°

PHM 12355

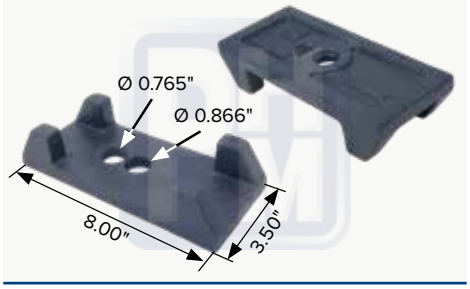

OEM 493480C2
Asiento de muelle

PHM 17010

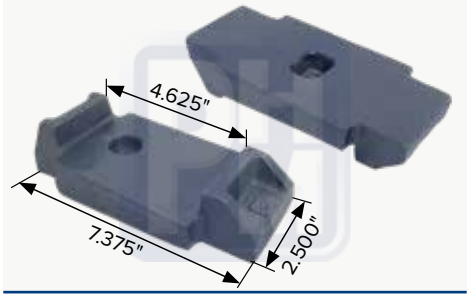

OEM 473397C2
Cuña trasera lado derecho a 4°, para muelle de 3.00"

PHM 17010A

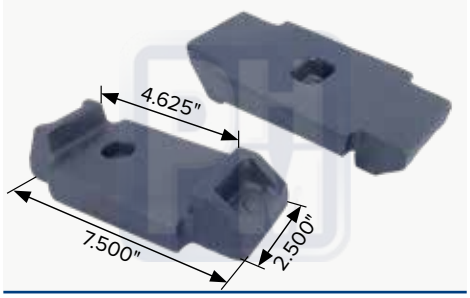

OEM 473396C2
Cuña trasera lado izquierdo a 4°, para muelle de 3.00"

PHM ES UNA MARCA REGISTRADA Y PROTEGIDA POR LA PROPIEDAD INTELECTUAL EN MEXICO Y EN ESTADOS UNIDOS. PROHIBIDA LA REPRODUCCIÓN PARCIAL O TOTAL DEL CONTENIDO DEL PRESENTE CATÁLOGO. C R COPYRIGHT DERECHOS RESERVADOS

PHM 17015

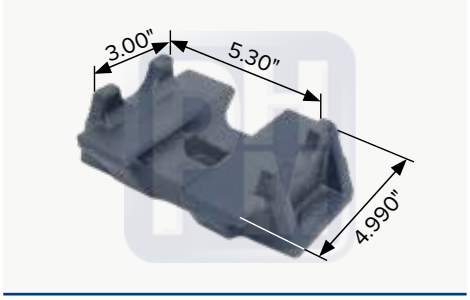

OEM 3548296C2
Asiento de muelle **3.5°** para ProStar

PHM 17016

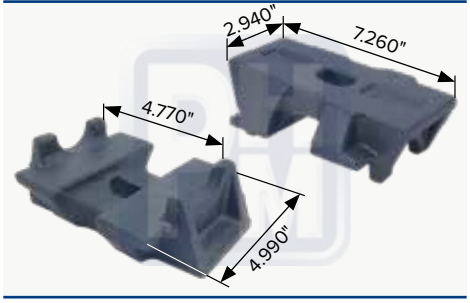

OEM 3548297C3
Asiento de muelle a **6°** para ProStar

PHM 17051

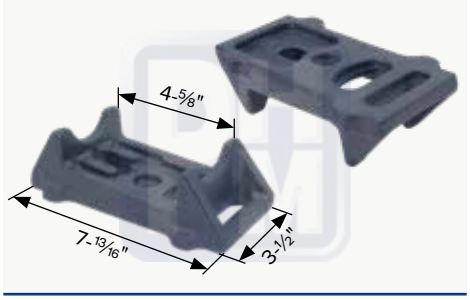

OEM 493487C2
Asiento de muelle 3-½" a **3.4°**

PHM 19923

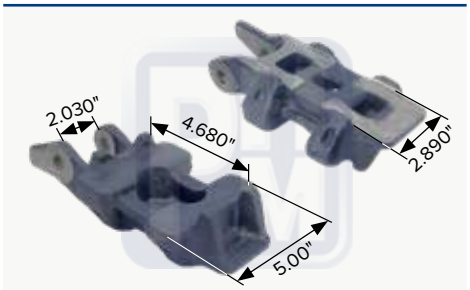

OEM 3769923C2
Asiento de muelle con soporte de amortiguador

PHM 15335

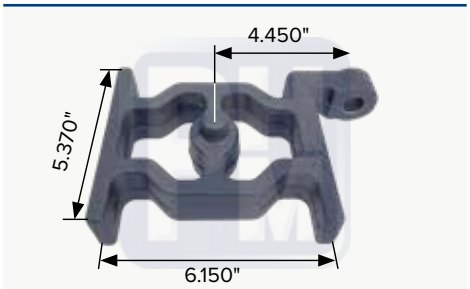

OEM 3533358C1
Cuña soporte de amortiguador

PHM 15336

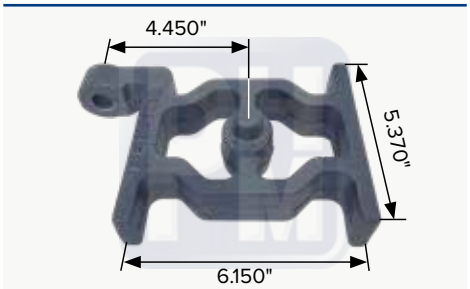

OEM 3533359C1
Cuña soporte de amortiguador

PHM 12353

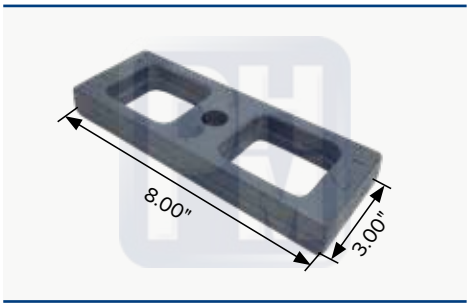

Tacón separdor

PHM 17052

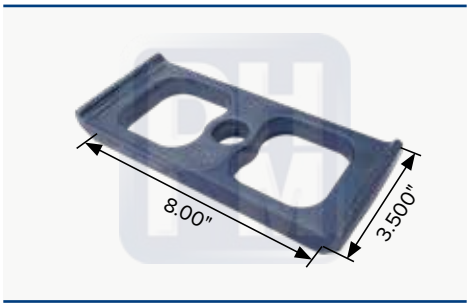

Espaciador de muelle "Z" 3-½"

PHM 15338

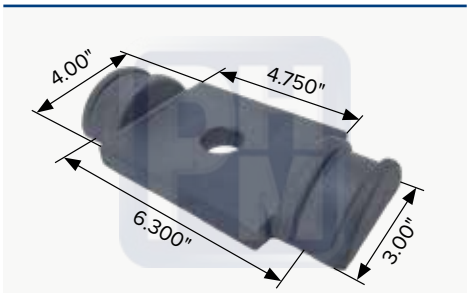

OEM 3541539C3
Sobre muelle

PHM 16870

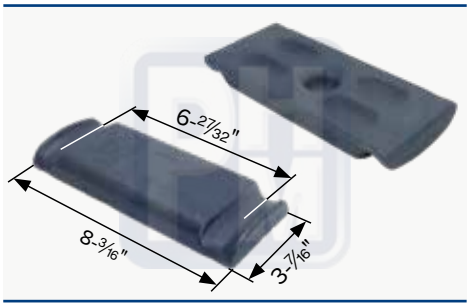

OEM 581744C1
Sobremuelle

PHM 16871

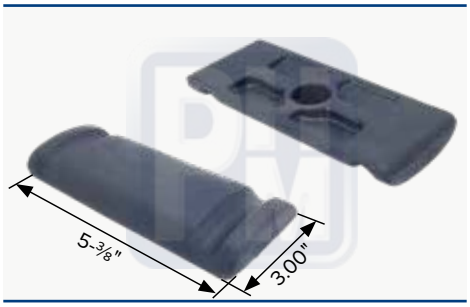

Sobremuelle 3" 5 ⅜"

PHM 15218



OEM 581744C1
Sobremuelle

PHM ES UNA MARCA REGISTRADA Y PROTEGIDA POR LA PROPIEDAD INTELECTUAL EN MEXICO Y EN ESTADOS UNIDOS. PROHIBIDA LA REPRODUCCIÓN PARCIAL O TOTAL DEL CONTENIDO DEL PRESENTE CATÁLOGO. C R COPYRIGHT DERECHOS RESERVADOS

PHM 14498

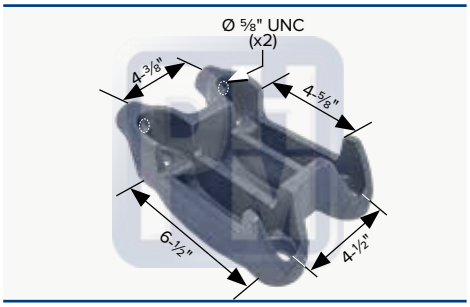

OEM 2991823C1
Tapa inferior izquierda para diferencial y pernos U

PHM 14499

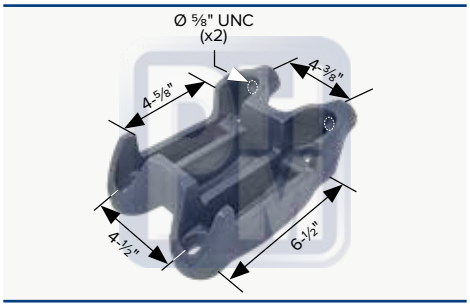

OEM 2991824C1
Tapa inferior derecha para diferencial y pernos U

PHM 15505



OEM 508922C2
Tapa inferior para diferencial y pernos U

PHM 12212

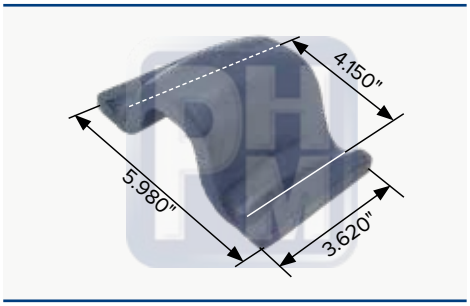

Asiento para pernos "U" para muelle de 4.0"

PHM 12165

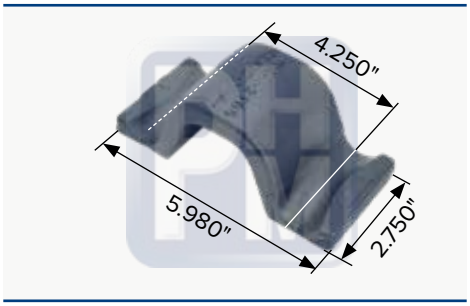

Asiento para pernos "U" para muelle de 3.0"

PHM 12167

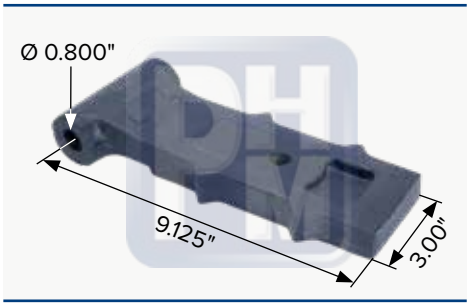

OEM 539907C1
Sobremuelle con soporte de amortiguador

PHM 16018

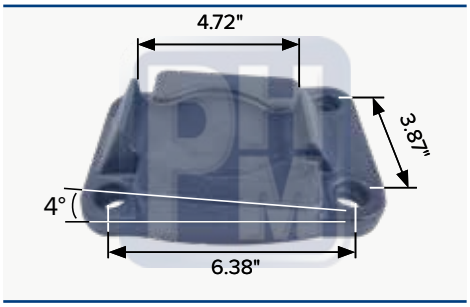

OEM 383249C2
Tapa inferior para diferencial, de 4° de inclinación

PHM 16002

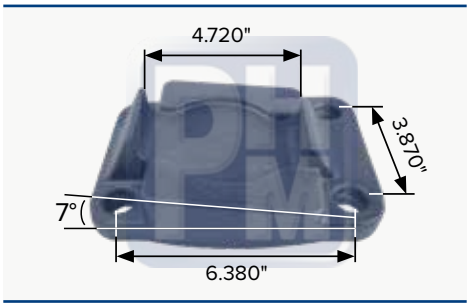

OEM 1648598C1
Tapa inferior para diferencial, de 7° de inclinación

PHM 12170

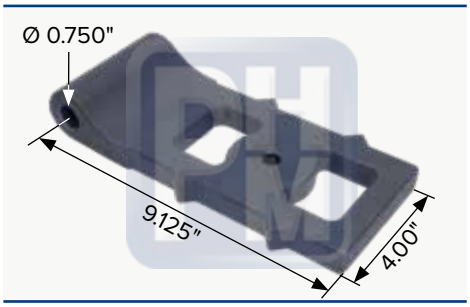

OEM 1667608C1
Sobremuelle con soporte de amortiguador

PHM 78232

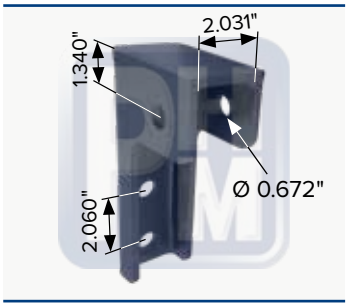

OEM 3580332C1
Soporte superior de amortiguador

PHM 30535

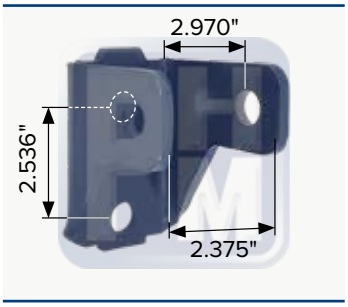

OEM 3810535C1
Soporte superior de amortiguador delantero

PHM 25017R

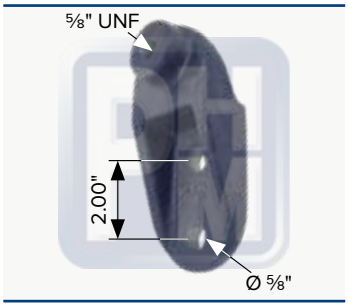

OEM 3541648C2
Soporte superior de amortiguador

PHM 23199

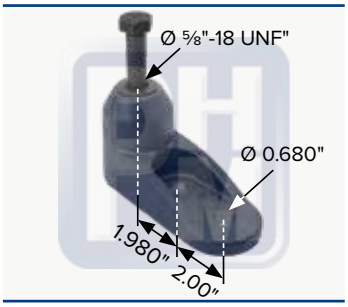

OEM 3810906C1
Soporte superior de amortiguador

PHM ES UNA MARCA REGISTRADA Y PROTEGIDA POR LA PROPIEDAD INTELECTUAL EN MEXICO Y EN ESTADOS UNIDOS. PROHIBIDA LA REPRODUCCIÓN PARCIAL O TOTAL DEL CONTENIDO DEL PRESENTE CATÁLOGO. C R COPYRIGHT DERECHOS RESERVADOS

PHM 15503



OEM 1654022C2

Soporte inferior de amortiguador derecho

PHM 15504



OEM 1654021C2

Soporte de amortiguador izquierdo

PHM 38002

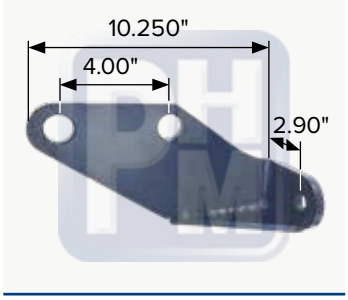

OEM 3601126C1

Soporte inferior de amortiguador izquierdo

PHM 38003

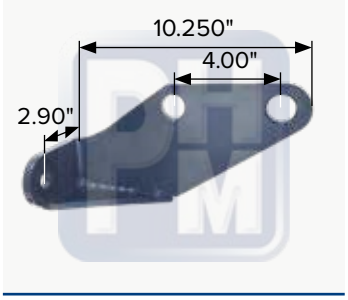

OEM 3601127C1

Soporte inferior de amortiguador derecho

PHM 71004

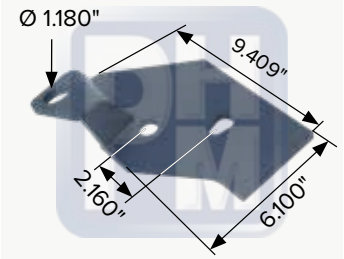

OEM 1669174C1

Soporte inferior amortiguador derecho para rabon delantero muelle 4"

PHM 71005

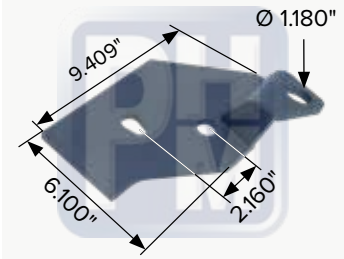

OEM 1669173C1

Soporte inferior amortiguador izquierdo para rabon delantero muelle 4"

PHM 71006

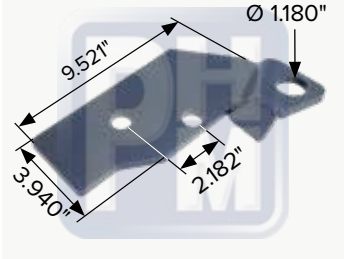

OEM 1669175C1

Soporte inferior amortiguador izquierdo inferior para rabon delantero muelle 3"

PHM 71007

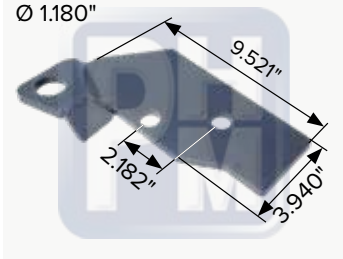

OEM 1669176C1

Soporte inferior amortiguador derecho inferior para rabon delantero muelle 3"

PHM 7637L

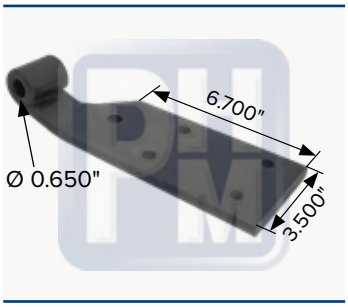

OEM 579637C2

Soportes inferior de amortiguador izquierdo

PHM 7637R

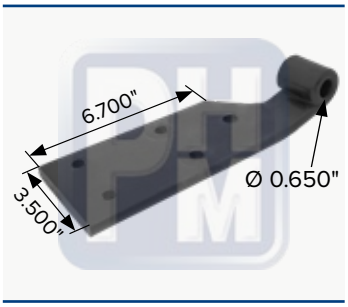

OEM 579638C2

Soportes inferior de amortiguador derecho

PHM 12213

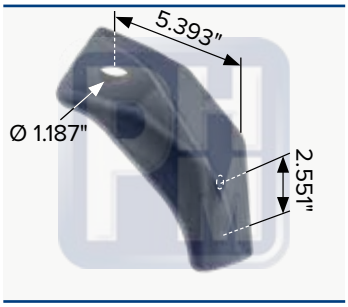

OEM 804C030050

Soporte superior de amortiguador, para Dina

PHM 71003

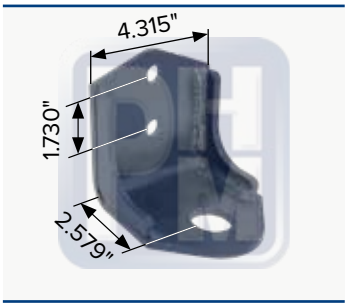

OEM 1664847C1

Soporte superior de amortiguador delantero

PHM 30099

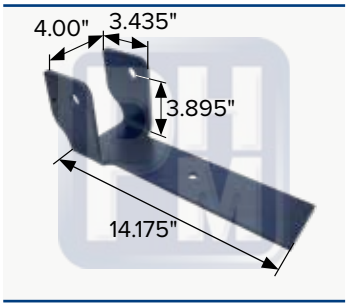

OEM 52501000

Soporte superior de amortiguador inferior para ProStar

PHM 38093

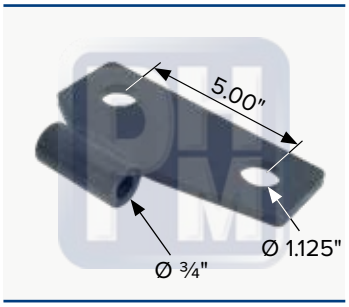

Soporte de amortiguador delantero

PHM 30027

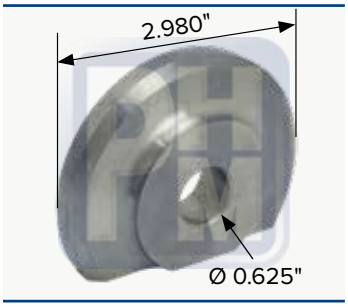

OEM 579240C2

Separador de amortiguador

PHM 1804C

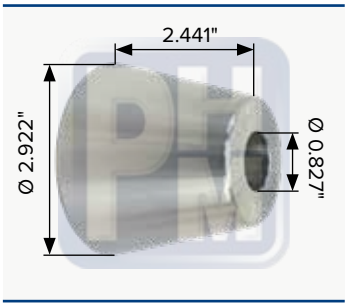

OEM 804C030080

Separador de amortiguador

PHM ES UNA MARCA REGISTRADA Y PROTEGIDA POR LA PROPIEDAD INTELECTUAL EN MEXICO Y EN ESTADOS UNIDOS. PROHIBIDA LA REPRODUCCIÓN PARCIAL O TOTAL DEL CONTENIDO DEL PRESENTE CATÁLOGO. C R COPYRIGHT DERECHOS RESERVADOS

Suspensión trasera

Guía de partes para carga media y pesada

3000/4000/7000/8000 Series "S"

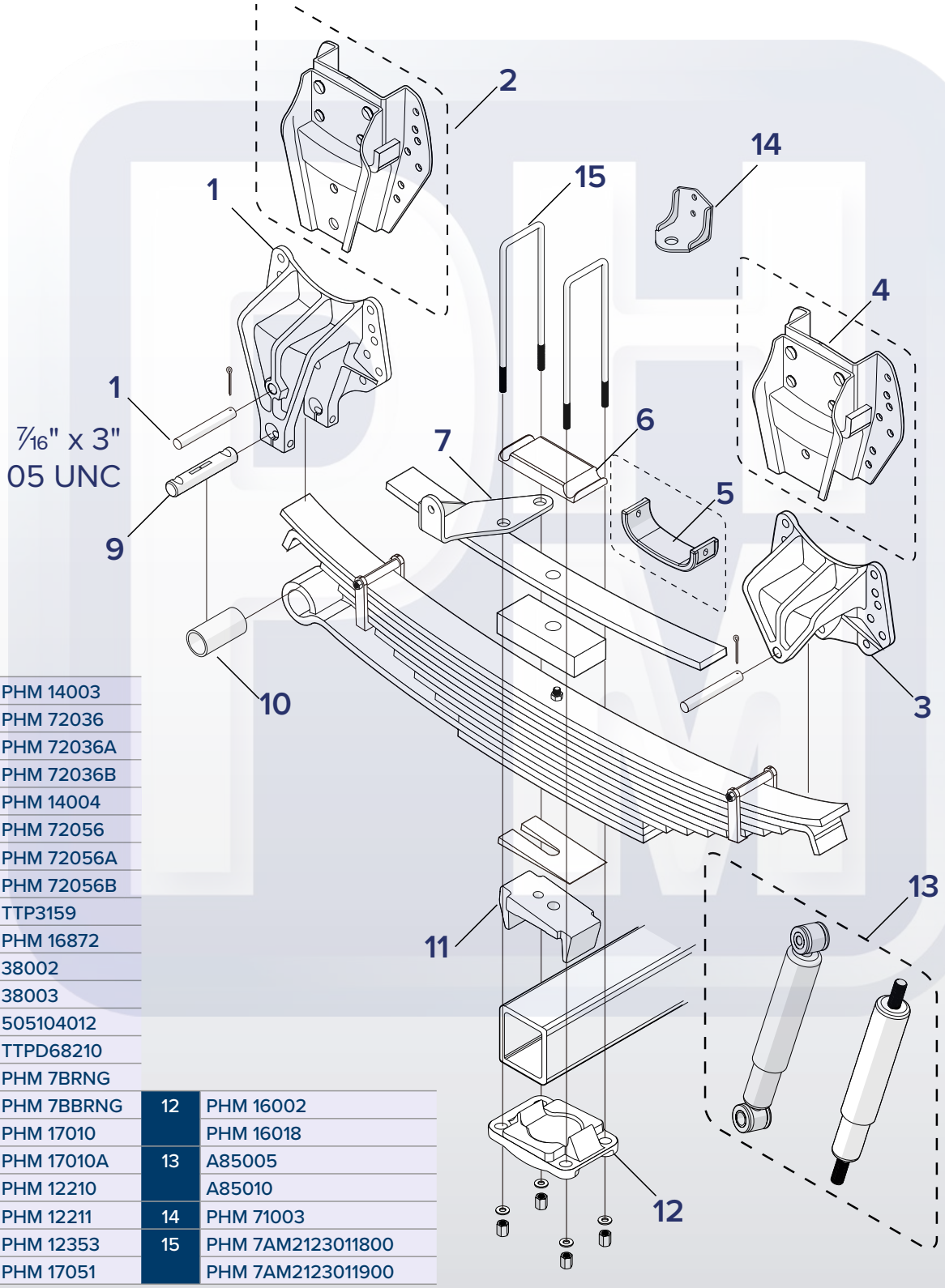

1	PHM 14003		
2	PHM 72036		
	PHM 72036A		
	PHM 72036B		
3	PHM 14004		
4	PHM 72056		
	PHM 72056A		
	PHM 72056B		
5	TTP3159		
6	PHM 16872		
7	38002		
	38003		
8	505104012		
9	TTPD68210		
10	PHM 7BRNG		
	PHM 7BBRNG	12	PHM 16002
11	PHM 17010		PHM 16018
	PHM 17010A	13	A85005
	PHM 12210		A85010
	PHM 12211	14	PHM 71003
	PHM 12353	15	PHM 7AM2123011800
	PHM 17051		PHM 7AM2123011900

PHM ES UNA MARCA REGISTRADA Y PROTEGIDA POR LA PROPIEDAD INTELECTUAL EN MEXICO Y EN ESTADOS UNIDOS. PROHIBIDA LA REPRODUCCIÓN PARCIAL O TOTAL DEL CONTENIDO DEL PRESENTE CATÁLOGO. C R COPYRIGHT DERECHOS RESERVADOS

Suspensión trasera

Guía de partes para *Corporate*

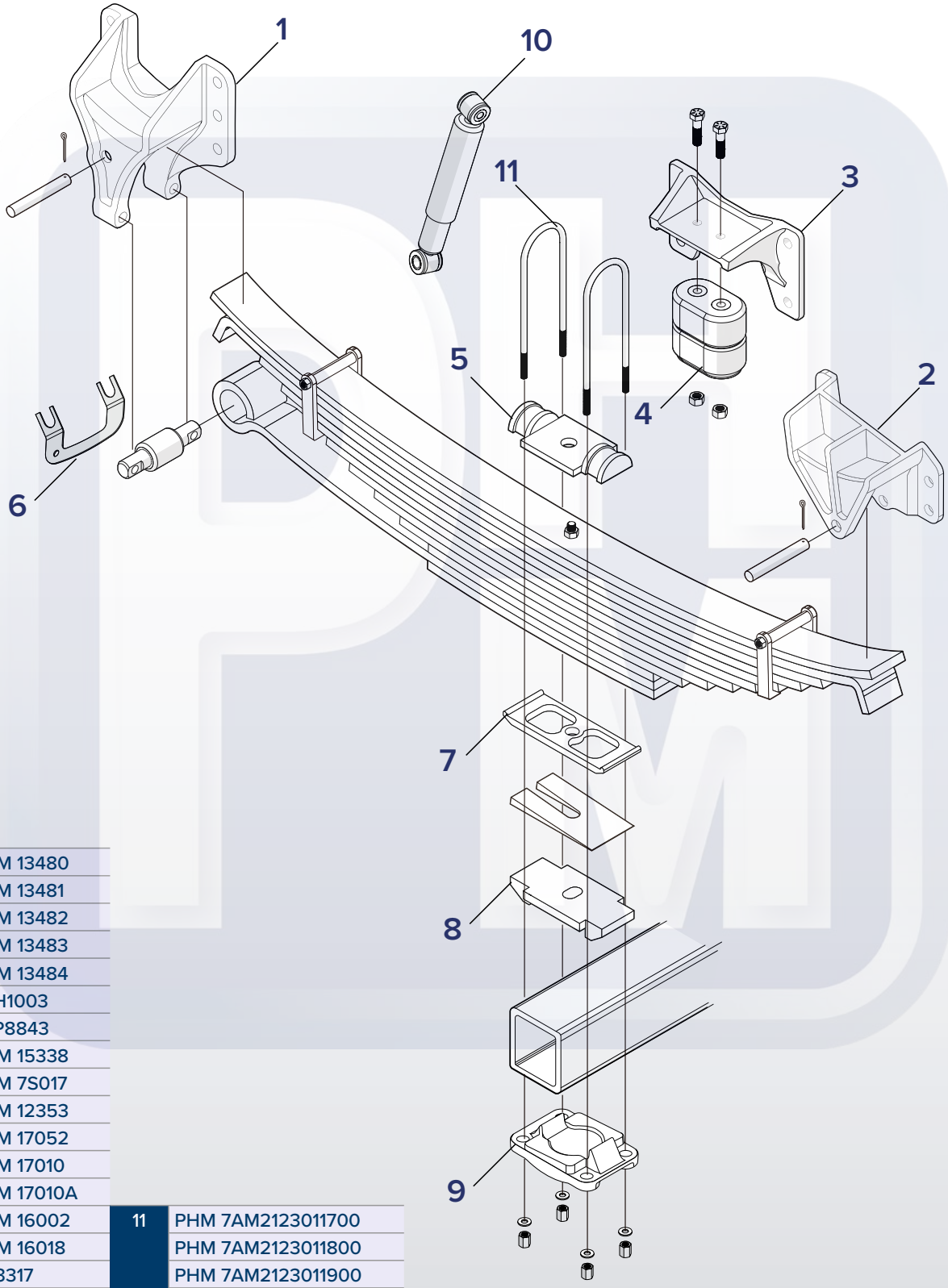

1	PHM 13480	11	PHM 7AM2123011700
	PHM 13481		PHM 7AM2123011800
2	PHM 13482		PHM 7AM2123011900
	PHM 13483		PHM 7AM2123012300
3	PHM 13484		
4	TTH1003		
	TTP8843		
5	PHM 15338		
6	PHM 7S017		
7	PHM 12353		
	PHM 17052		
8	PHM 17010		
	PHM 17010A		
9	PHM 16002		
	PHM 16018		
10	A83317		
	A83636		

PHM ES UNA MARCA REGISTRADA Y PROTEGIDA POR LA PROPIEDAD INTELECTUAL EN MEXICO Y EN ESTADOS UNIDOS. PROHIBIDA LA REPRODUCCIÓN PARCIAL O TOTAL DEL CONTENIDO DEL PRESENTE CATÁLOGO. C R COPYRIGHT DERECHOS RESERVADOS

Suspensión trasera

Guía de partes para *Corporate Air, muelle "Z"*

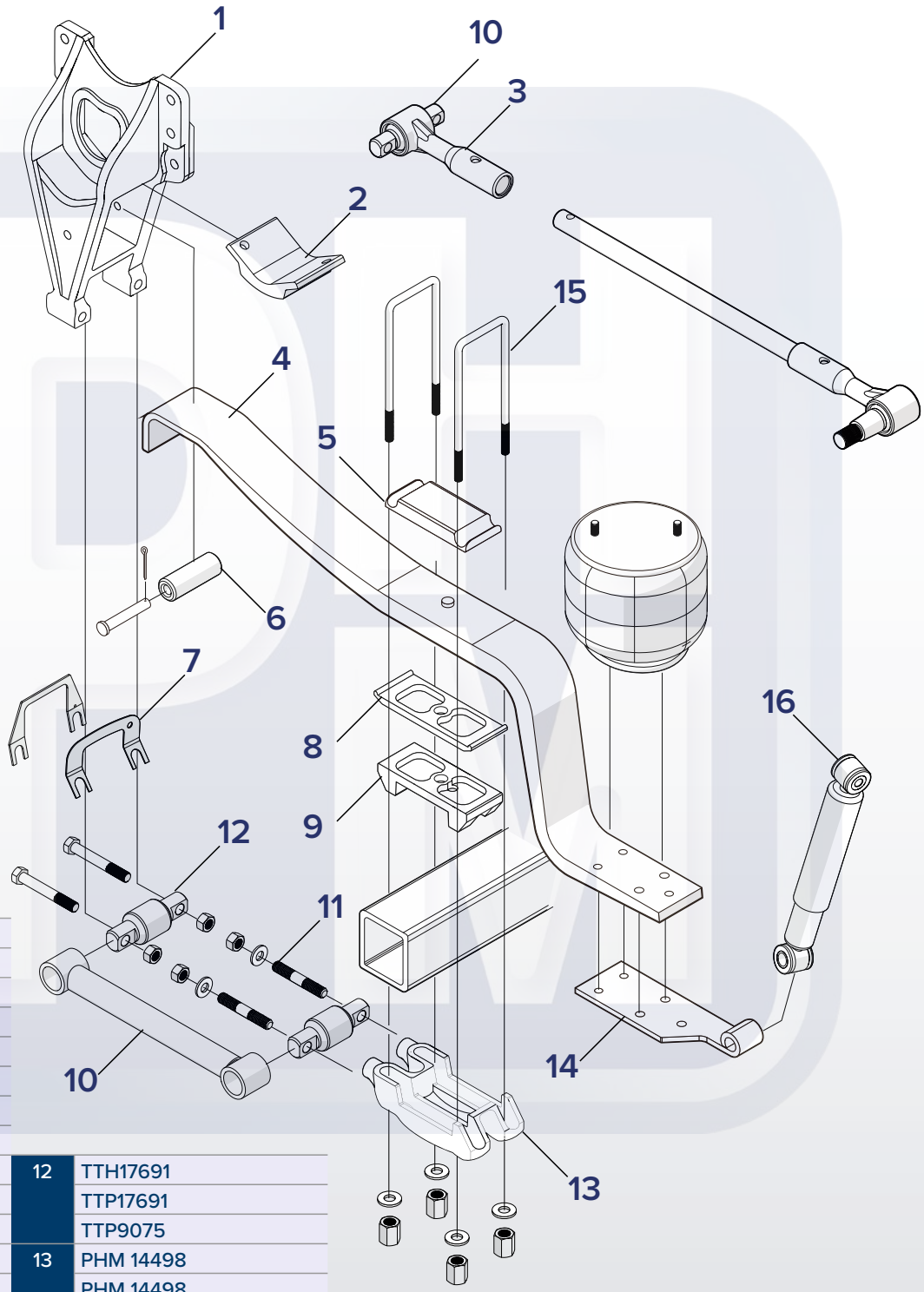

1	PHM 14001
2	TTP9150
	TTP571960C1A
3	PHM 33456
	PHM 33457
4	PHM 7HMZ550677HD
	PHM 7HMZ550677
5	PHM 16870
6	PHM 31535
7	PHM 7S015
	PHM 7S017
8	PHM 17052
9	PHM 14033
	PHM 14034
	PHM 17051
10	PHM 3TS1818
11	PHM 30006

12	TTH17691
	TTP17691
	TTP9075
13	PHM 14498
	PHM 14498
14	PHM 7637L
	PHM 7637R
15	PHM 7AM2143091600
	PHM 7AM2123011400

16	A85003
	A83101
	A85300
	A85304

PHM ES UNA MARCA REGISTRADA Y PROTEGIDA POR LA PROPIEDAD INTELECTUAL EN MEXICO Y EN ESTADOS UNIDOS. PROHIBIDA LA REPRODUCCIÓN PARCIAL O TOTAL DEL CONTENIDO DEL PRESENTE CATÁLOGO. C R COPYRIGHT DERECHOS RESERVADOS

Suspensión trasera

Guía de partes para *Corporate Four Spring 8100/9200 Series*

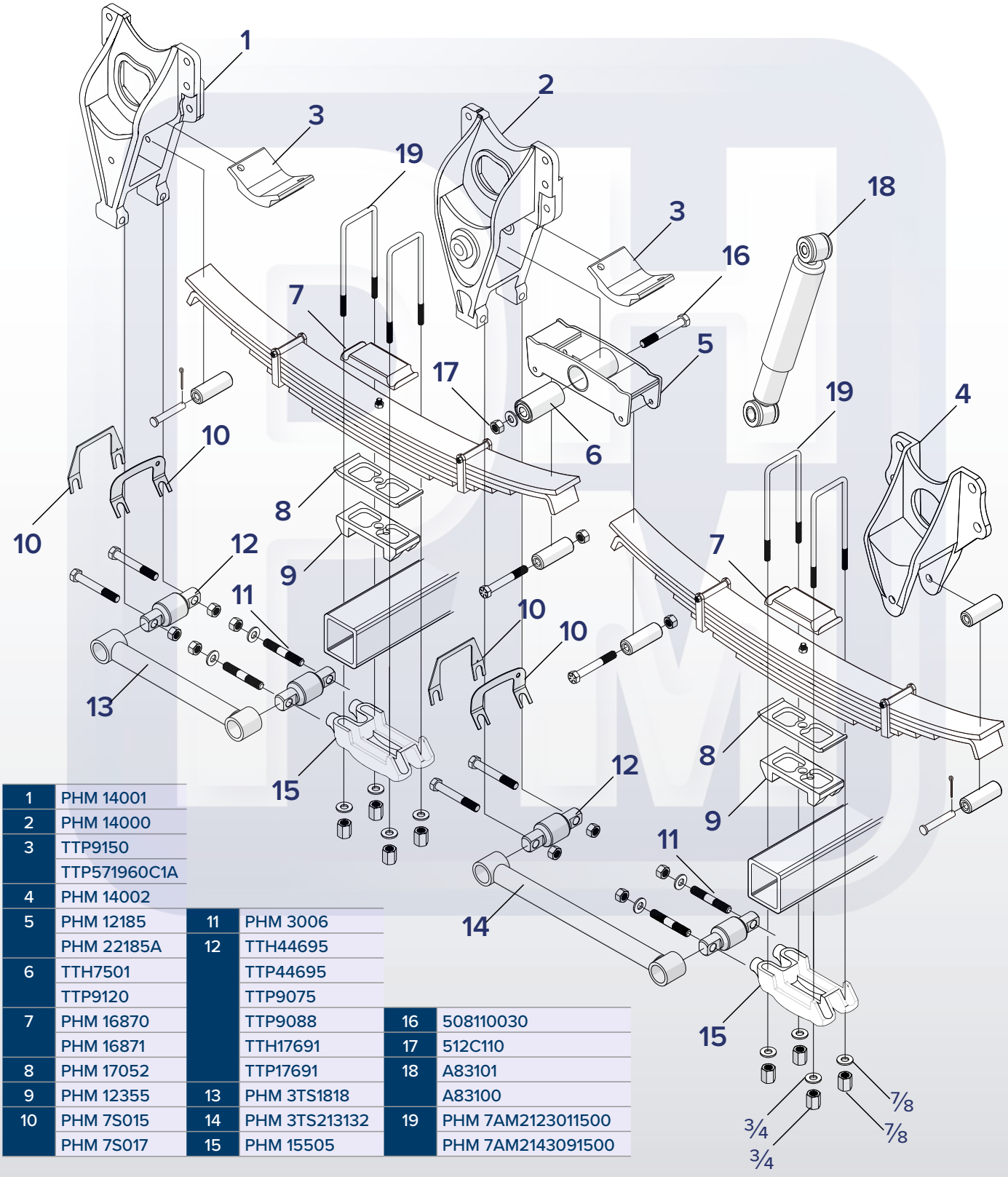

1	PHM 14001				
2	PHM 14000				
3	TTP9150				
	TTP571960C1A				
4	PHM 14002				
5	PHM 12185	11	PHM 3006		
	PHM 22185A	12	TTH44695		
6	TTH7501		TTP44695		
	TTP9120		TTP9075		
7	PHM 16870		TTP9088	16	508110030
	PHM 16871		TTH17691	17	512C110
8	PHM 17052		TTP17691	18	A83101
9	PHM 12355	13	PHM 3TS1818		A83100
10	PHM 7S015	14	PHM 3TS213132	19	PHM 7AM2123011500
	PHM 7S017	15	PHM 15505		PHM 7AM2143091500

PHM ES UNA MARCA REGISTRADA Y PROTEGIDA POR LA PROPIEDAD INTELECTUAL EN MEXICO Y EN ESTADOS UNIDOS. PROHIBIDA LA REPRODUCCIÓN PARCIAL O TOTAL DEL CONTENIDO DEL PRESENTE CATÁLOGO. C R COPYRIGHT DERECHOS RESERVADOS

Suspensión trasera

Guía de partes para *Corporate Air*

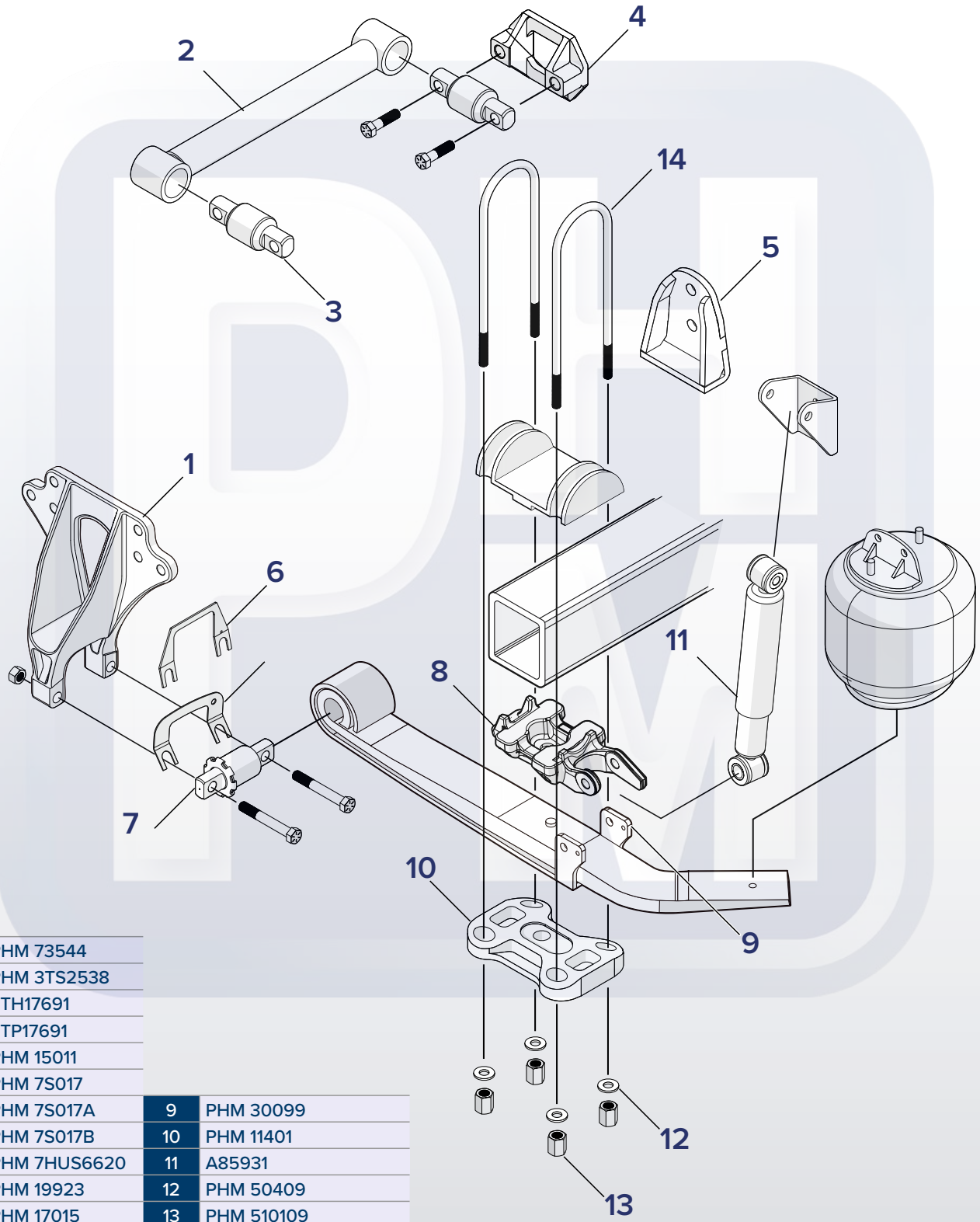

1	PHM 73544		
2	PHM 3TS2538		
3	TTH17691		
	TTP17691		
4	PHM 15011		
6	PHM 7S017		
	PHM 7S017A	9	PHM 30099
	PHM 7S017B	10	PHM 11401
7	PHM 7HUS6620	11	A85931
8	PHM 19923	12	PHM 50409
	PHM 17015	13	PHM 510109
	PHM 17016	14	PHM 7AM3145091612

PHM ES UNA MARCA REGISTRADA Y PROTEGIDA POR LA PROPIEDAD INTELECTUAL EN MEXICO Y EN ESTADOS UNIDOS. PROHIBIDA LA REPRODUCCIÓN PARCIAL O TOTAL DEL CONTENIDO DEL PRESENTE CATÁLOGO. C R COPYRIGHT DERECHOS RESERVADOS

Suspensión delantera

Guía de partes para *32-3300, 41-4400, 73-7700*

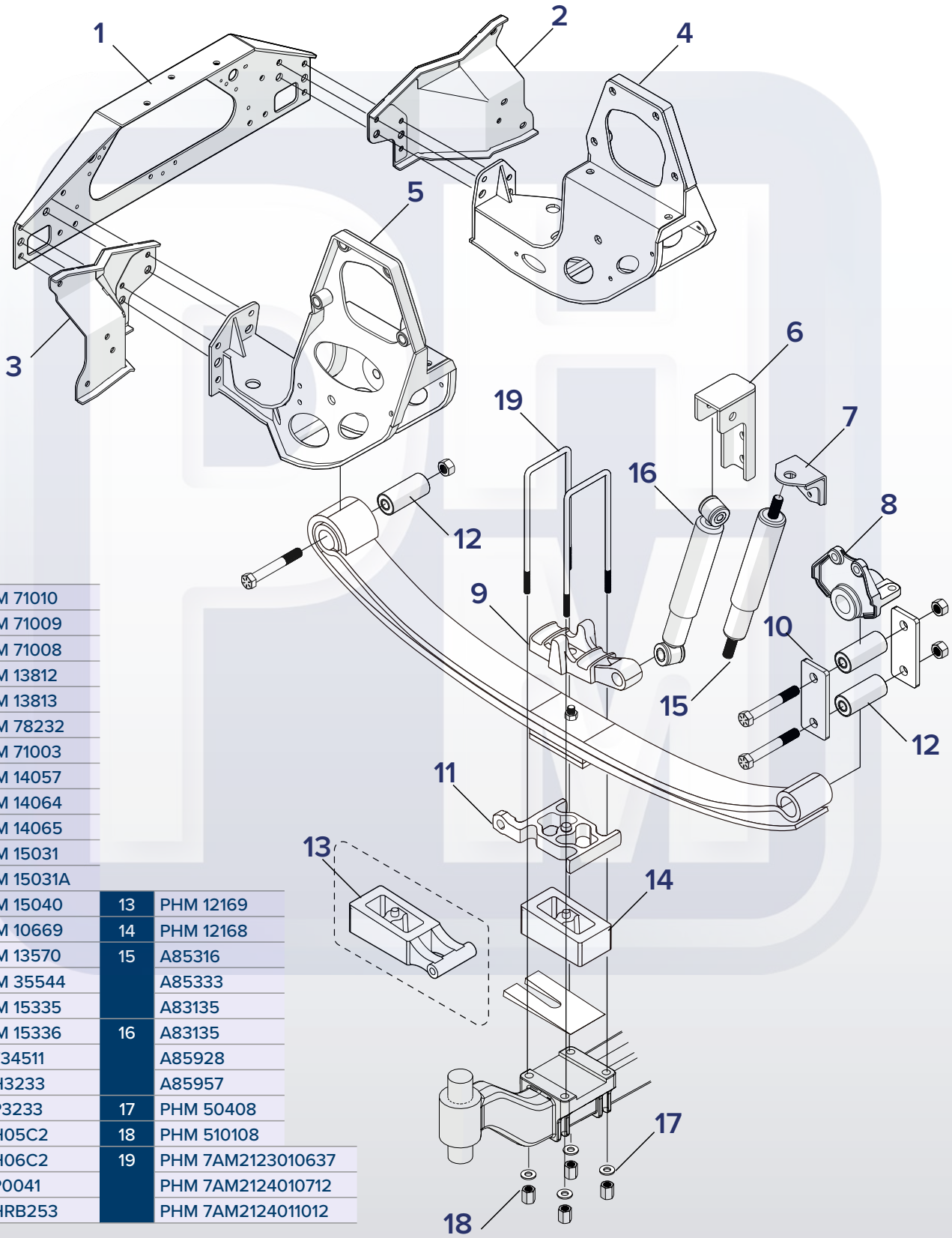

1	PHM 71010
2	PHM 71009
3	PHM 71008
4	PHM 13812
5	PHM 13813
6	PHM 78232
7	PHM 71003
8	PHM 14057
	PHM 14064
	PHM 14065
	PHM 15031
	PHM 15031A
	PHM 15040
9	PHM 10669
	PHM 13570
10	PHM 35544
11	PHM 15335
	PHM 15336
12	TT734511
	TTH3233
	TTP3233
	TTH05C2
	TTH06C2
	TTP0041
	TTHRB253

13	PHM 12169
14	PHM 12168
15	A85316
	A85333
	A83135
16	A83135
	A85928
	A85957
17	PHM 50408
18	PHM 510108
19	PHM 7AM2123010637
	PHM 7AM2124010712
	PHM 7AM2124011012

PHM ES UNA MARCA REGISTRADA Y PROTEGIDA POR LA PROPIEDAD INTELECTUAL EN MEXICO Y EN ESTADOS UNIDOS. PROHIBIDA LA REPRODUCCIÓN PARCIAL O TOTAL DEL CONTENIDO DEL PRESENTE CATÁLOGO. C R COPYRIGHT DERECHOS RESERVADOS

Suspensión delantera

Guía de partes para *3600/3700/3800/3900*

Chasis de Autobús

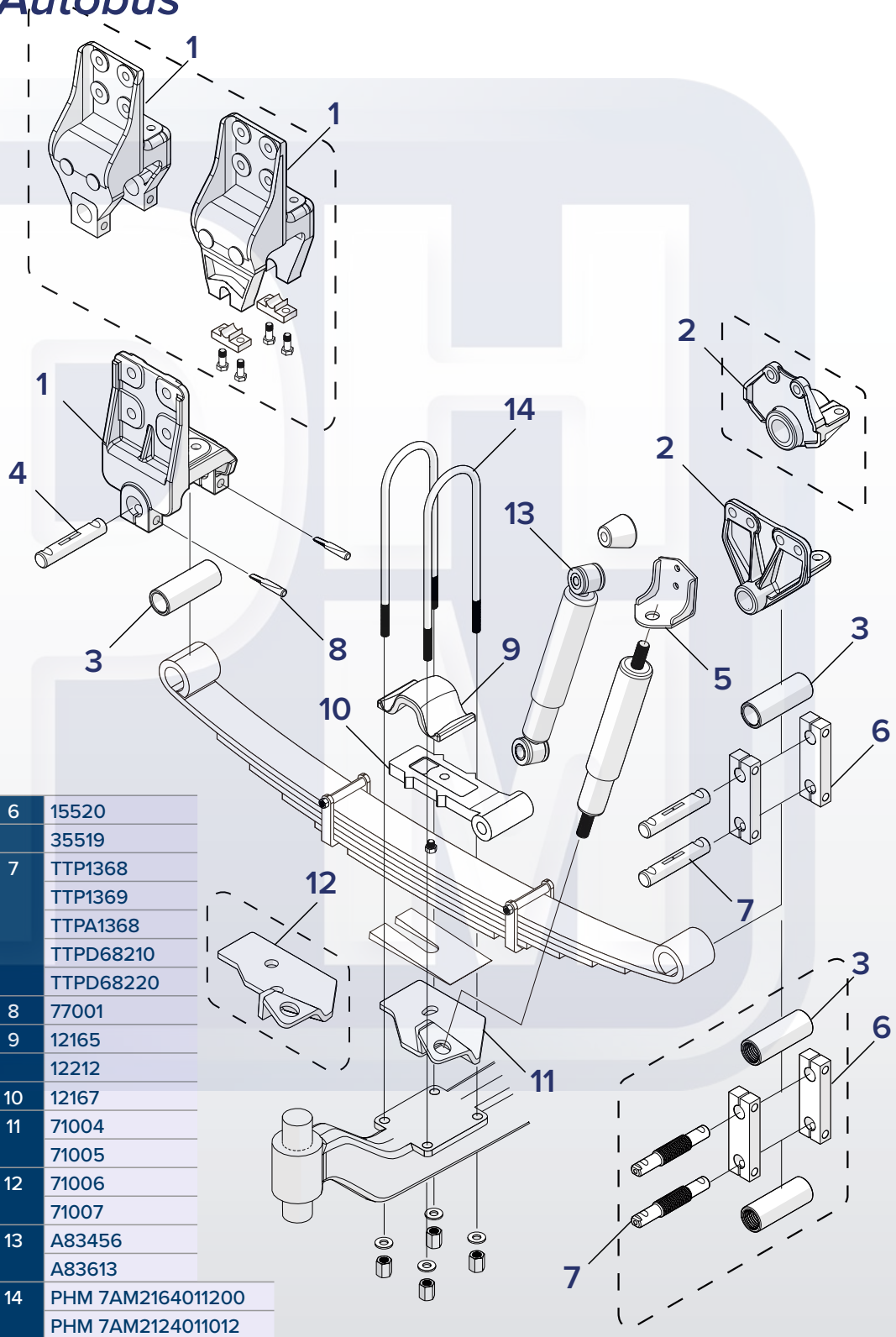

1	PHM 12356		
	PHM 12361		
	PHM 14014		
	PHM 14014A		
	PHM 14014 B		
	PHM 14060		
	PHM 14800		
	PHM 15001		
	PHM 15001A		
	PHM 15007		
	PHM 15007A		
	PHM 17012		
2	PHM 14026		
	PHM 14028		
	PHM 14064		
	PHM 5002	6	15520
	PHM 15002A		35519
	PHM 15002B	7	TTP1368
	PHM 15002C		TTP1369
	PHM 15006		TTPA1368
	PHM 15006A		TTPD68210
	PHM 15006B		TTPD68220
	PHM 15006C	8	77001
	PHM 15031	9	12165
	PHM 15031A		12212
	PHM 15031ESP	10	12167
	PHM 15040	11	71004
	PHM 15412		71005
	PHM 15412B	12	71006
	PHM 15412C		71007
	PHM 15412E	13	A83456
	PHM 15013		A83613
3	PHM 7BRNK	14	PHM 7AM2164011200
4	TTP1434		PHM 7AM2124011012
5	PHM 71003		PHM 7AM2124010712

PHM ES UNA MARCA REGISTRADA Y PROTEGIDA POR LA PROPIEDAD INTELECTUAL EN MEXICO Y EN ESTADOS UNIDOS. PROHIBIDA LA REPRODUCCIÓN PARCIAL O TOTAL DEL CONTENIDO DEL PRESENTE CATÁLOGO. C R COPYRIGHT DERECHOS RESERVADOS

Suspensión delantera

Guía de partes para *91/92/93/94/96/97/9900*

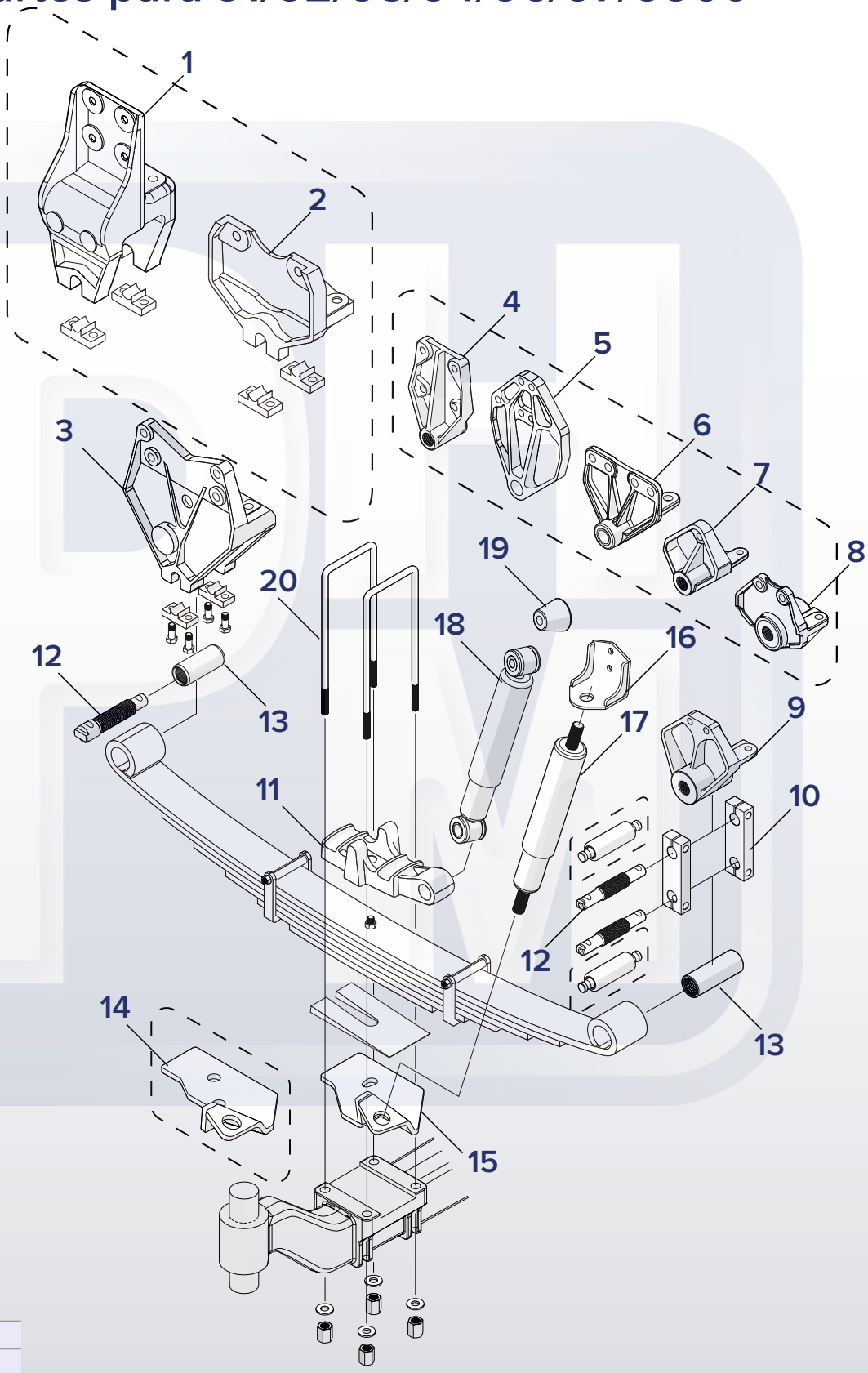

1	PHM 14888
2	PHM 14015
3	PHM 14016
4	PHM 14005
5	PHM 15021
6	PHM 14028
7	PHM 15041
8	PHM 15031
	PHM 15031A
	PHM 15031ESP
9	PHM 15042
	PHM 15042A
10	PHM 35519
11	PHM 10669
	PHM 13570
12	PHM 7P1400
13	PHM 75295
14	71004
	71005
15	71006
	71007
16	PHM 71003
17	A85316
18	A85058
	A83207
	A85029
	A83221
19	PHM 1804C
20	PHM 7AM2124011200
	PHM 7AM2124011250

PHM ES UNA MARCA REGISTRADA Y PROTEGIDA POR LA PROPIEDAD INTELECTUAL EN MEXICO Y EN ESTADOS UNIDOS. PROHIBIDA LA REPRODUCCIÓN PARCIAL O TOTAL DEL CONTENIDO DEL PRESENTE CATÁLOGO. C R COPYRIGHT DERECHOS RESERVADOS

Suspensión delantera

Guía de partes para carga media *S1600-S2100*

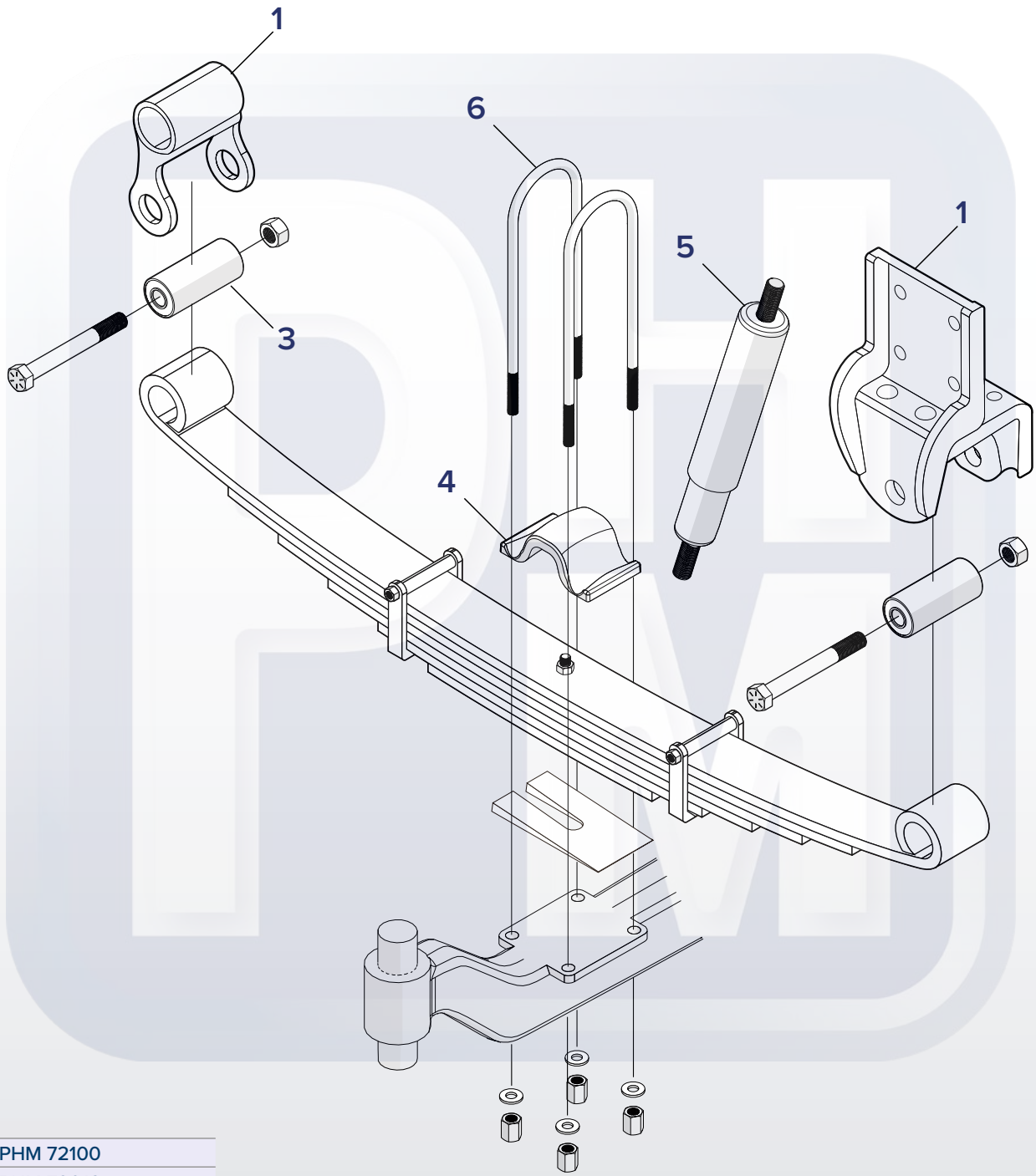

1	PHM 72100
2	PHM 72016
3	PHM 7RB75
4	PHM 12165
5	A83456
	A83103
6	PHM 7AM2103010800

PHM ES UNA MARCA REGISTRADA Y PROTEGIDA POR LA PROPIEDAD INTELECTUAL EN MEXICO Y EN ESTADOS UNIDOS. PROHIBIDA LA REPRODUCCIÓN PARCIAL O TOTAL DEL CONTENIDO DEL PRESENTE CATÁLOGO. C R COPYRIGHT DERECHOS RESERVADOS

Suspensión delantera

Guía de partes para *Transtar Conventional 4200/4300 Series*

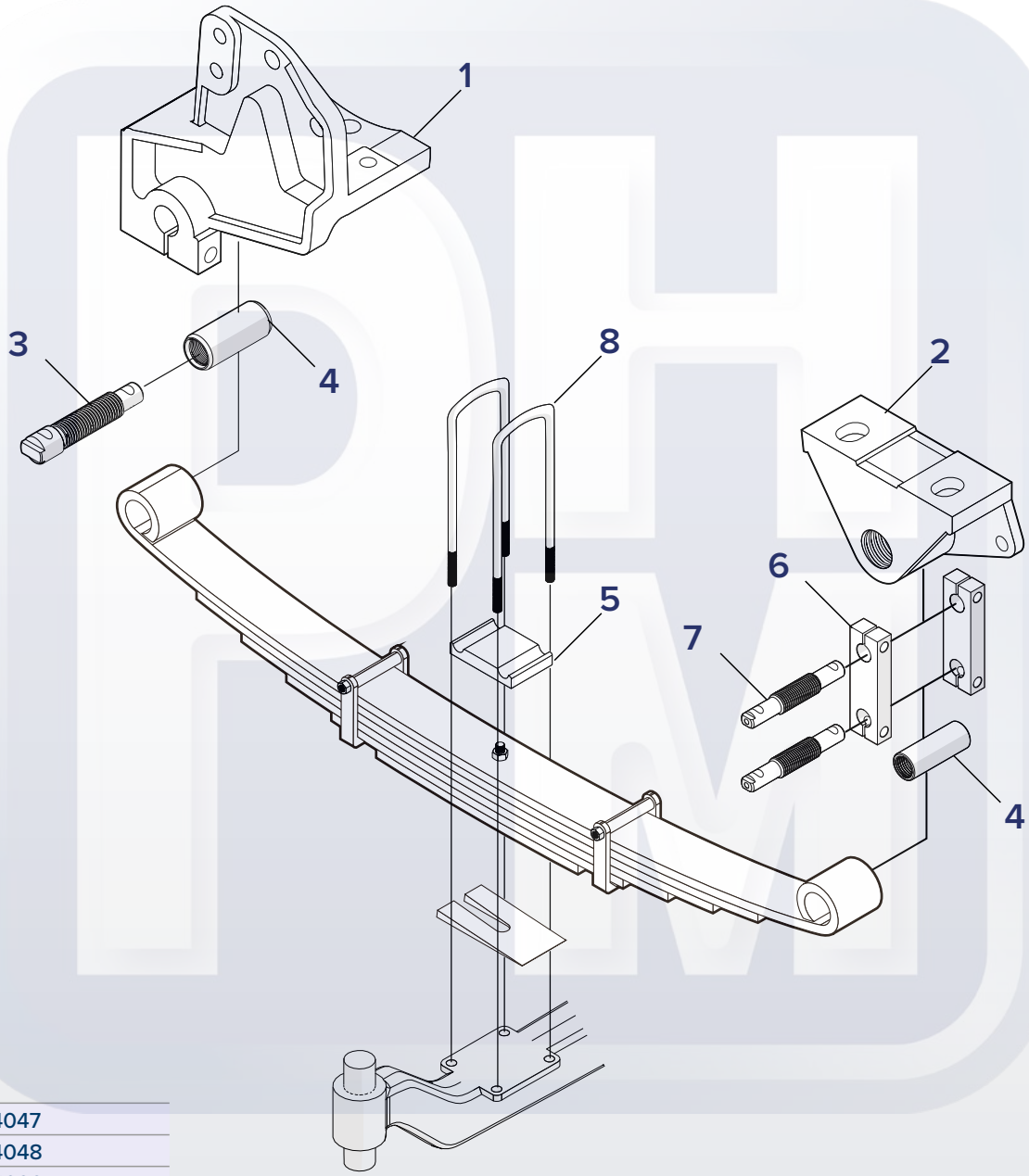

1	PHM 14047
	PHM 14048
2	PHM 15022
3	PHM 7P1363
4	PHM 75295
5	PHM 12160
6	PHM 35518
7	PHM 7P1400
8	PHM 7AM2124011000
	PHM 7AM2124011000

PHM ES UNA MARCA REGISTRADA Y PROTEGIDA POR LA PROPIEDAD INTELECTUAL EN MEXICO Y EN ESTADOS UNIDOS. PROHIBIDA LA REPRODUCCIÓN PARCIAL O TOTAL DEL CONTENIDO DEL PRESENTE CATÁLOGO. C R COPYRIGHT DERECHOS RESERVADOS

GESTIÓN DE CALIDAD

El compromiso con la calidad abarca cada etapa del proceso: desde la ingeniería de diseño, manufactura y almacenamiento, hasta la comercialización y entrega final del producto.



Para garantizar la confiabilidad operacional de cada pieza, realizamos estrictos controles de laboratorio.

PHM ES UNA MARCA REGISTRADA Y PROTEGIDA POR LA PROPIEDAD INTELECTUAL EN MEXICO Y EN ESTADOS UNIDOS. PROHIBIDA LA REPRODUCCIÓN PARCIAL O TOTAL DEL CONTENIDO DEL PRESENTE CATÁLOGO. C R COPYRIGHT DERECHOS RESERVADOS

PRUEBAS DE LABORATORIO Y DE MEDIDAS

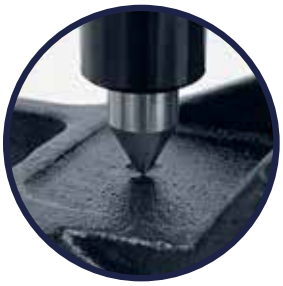

Precisión Dimensional y Metrología: Mediciones en escala milimétrica y decimal en pulgadas para validar cada cota técnica, garantizando un ensamble preciso y libre de complicaciones.

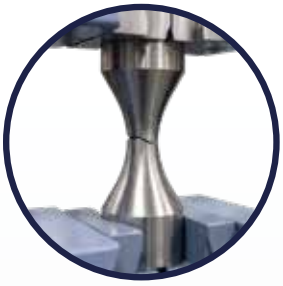

Resistencia Estructural: Ensayos de carga crítica y presión límite para determinar el punto de ruptura exacto, asegurando un comportamiento mecánico capaz de soportar las exigencias del trabajo de transporte carga.



Integridad de Materiales: Análisis de composición química y ensayos de dureza mediante espectrometría, asegurando que la aleación cumpla con la especificación exacta desde su origen.

Partes, Herramientas y Maquinados, S.A. de C.V. cuenta con un Sistema de Gestión de Calidad certificado bajo la norma **NMX-CC-9001-IMNC-2015 / ISO 9001:2015.**

TÜVRheinland®
CERTIFICADO
Sistema de Gestión
ISO 9001:2015
www.tuv.com
ID 9000040378

Certificación realizada por **TÜV Rheinland de México, S.A. de C.V.** acreditado por EMA, con número de acreditación 22/11

PHM ES UNA MARCA REGISTRADA Y PROTEGIDA POR LA PROPIEDAD INTELECTUAL EN MEXICO Y EN ESTADOS UNIDOS. PROHIBIDA LA REPRODUCCIÓN PARCIAL O TOTAL DEL CONTENIDO DEL PRESENTE CATÁLOGO. C R COPYRIGHT DERECHOS RESERVADOS

PHM ® agradece a nuestros clientes, amigos y asociados por estos 45 años de preferencia y desarrollo juntos.

Esperamos que éste nuevo catálogo sea la continuación de muchas relaciones, un crecimiento a la par y el surgimiento de nuevas oportunidades.

¡GRACIAS!

PHM ES UNA MARCA REGISTRADA Y PROTEGIDA POR LA PROPIEDAD INTELECTUAL EN MEXICO Y EN ESTADOS UNIDOS. PROHIBIDA LA REPRODUCCIÓN PARCIAL O TOTAL DEL CONTENIDO DEL PRESENTE CATÁLOGO. C R COPYRIGHT DERECHOS RESERVADOS

GARANTÍA

PARTES HERRAMIENTAS Y MAQUINADOS, S.A. DE C.V. garantiza todos sus productos (Partes de Repuesto PHM®) contra cualquier defecto de fabricación en sus materiales y mano de obra, siempre y cuando se cumplan con las especificaciones de aplicación, uso e instalación.

La responsabilidad de PHM® en esta garantía está limitada al reemplazo de las partes encontradas defectuosas, mismas que deberán ser enviadas (flete prepagado) a nuestro domicilio para su inspección por el departamento técnico de PHM para determinar y evaluar la procedencia o no de la garantía.

La responsabilidad de PHM®, queda limitada a lo expresamente especificado en esta garantía y no incluye daño directo, indirectos o consecuenciales.

WARRANTY

PARTES HERRAMIENTAS Y MAQUINADOS, S.A. DE C.V. gwarrants all products (Spare Parts PHM) againts any manufacturing defects in fabrics and workmanship, provided they meet the application specifications, installation and use.

PHM's liability under this warranty is limited to replacement of the defective parts found, same as we are to be sent (freight paid) to our addres, or delivered to our sales agents for inspection at our technical department, which will make the determination and evaluation of the admissibility of the warranty.

PHM's liability is limited to that specified in this warranty does not include any direct, indirect or consequential damages.

RECTIFICACIÓN

Los nombres y números de referencia de fabricantes de este catálogo son únicamente para ayuda en la identificación de los productos y en ningún momento implica que los productos son de dichos fabricantes.

Las dimensiones del producto son las comerciales y pueden variar ligeramente con las reales. Aunque se ha tenido especial cuidado con la veracidad de los datos de este catálogo PHM® no asume ninguna responsabilidad por errores u omisiones

PHM®

REFACCIONES Y SUSPENSIONES

PARA QUE VIAJES SEGURO

33 1751 8508

ventas@phm.com.mx
contacto@phm.com.mx
http://phm.com.mx

Partes Herramientas
y Maquinados, S.A. de C.V.
Calle 28 #2774, Zona Industrial
C.P. 44940
Guadalajara, Jalisco