HENDRICKSON

NOVIEMBRE 2026

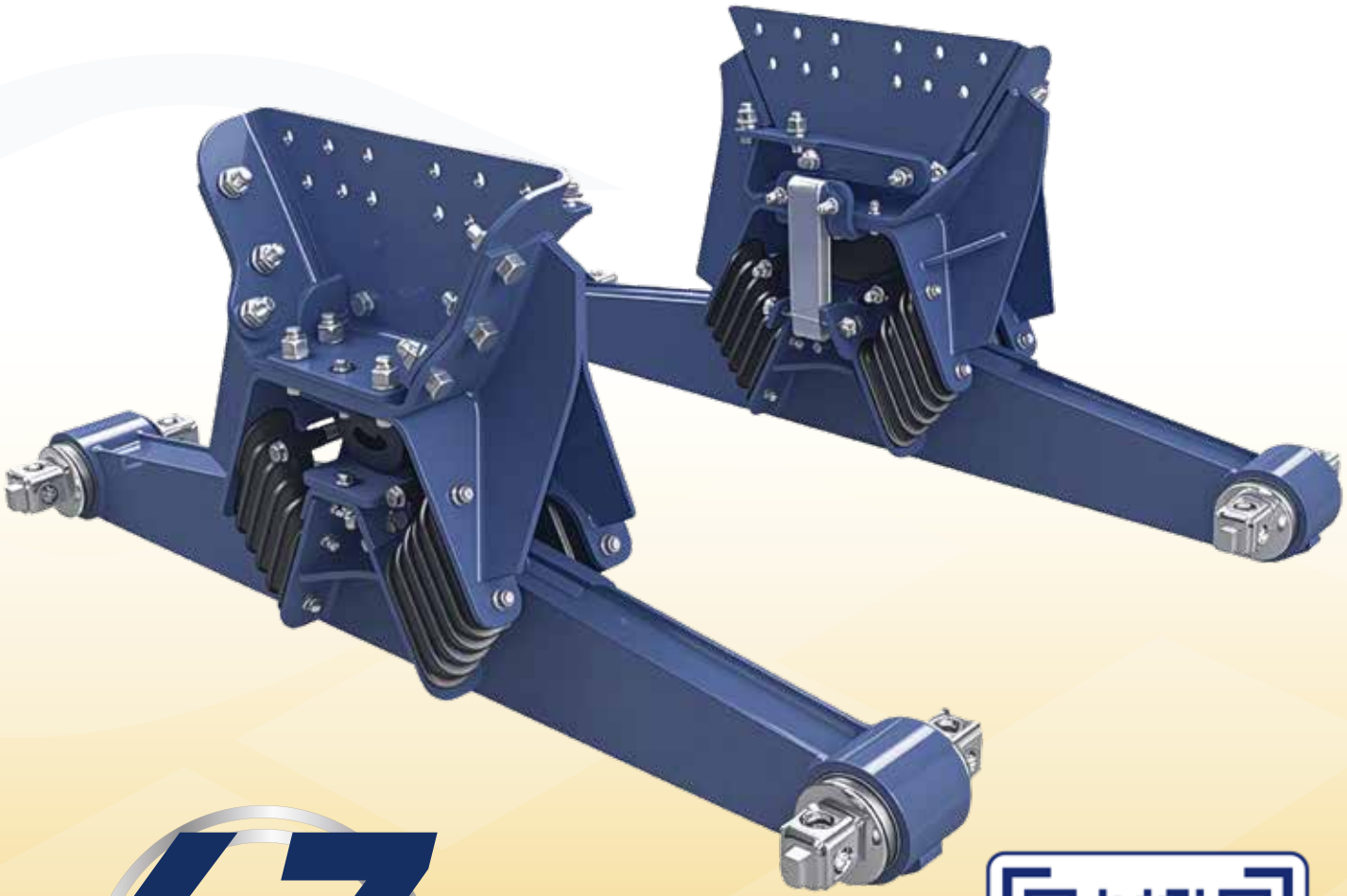

47 AÑOS
1979-2026

ESCANEA Y DESCÁRGAME

Un mantenimiento constante da la seguridad de que todo funcionará bien, hacerlo con refacciones y partes PHM® es la garantía que da oportunidad al éxito

NOSOTROS

Acerca de Nosotros

Liderazgo y Confianza en Refacciones para Tractocamiones.

Nuestra historia se remonta a los años 60, cuando nuestra empresa madre comenzó a operar en la industria de la fundición, un período donde la escasez de refacciones para tractocamiones representaba un reto en el mercado.

Fue en este contexto donde los socios fundadores, desarrollando habilidades clave de servicio, vieron la oportunidad de especializarse en la producción de partes. Inicialmente, comenzamos a producir piezas de hierro dúctil para clientes de la industria del transporte.

El aumento sostenido de la demanda llevó a la formalización de PHM®, fundada en junio de 1979. Lo que comenzó como una pequeña compañía rápidamente ganó gran presencia, consolidando nuestra experiencia de más de 40 años en el sector y permitiéndonos expandir nuestro alcance al mercado extranjero.

En las siguientes páginas te presentamos el catálogo de partes para suspensiones Hendrickson 2026 en el que te contamos un poco de lo qué es PHM® y de lo que hacemos.

CO



NTENIDO

Contenido

6 PERCHAS DE SUSPENSIÓN
10 PERCHAS DE SUSPENSIÓN PARA REMOLQUE
16 SOBREMUELLES Y ASIENTOS DE EJE
19 COLCHONES DE SUSPENSIÓN
20 BUJES PARA VIGA
22 BUJES PARA TENSORES
24 BUJES PARA BALANCINES Y PERCHAS
25 BUJES Y KITS TRIFUNCIONALES
27 TENSORES
31 SOPPORTES PARA TENSORES
32 VIGAS OSCILANTES
34 ENSAMBLES DE VIGA PARA REMOLQUE (PIERNAS)
36 BALANCINES
37 SOPORTES DE BOLSA DE AIRE
40 COLUMPIOS
41 ENSAMBLES Y SOPORTES PARA SUSPENSIÓN
44 ARANDELAS, ZAPATAS Y SEPARADORES
45 RONDANAS
46 SEPARADORES DE AMORTIGUADOR, TORNILLOS Y KITS DE TORNILLOS
47 PERNOS
49 SOPORTES DE AMORTIGUADOR
50 CHASIS
52 FRENOS Y EJE
53 VÁLVULAS
54 HERRAMIENTAS
56 DIAGRAMAS

PERCHAS DE SUSPENSIÓN

PHM 14010

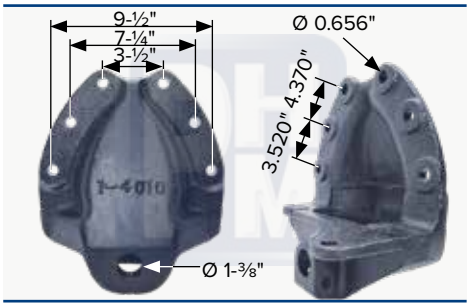

OEM 423450C1, 503183C1

-Percha delantera **derecha** tipo corazón (**derecha** o **izquierda**)

-Barrenos de 21/32" tipo RT/RTE

PHM 14010A

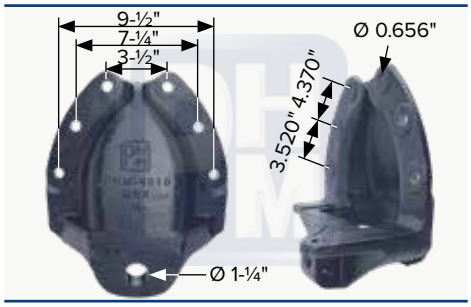

OEM 42344C1

-Percha delantera tipo corazón (**derecha** o **izquierda**)

-Barrenos de 21/32" tipo RT/RTE

PHM 14011



OEM 45735-000

-Percha intermedia tipo corazón (**derecha** o **izquierda**)

-Barrenos de 21/32" tipo RT/RTE

PHM 14012

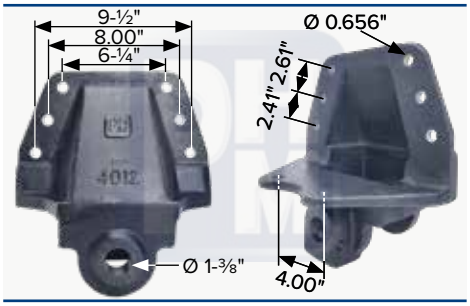

OEM 45729-1, 34013096, M986

-Percha delantera (**derecha** o **izquierda**)

-Barrenos de 21/32" tipo RT/RTE

PHM 14012A

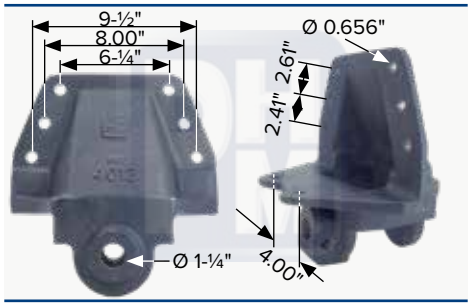

OEM 43181-4, 20395-000

-Percha delantera (**derecha** o **izquierda**)

-Barrenos de 21/32" tipo RT/RTE

PHM 14018

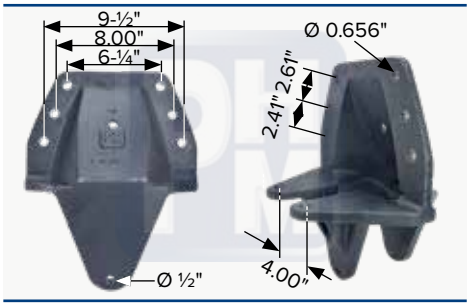

OEM 47073-3, 45737-001

-Percha intermedia (**derecha** o **izquierda**)

-Barrenos de 21/32" tipo RT/RTE

PHM 14017

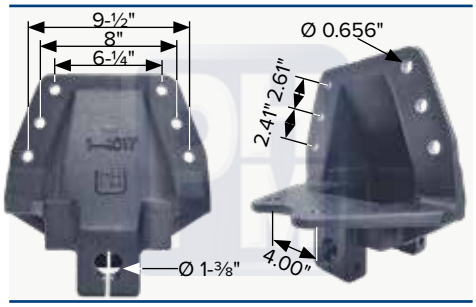

OEM 50181002, 50189006, 46842000, M1178

-Percha delantera (**derecha** o **izquierda**)

-Orificios de 21/32" tipo RT/RTE

PHM 14017A

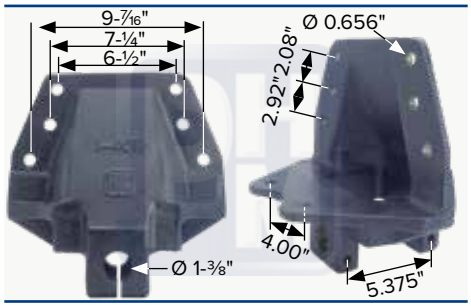

OEM 50189001, 1388, 46843001

-Percha delantera suspensión trasera

-Orificios de 21/32" tipo RT/RTE

PHM 14017C



-Percha delantera suspensión trasera

-Orificios de 21/32" tipo RT/RTE

PHM 15539

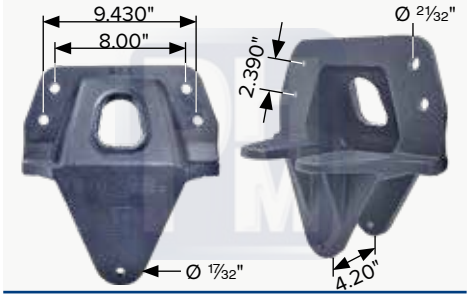

OEM 501832,501833, 50191003, M1425

Percha trasera, Intermedia tipo RT/RTE

PHM 15540

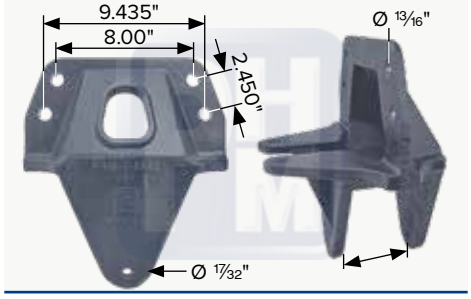

50183001, E9636, M2001

Percha trasera o Intermedia tipo RT/RTE

PHM 79733

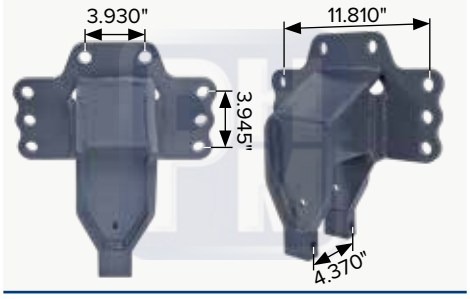

OEM 97334A00

Percha trasera

PHM ES UNA MARCA REGISTRADA Y PROTEGIDA POR LA PROPIEDAD INTELECTUAL EN MEXICO Y EN ESTADOS UNIDOS. PROHIBIDA LA REPRODUCCIÓN PARCIAL O TOTAL DEL CONTENIDO DEL PRESENTE CATÁLOGO. C R COPYRIGHT DERECHOS RESERVADOS

PHM 15003

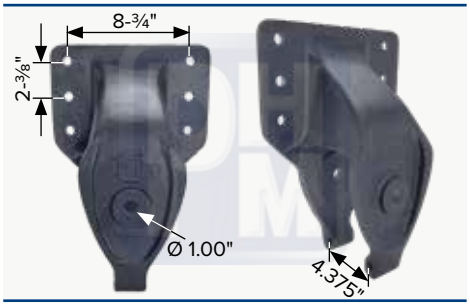

OEM 473434-2

Percha central con refuerzo, para E-4

PHM 15003A

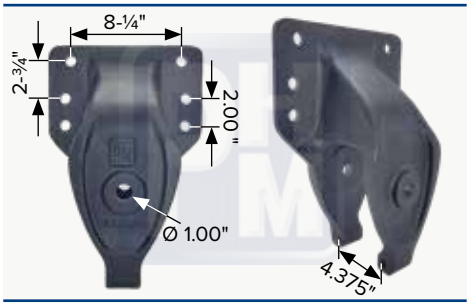

OEM 47434-002

Percha central tipo américana, con refuerzo, para E-4

PHM 15003B

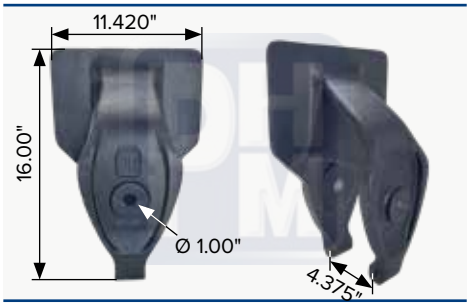

OEM 473434-2

Percha central sin barrenos al chasis, con refuerzo, para E-4

PHM 15005

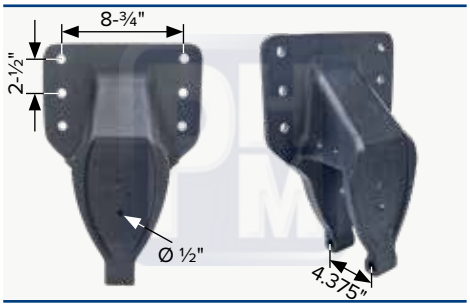

OEM 56673-01

Percha delantera, para E-4

PHM 15004

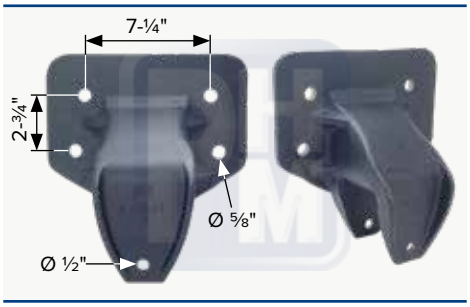

OEM 48530-004

Percha trasera, para E-4

PHM 15004A

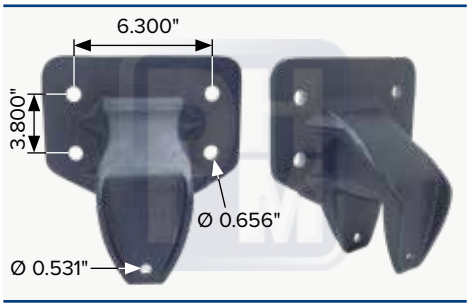

OEM 47436-003

Percha trasera tipo americana, para E-4

PHM 15502

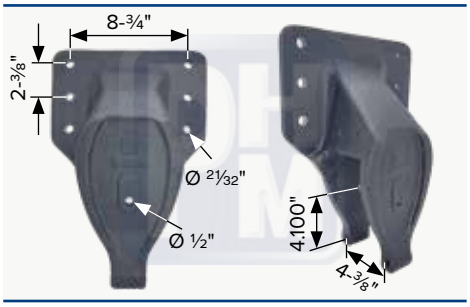

OEM 56673-001

Percha delantera, para E-4

PHM 15502A

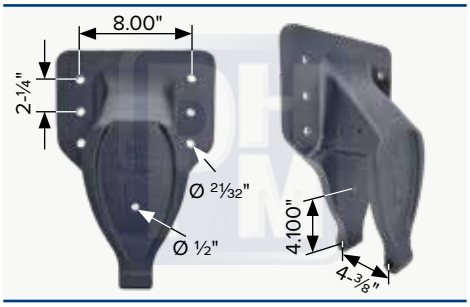

OEM 48533-000

Percha delantera, para E-4

PHM 15502B

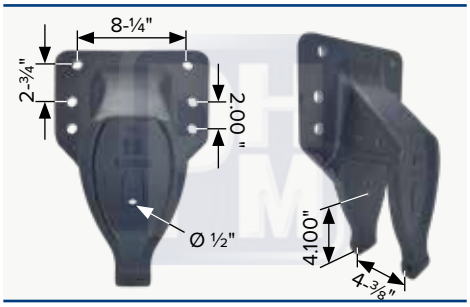

OEM 56673-1

Percha delantera tipo americana, para E-4

PHM ES UNA MARCA REGISTRADA Y PROTEGIDA POR LA PROPIEDAD INTELECTUAL EN MEXICO Y EN ESTADOS UNIDOS. PROHIBIDA LA REPRODUCCIÓN PARCIAL O TOTAL DEL CONTENIDO DEL PRESENTE CATÁLOGO. C R COPYRIGHT DERECHOS RESERVADOS

PERCHAS DE SUSPENSIÓN

PHM 75081RH



OEM 64155002

Percha **derecha** trasera para suspensión delantera, para Airtek

PHM 75080LH

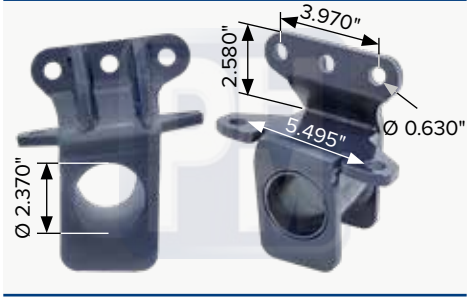

OEM 64176002

Percha **izquierda** trasera para suspensión delantera, para Airtek

PHM 16504

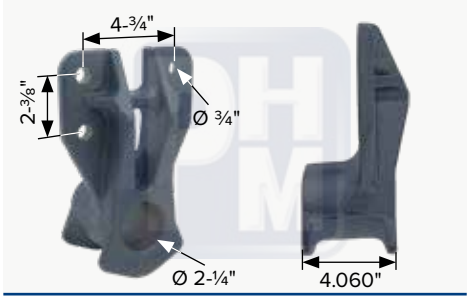

OEM 00654045, 64316000

Percha columpio trasera para suspensión delantera, para Airtek

PHM 19829



OEM 59829000

Percha trasera para suspensión delantera, para Airtek

PHM 75983

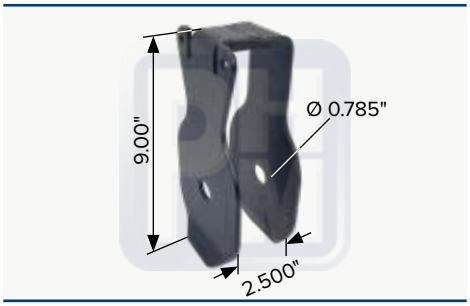

OEM 59830-001

Percha Clamp para columpio

PHM 17220

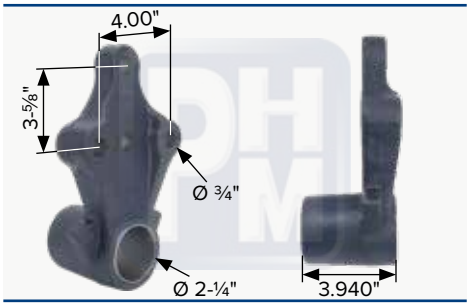

OEM 68138, 68154001

Percha columpio trasera para suspension delantera, para Airtek

MÁS DE 65,000 PIEZAS EN STOCK

PARA TU CAMIÓN



Distribuimos diariamente miles de piezas a todo México y al extranjero

Desarrollamos constantemente nuevos productos.

PHM ES UNA MARCA REGISTRADA Y PROTEGIDA POR LA PROPIEDAD INTELECTUAL EN MEXICO Y EN ESTADOS UNIDOS. PROHIBIDA LA REPRODUCCIÓN PARCIAL O TOTAL DEL CONTENIDO DEL PRESENTE CATÁLOGO. C R COPYRIGHT DERECHOS RESERVADOS

PHM 78910

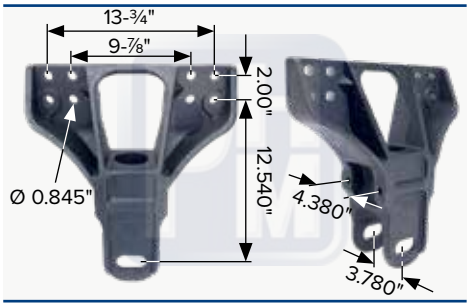

OEM 65891000

Percha para suspensión trasera, tipo Primaax o Firemaax

PHM 78210

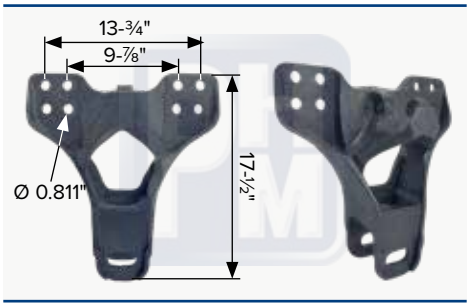

OEM 60821001

Percha para suspensión trasera, tipo Primaax o Firemaax

PHM 70095

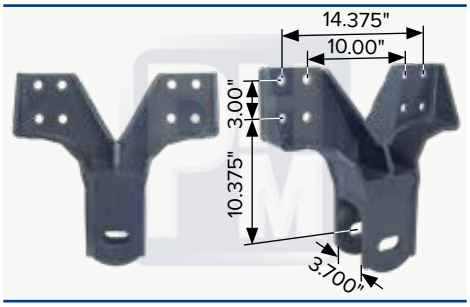

OEM 60784-000, MHS50784

Percha intemedia para suspensión trasera, tipo Comfort Air

PHM 17073

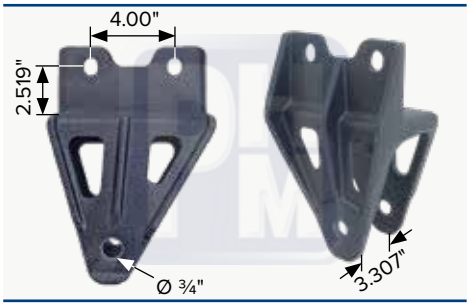

OEM 59832-002

Percha delantera **izquierda** para suspensión delantera, para Airtek

PHM 17074

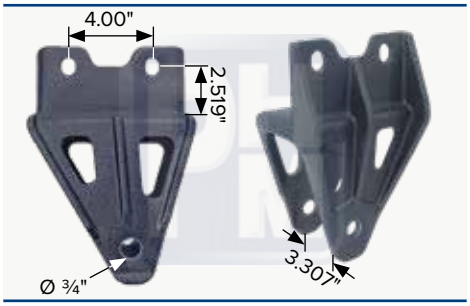

OEM 59832-001

Percha delantera **derecha** para suspensión delantera, para Airtek

PHM 16503

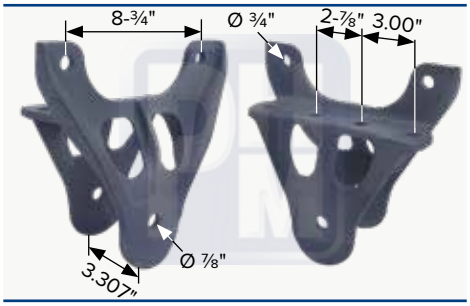

OEM 0055001, 64488000

Percha delantera para suspensión delantera, para Airtek

PHM 14008

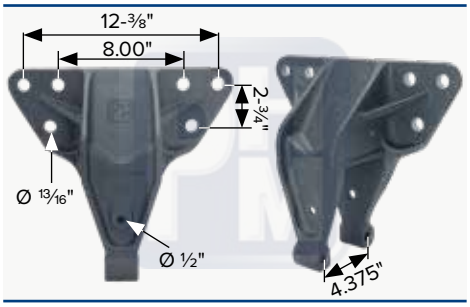

OEM 58425-001

Percha delantera suspensión trasera para suspensión HAS, HTS, HFS

PHM 14032

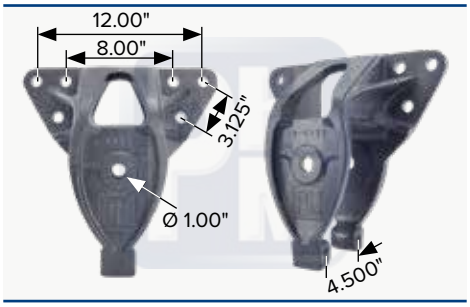

OEM 56676-001

Percha central para suspensión trasera tipo HTS, HFS

PHM 968805

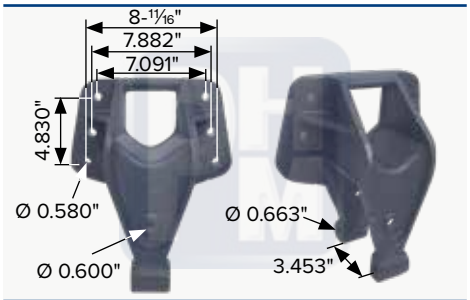

OEM HS506805/0

Percha para suspensión de aire tipo HAS

PHM 13998

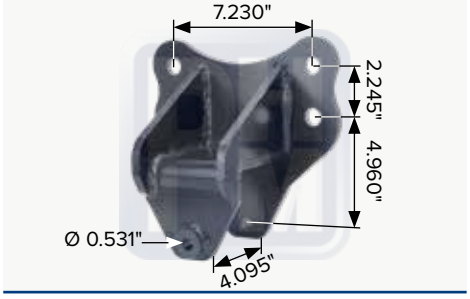

OEM 50183001, E9636, M2001

Percha trasera o Intermedia tipo HTS, HFS

PHM 760593

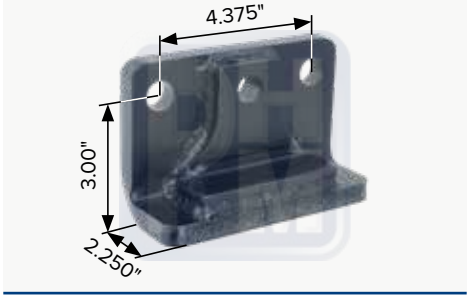

OEM 60593-000

Tope de rebote para suspensión Primaax

PHM ES UNA MARCA REGISTRADA Y PROTEGIDA POR LA PROPIEDAD INTELECTUAL EN MEXICO Y EN ESTADOS UNIDOS. PROHIBIDA LA REPRODUCCIÓN PARCIAL O TOTAL DEL CONTENIDO DEL PRESENTE CATÁLOGO. C R COPYRIGHT DERECHOS RESERVADOS

PERCHAS DE SUSPENSIÓN PARA REMOLQUE

PHM 77804

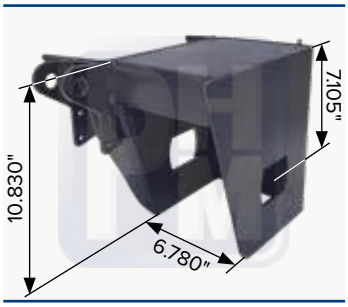

Percha soldable **derecha** con aletas inferiores, para buje trifuncional grueso, con soporte de amortiguador

PHM 77805

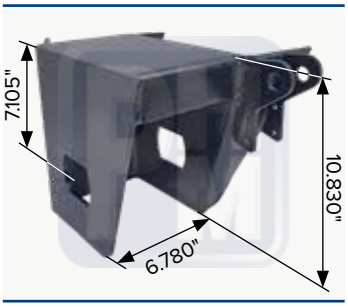

Percha soldable **izquierda** con aletas inferiores, para buje trifuncional grueso, con soporte de amortiguador

PHM 77807

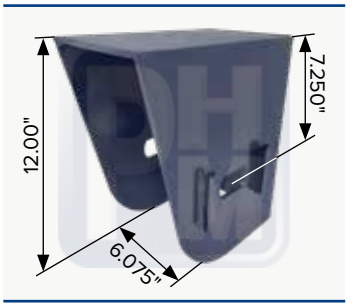

Percha soldable simple **derecha** para buje trifuncional grueso y tornillo de alineación rápida

PHM 77806

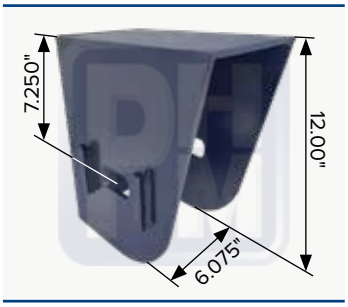

Percha soldable simple **izquierda** para buje trifuncional grueso y tornillo de alineación rápida

PHM 78831

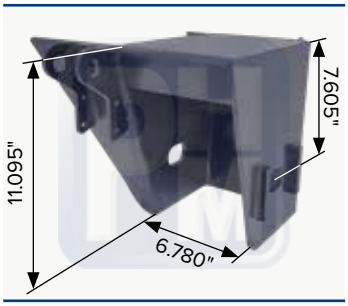

Percha soldable **derecha** para buje trifuncional grueso y tornillo de alineación rápida, con soporte de amortiguador

PHM 78832

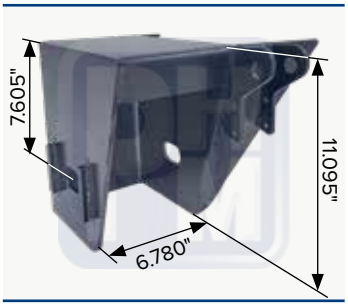

Percha soldable **izquierda** para buje trifuncional grueso y tornillo de alineación rápida, con soporte de amortiguador

PHM 77704

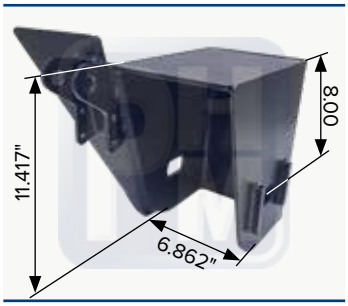

OEM S210282
Percha soldable **derecha** para buje trifuncional grueso y tornillo de alineación rápida, con soporte de amortiguador

PHM 77703

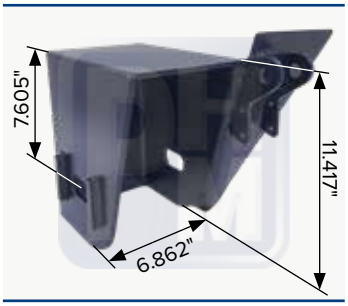

OEM S210281
Percha soldable **izquierda** para buje trifuncional grueso y tornillo de alineación rápida, con soporte de amortiguador

PHM 77704A

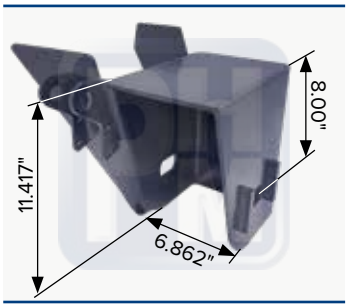

Percha soldable **derecha** para buje trifuncional grueso y tornillo de alineación rápida, con paleta y soporte de amortiguador

PHM 77703A

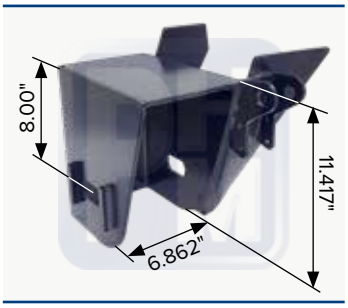

Percha soldable **izquierda** para buje trifuncional grueso y tornillo de alineación rápida, con paleta y soporte de amortiguador

PHM 77841

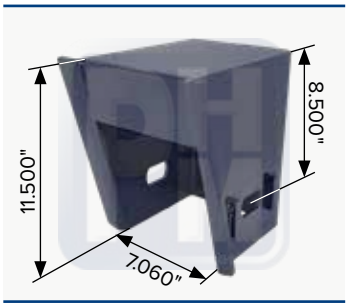

Percha soldable **derecha** con pestañas, para buje trifuncional grueso y tornillo de alineación rápida

PHM 77842

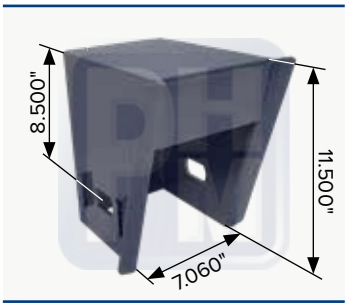

Percha soldable **izquierda** con pestañas, para buje trifuncional grueso y tornillo de alineación rápida

PHM 77705

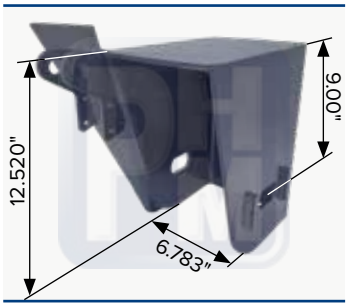

Percha soldable **derecha** para buje trifuncional grueso y tornillo de alineación rápida, con soporte de amortiguadora

PHM 77718

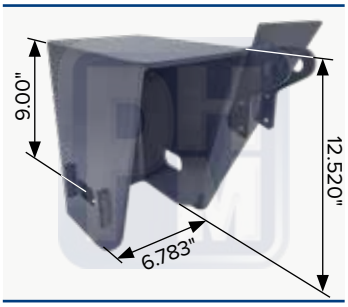

Percha soldable izquieda para buje trifuncional grueso y tornillo de alineación rápida, con soporte de amortiguador

PHM 78017B

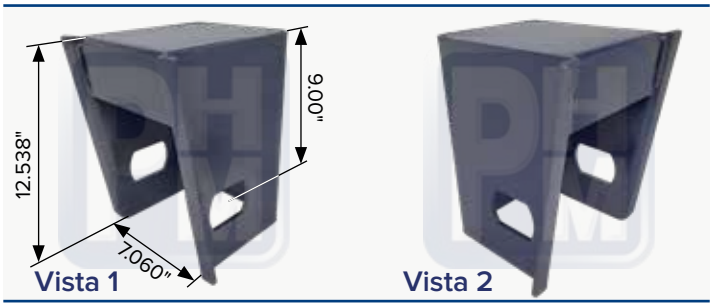

Para ambos lados: **izquierda** o **derecha**
Percha soldable con pestañas, para buje trifuncional grueso, HK Series

PHM ES UNA MARCA REGISTRADA Y PROTEGIDA POR LA PROPIEDAD INTELECTUAL EN MEXICO Y EN ESTADOS UNIDOS. PROHIBIDA LA REPRODUCCIÓN PARCIAL O TOTAL DEL CONTENIDO DEL PRESENTE CATÁLOGO. C R COPYRIGHT DERECHOS RESERVADOS

PHM 78847

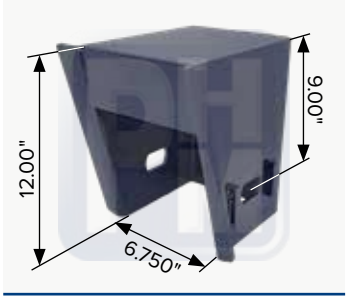

Percha soldable **derecha** con pestañas, para buje trifuncional grueso y tornillo de alineación rápida

PHM 78848

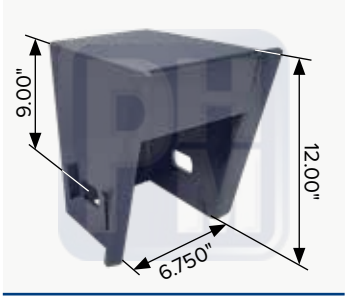

Percha soldable **izquierda** con pestañas, para buje trifuncional grueso y tornillo de alineación rápida

PHM 78028A

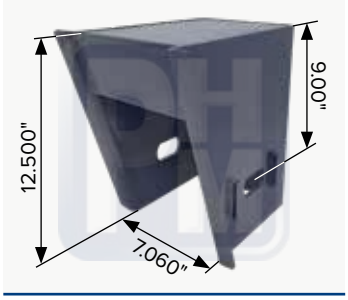

Percha soldable **derecha** con pestañas, para buje trifuncional grueso y tornillo de alineación rápida

PHM 78028B

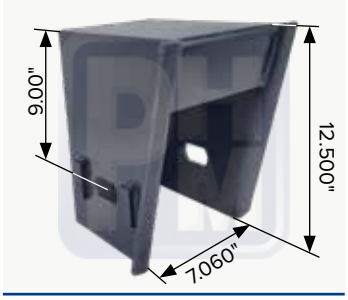

Percha soldable **izquierda** con pestañas, para buje trifuncional grueso y tornillo de alineación rápida

PHM 77840

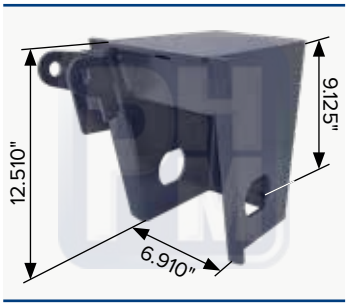

Percha soldable **derecha** con pestañas, para buje trifuncional grueso, con soporte de amortiguador

PHM 77839

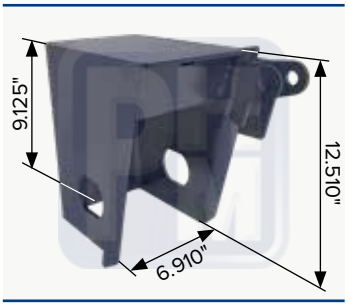

Percha soldable **izquierda** con pestañas, para buje trifuncional grueso, con soporte de amortiguador

PHM 78017

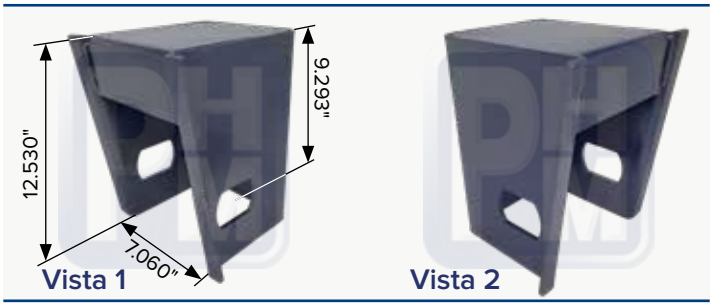

Para ambos lados: **izquierda** o **derecha**

Percha soldable con pestañas, para buje trifuncional grueso, HK Series

PHM 78849R

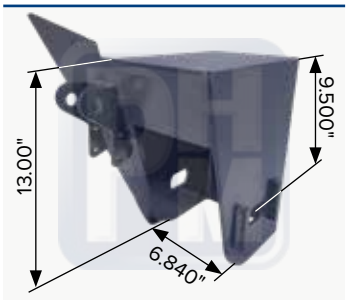

Percha soldable **derecha** para buje trifuncional grueso y tornillo de alineación rápida, con soporte de amortiguador

PHM 78849L

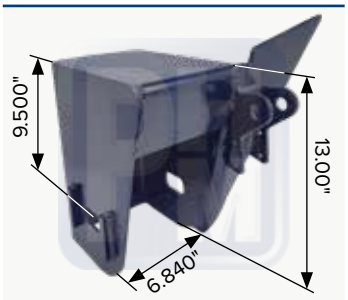

Percha soldable **izquierda** para buje trifuncional grueso y tornillo de alineación rápida, con soporte de amortiguador

PHM 77755

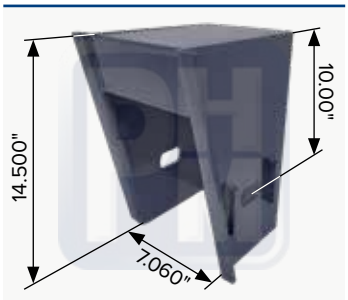

Percha soldable **derecha** con pestañas, para buje trifuncional grueso y tornillo de alineación rápida

PHM 77756

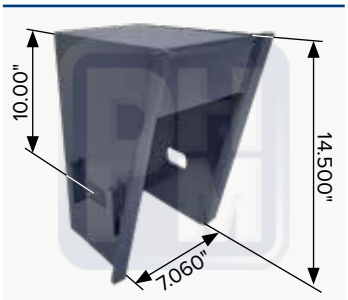

Percha soldable **izquierda** con pestañas, para buje trifuncional grueso y tornillo de alineación rápida

PHM 77782

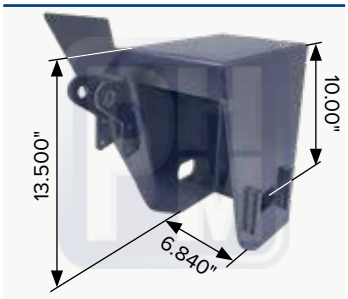

Percha soldable **derecha** para buje trifuncional grueso y tornillo de alineación rápida, con soporte de amortiguador

PHM 77783

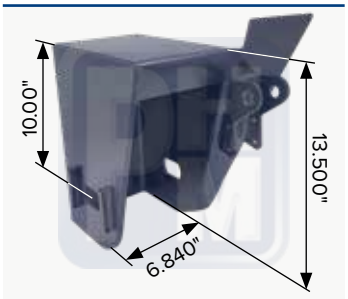

Percha soldable **izquierda** para buje trifuncional grueso y tornillo de alineación rápida, con soporte de amortiguador

PHM 78029A

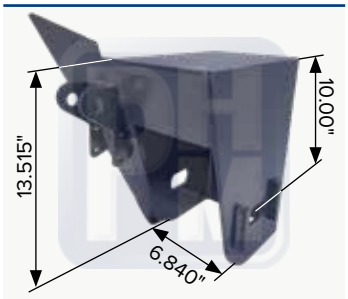

Percha soldable **derecha** para buje trifuncional grueso y tornillo de alineación rápida, con soporte de amortiguador

PHM 78029B

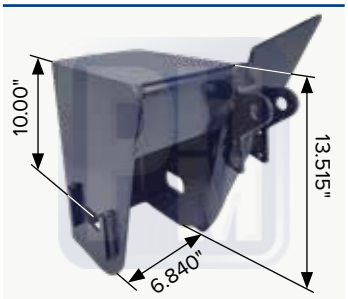

Percha soldable **izquierda** para buje trifuncional grueso y tornillo de alineación rápida, con soporte de amortiguador

PHM ES UNA MARCA REGISTRADA Y PROTEGIDA POR LA PROPIEDAD INTELECTUAL EN MEXICO Y EN ESTADOS UNIDOS. PROHIBIDA LA REPRODUCCIÓN PARCIAL O TOTAL DEL CONTENIDO DEL PRESENTE CATÁLOGO. C R COPYRIGHT DERECHOS RESERVADOS

PERCHAS DE SUSPENSIÓN PARA REMOLQUE

PHM 78030

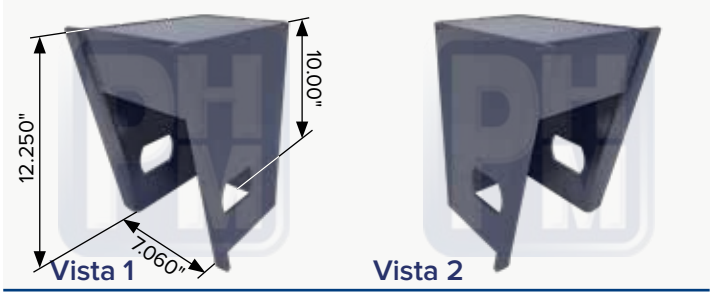

Para ambos lados: **izquierda** o **derecha**
Percha soldable con pestañas, para buje trifuncional grueso, para HT-300

PHM 78837

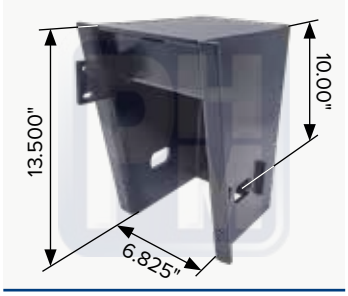

Percha soldable **derecha** con pestañas, para buje trifuncional grueso, con soporte de amortiguador

PHM 78838

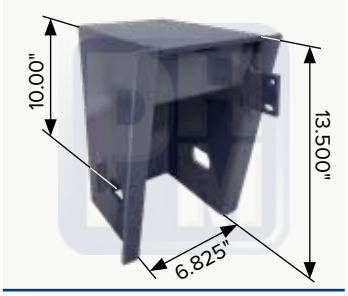

Percha soldable **izquierda** con pestañas, para buje trifuncional grueso, con soporte de amortiguador

PHM 78016

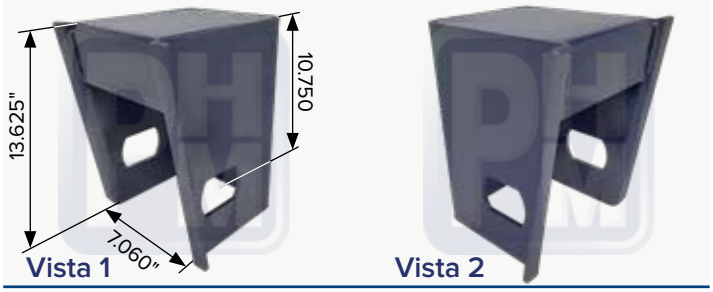

Para ambos lados:izquierda o **derecha**
Percha soldable con pestañas, para buje trifuncional grueso

PHM 77713

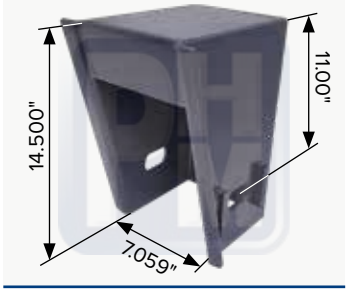

Percha soldable **derecha** con pestañas, para buje trifuncional grueso y tornillo de alineación rápida

PHM 77719

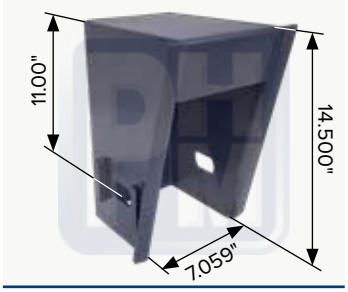

Percha soldable **izquierda** con pestañas, para buje trifuncional grueso y tornillo de alineación rápida

PHM 77794

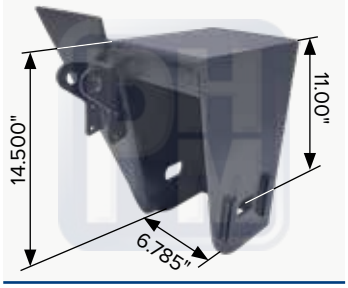

Percha soldable **derecha** para buje trifuncional grueso y tornillo de alineación rápida, con soporte de amortiguador

PHM 77795

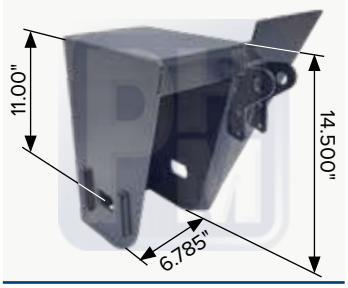

Percha soldable **izquierda** para buje trifuncional grueso y tornillo de alineación rápida, con soporte de amortiguador

PHM 78031

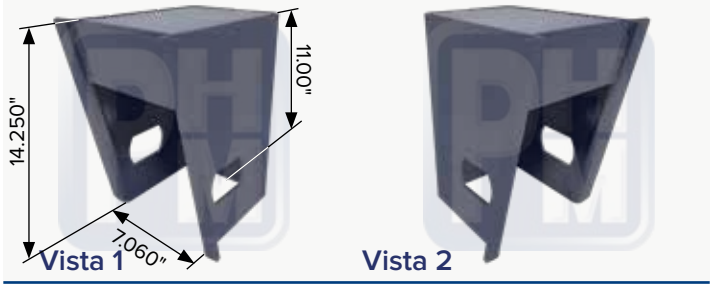

Para ambos lados:izquierda o **derecha**
Percha soldable con pestañas, para buje trifuncional grueso para HT-300

PHM 77780

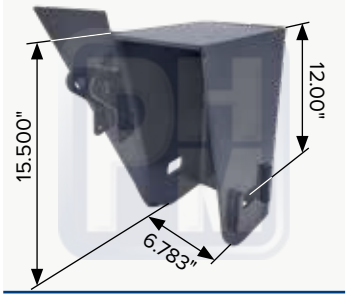

OEM S210832
Percha soldable **derecha** para buje trifuncional grueso y tornillo de alineación rápida, con soporte de amortiguador

PHM 77781

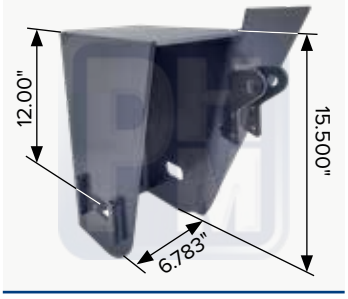

OEM S21083
Percha soldable **izquierda** para buje trifuncional grueso y tornillo de alineación rápida, con soporte de amortiguador

PHM 77785

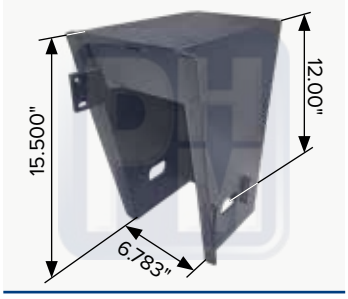

Percha soldable **derecha** con pestañas, para buje trifuncional grueso y tornillo de alineación rápida

PHM 77786

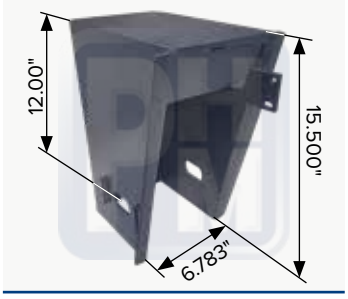

-Percha soldable **izquierda** con pestañas, para buje trifuncional grueso y tornillo de alineación rápida

PHM ES UNA MARCA REGISTRADA Y PROTEGIDA POR LA PROPIEDAD INTELECTUAL EN MEXICO Y EN ESTADOS UNIDOS. PROHIBIDA LA REPRODUCCIÓN PARCIAL O TOTAL DEL CONTENIDO DEL PRESENTE CATÁLOGO. C R COPYRIGHT DERECHOS RESERVADOS

PHM 78845

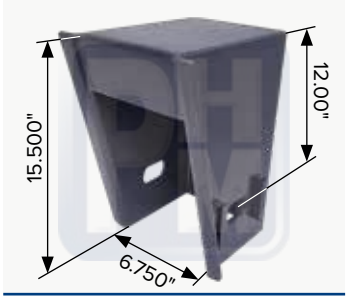

Percha soldable **derecha** con pestañas, para buje trifuncional grueso y tornillo de alineación rápida

PHM 78846

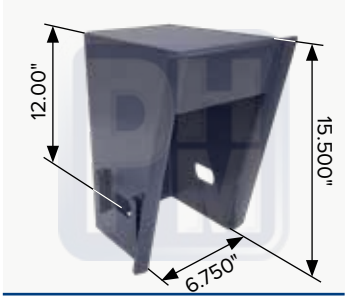

Percha soldable **izquierda** con pestañas, para buje trifuncional grueso y tornillo de alineación rápida

PHM 77784R

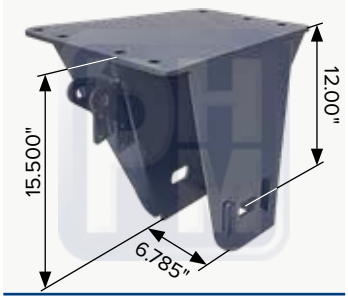

OEM S210832

Percha soldable **derecha** para buje trifuncional grueso y tornillo de alineación rápida, con soporte de amortiguador

PHM 77784L

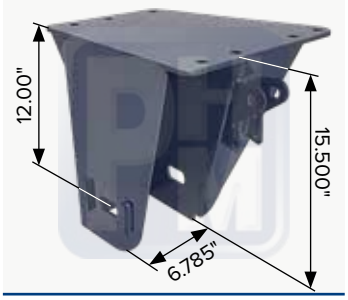

OEM S21083

Percha soldable **izquierda** para buje trifuncional grueso y tornillo de alineación rápida, con soporte de amortiguador

PHM 72009R

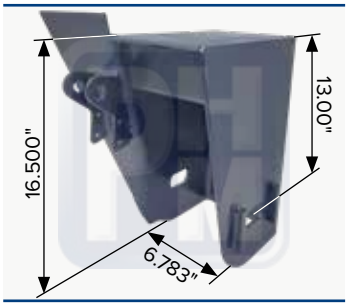

OEM S210832

Percha soldable **derecha** para buje trifuncional grueso y tornillo de alineación rápida, con soporte de amortiguador

PHM 72009L

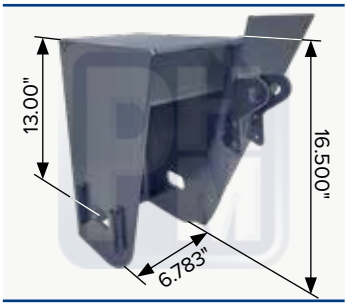

OEM S21083

Percha soldable **izquierda** para buje trifuncional grueso y tornillo de alineación rápida, con soporte de amortiguador

PHM 77808

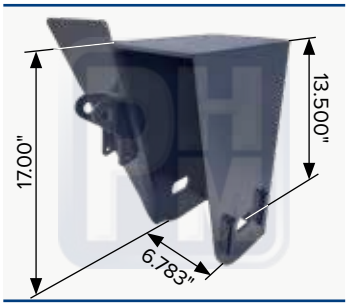

Percha soldable **derecha** para buje trifuncional grueso y tornillo de alineación rápida, con soporte de amortiguador

PHM 77809

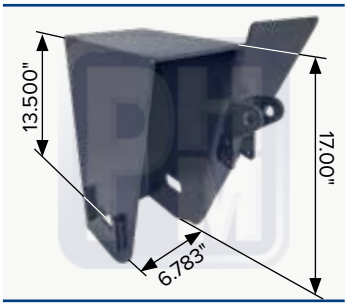

Percha soldable **izquierda** para buje trifuncional grueso y tornillo de alineación rápida, con soporte de amortiguador

PHM 77802

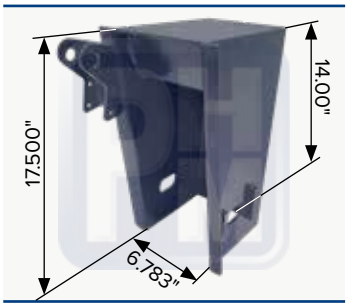

Percha soldable **derecha** con pestañas, para buje trifuncional grueso y tornillo de alineación rápida, con soporte de amortiguador

PHM 77803

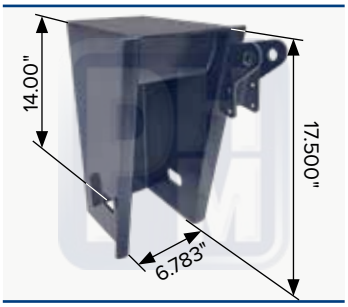

Percha soldable **izquierda** con pestañas, para buje trifuncional grueso y tornillo de alineación rápida, con soporte de amortiguador

PHM 77837

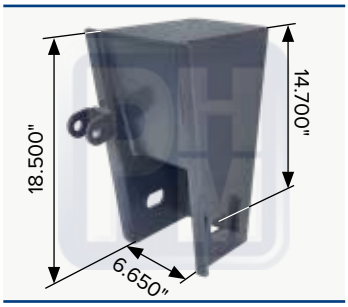

Percha soldable **derecha** con pestañas, para buje trifuncional grueso y tornillo de alineación rápida, con soporte de amortiguadora

PHM 77838

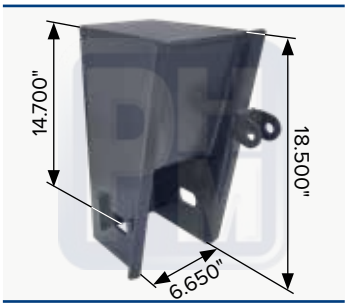

Percha soldable **izquierda** con pestañas, para buje trifuncional grueso y tornillo de alineación rápida, con soporte de amortiguadora

PHM 77843

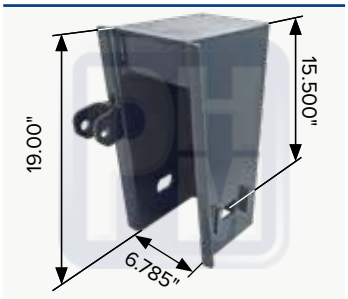

Percha soldable **derecha** con pestañas, para buje trifuncional grueso y tornillo de alineación rápida, con soporte de amortiguadora

PHM 77844

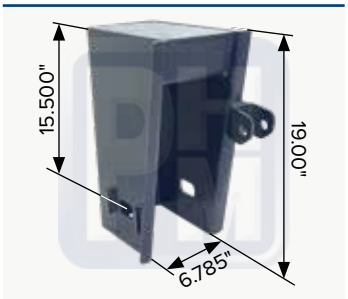

Percha soldable **izquierda** con pestañas, para buje trifuncional grueso y tornillo de alineación rápida, con soporte de amortiguador

PHM 78865

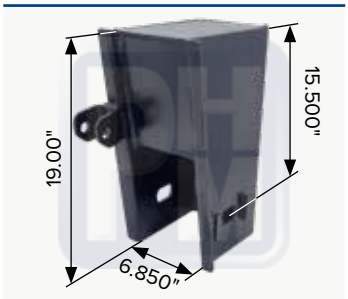

Percha soldable **derecha** con pestañas, para buje trifuncional grueso y tornillo de alineación rápida, con soporte de amortiguadora

PHM 78866

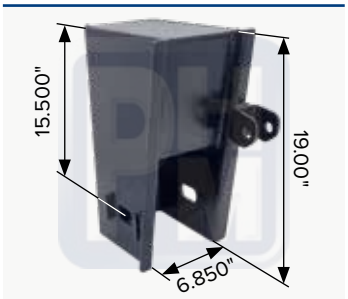

Percha soldable **izquierda** con pestañas, para buje trifuncional grueso y tornillo de alineación rápida, con soporte de amortiguador

PHM ES UNA MARCA REGISTRADA Y PROTEGIDA POR LA PROPIEDAD INTELECTUAL EN MEXICO Y EN ESTADOS UNIDOS. PROHIBIDA LA REPRODUCCIÓN PARCIAL O TOTAL DEL CONTENIDO DEL PRESENTE CATÁLOGO. C R COPYRIGHT DERECHOS RESERVADOS



TRACTO-PARTES

PARA TU CAMIÓN Y REMOLQUE

DISTRIBUIDOR AUTORIZADO

TRUCK Tek PARTS

PHM ES UNA MARCA REGISTRADA Y PROTEGIDA POR LA PROPIEDAD INTELECTUAL EN MEXICO Y EN ESTADOS UNIDOS. PROHIBIDA LA REPRODUCCIÓN PARCIAL O TOTAL DEL CONTENIDO DEL PRESENTE CATÁLOGO. C R COPYRIGHT DERECHOS RESERVADOS

PHM 77811

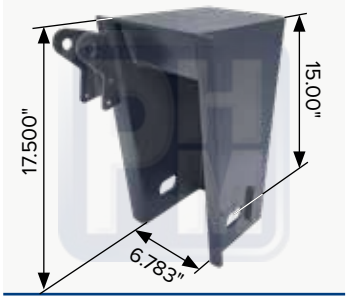

Percha soldable **derecha** con pestañas, para buje trifuncional grueso y tornillo de alineación rápida, con soporte de amortiguador

PHM 77810

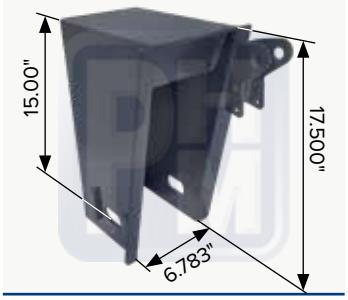

Percha soldable **izquierda** con pestañas, para buje trifuncional grueso y tornillo de alineación rápida, con soporte de amortiguador

PHM 77739

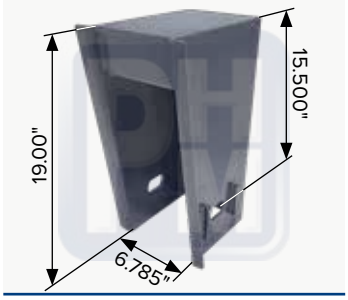

Percha soldable **derecha** con pestañas, para buje trifuncional grueso y tornillo de alineación rápida

PHM 77738

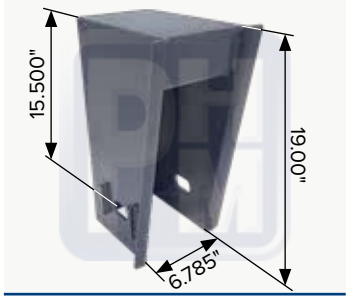

Percha soldable **izquierda** con pestañas, para buje trifuncional grueso y tornillo de alineación rápida

PHM 78665

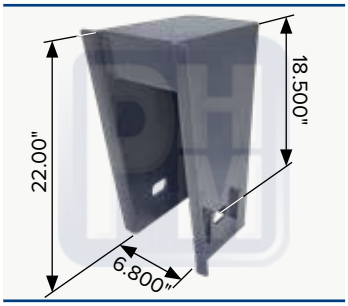

Percha soldable **derecha** con pestañas, para buje trifuncional grueso y tornillo de alineación rápida

PHM 78664

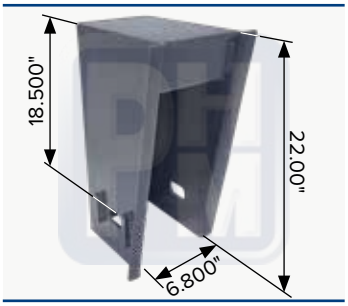

Percha soldable **izquierda** con pestañas, para buje trifuncional grueso y tornillo de alineación rápida

PHM 77797

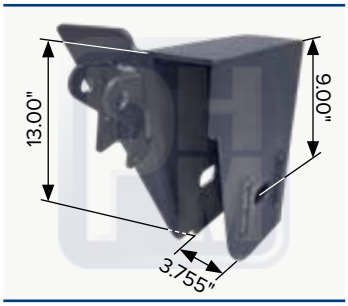

Percha soldable **derecha** para buje trifuncional delgado y tornillo de alineación rápida, con soporte de amortiguador

PHM 77798

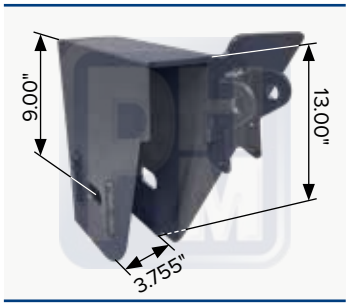

Percha soldable **izquierda** para buje trifuncional delgado y tornillo de alineación rápida, con soporte de amortiguador

PHM 77746

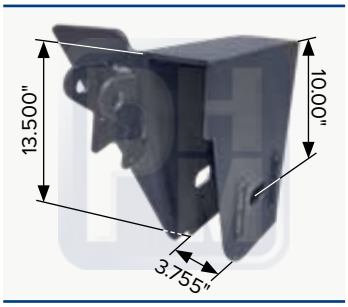

OEM S321942R

Percha soldable **derecha** para buje trifuncional delgado y tornillo de alineación rápida, con soporte de amortiguador

PHM 77745

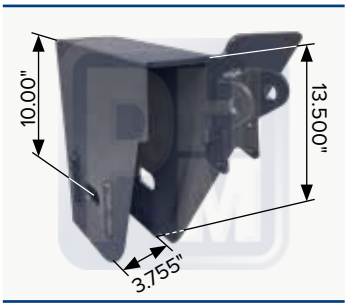

OEM S321942L

Percha soldable **izquierda** para buje trifuncional delgado y tornillo de alineación rápida, con soporte de amortiguador

PHM 77748

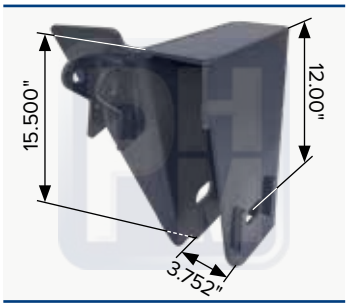

OEM D247664L

Percha soldable **derecha** para buje trifuncional delgado y tornillo de alineación rápida, con soporte de amortiguador

PHM 77747

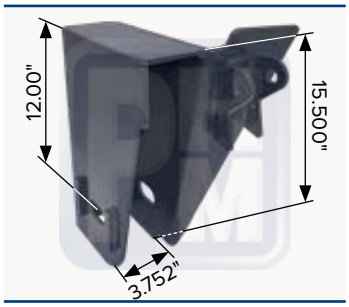

OEM D247664R

Percha soldable **izquierda** para buje trifuncional delgado y tornillo de alineación rápida, con soporte de amortiguador

PHM ES UNA MARCA REGISTRADA Y PROTEGIDA POR LA PROPIEDAD INTELECTUAL EN MEXICO Y EN ESTADOS UNIDOS. PROHIBIDA LA REPRODUCCIÓN PARCIAL O TOTAL DEL CONTENIDO DEL PRESENTE CATÁLOGO. C R COPYRIGHT DERECHOS RESERVADOS

PHM 14009

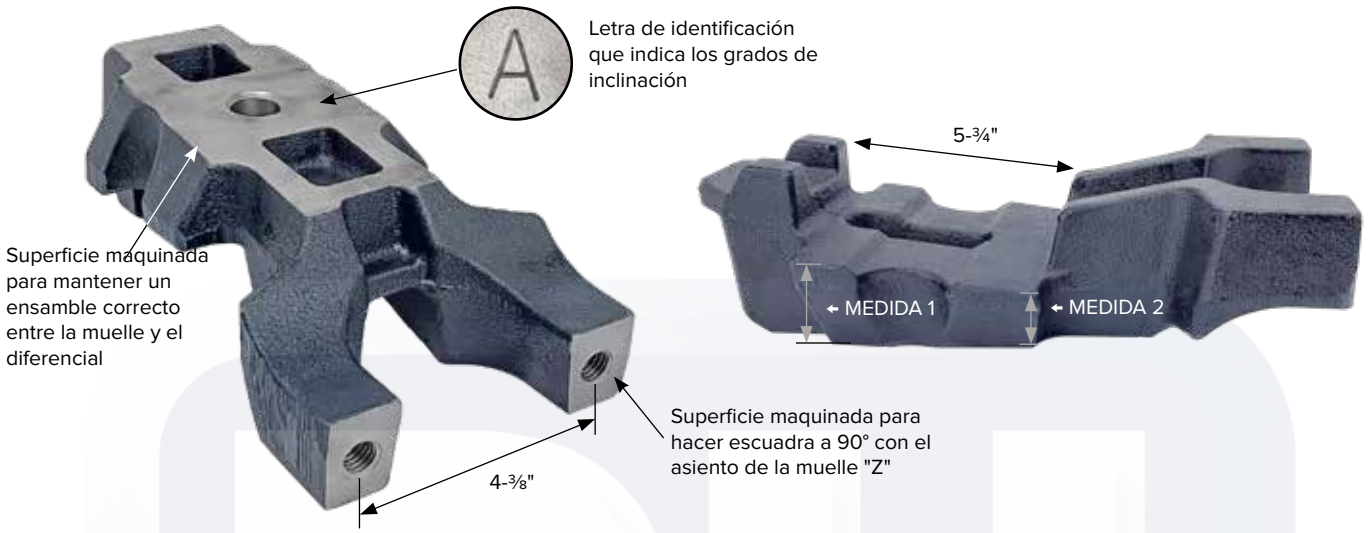

Asiento maquinado para muelle

CÓDIGO	MEDIDA 1	MEDIDA 2	GRADOS	OEM	CÓDIGO	MEDIDA 1	MEDIDA 2	GRADOS	OEM
14009A	2.011" (51.079 mm)	1.435" (36.449 mm)	9°	50973003	**14009M**	2.111" (53.619 mm)	1.366" (34.696mm)	5.0°	50970007
14009B	1.906" (50.139 mm)	1.428" (50.139 mm)	6°	50970009	**14009N**	1.930" (50.266 mm)	1.411" (37.592 mm)	6.5°	50970010
14009C	1.883" (47.625 mm)	1.444" (39.166 mm)	5.5°	50970007	**14009Q**	1.987" (50.469 mm)	1.530" (38.862 mm)	7.5°	50973013
14009D	1.792" (47.625 mm)	1.513" (41.275 mm)	3.5°	50970004	**14009R**	2.027" (51.485 mm)	1.523" (38.684 mm)	8°	50973001
14009E	2.005" (47.625 mm)	1.287" (39.166 mm)	10.5°	50973006	**14009S**	2.013" (51.130 mm)	1.461" (37.109 mm)	8.5°	50973002
14009F	1.748" (45.720 mm)	1.550" (41.579 mm)	2.5°	50970002	**14009T**	1.965" (52.324 mm)	1.315" (35.306 mm)	9.5°	50973004
14009G	2.045" (53.619 mm)	1.259" (34.696 mm)	11.5°	50970008	**14009U**	1.985" (53.086 mm)	1.301" (37.109 mm)	10.0°	50973005
14009H	2.212" (53.340 mm)	1.238" (34.213 mm)	12.0°	50970009	**14009V**	2.025(54.330 mm)	1.272" (34.442 mm)	11.0°	50970007
14009I	1.727" (45.466 mm)	1.568" (42.494 mm)	2.0°	50970001	**14009W**	2.240" (54.940 mm)	1.225" (35.229 mm)	12.5°	50973010
14009J	1.770" (47.396 mm)	1.531" (34.696 mm)	3.0°	50970003	**14009X**	2.269" (56.261 mm)	1.211" (33.705 mm)	13.0°	50973015
14009K	1.814" (47.396 mm)	1.496" (40.741 mm)	4.0°	50970005	**14009Y**	2.299" (56.057 mm)	1.199" (34.975 mm)	13.5°	50973014
14009L	1.837" (48.006 mm)	1.478" (40.589 mm)	4.5°	50970006	**14009Z**	2.328" (55.524 mm)	1.186" (33.604 mm)	14.0°	50973016

CÓMO IDENTIFICAR LOS GRADOS

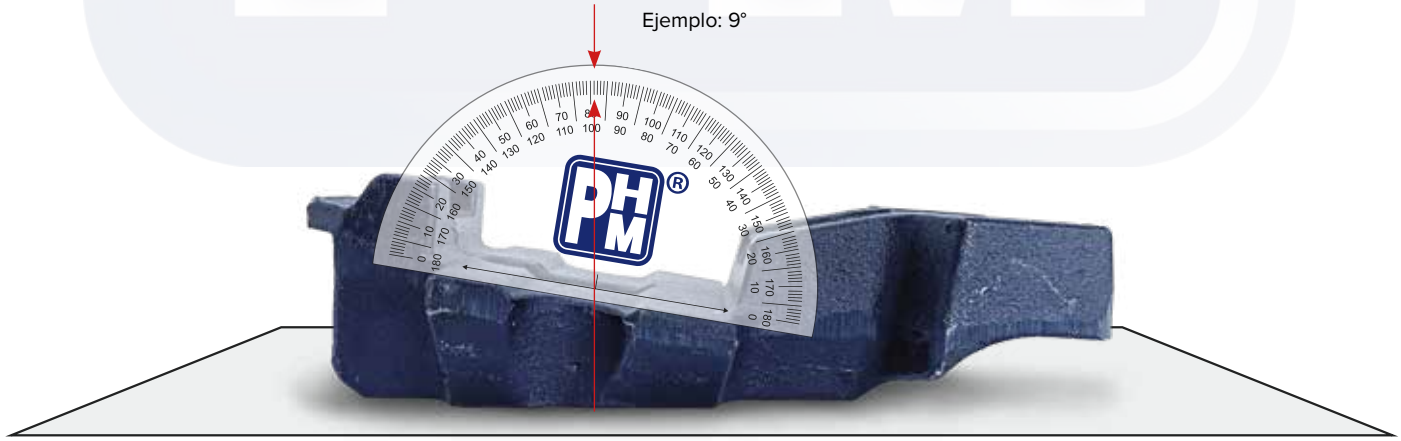

1- Coloque la pieza sobre una superficie plana haciendo contacto la parte maquinada de la pieza sobre la superficie plana, como se muestra en la imagen
2- Con un transportador mida los grados

PHM ES UNA MARCA REGISTRADA Y PROTEGIDA POR LA PROPIEDAD INTELECTUAL EN MEXICO Y EN ESTADOS UNIDOS. PROHIBIDA LA REPRODUCCIÓN PARCIAL O TOTAL DEL CONTENIDO DEL PRESENTE CATÁLOGO. C R COPYRIGHT DERECHOS RESERVADOS

PHM 15000

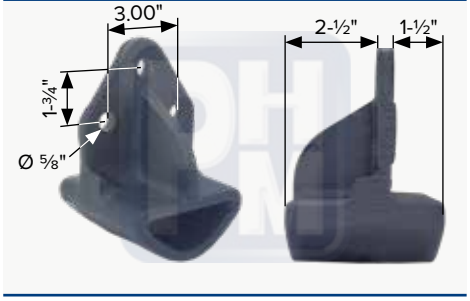

OEM 27761-008, M1422, E2625

Soporte para extension de muelle, tipo RT/RTE

PHM 15020

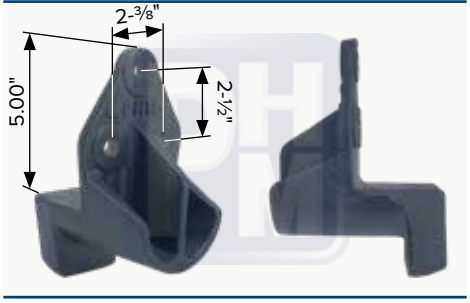

OEM 30249-009

Soporte para extension de muelle, tipo RT/RTE

PHM 71210

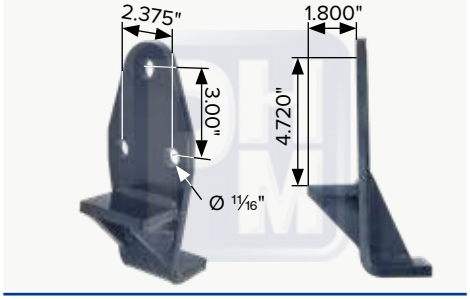

Soporte para extension de muelle, tipo RT/RTE, fabricado en placa

PHM 14052

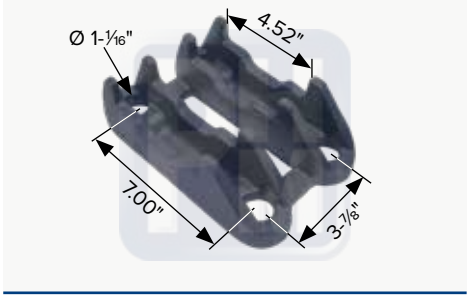

OEM 50216-000

Tapa inferior LHF/RHF/LHR/RHF para eje meritor, 0-9.5° RHF ángulo de piñón, tipo HTS, E4

PHM 14053

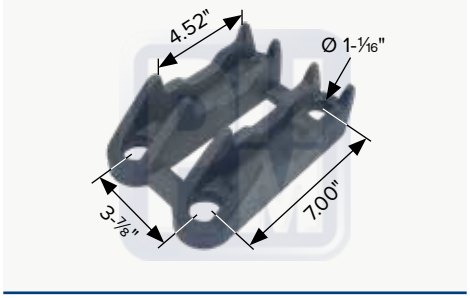

OEM 50222-000

Tapa inferior LHR/RHF para eje meritor, 10-12.5° ángulo de piñón, tipo Has

PHM 14054

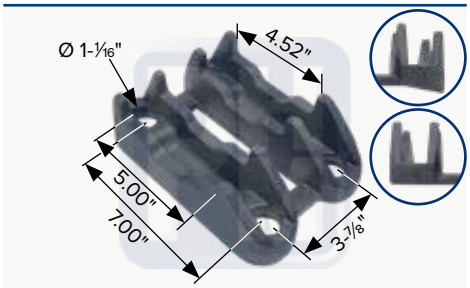

OEM 50217

-Tapa inferior para eje meritor, RHF 0-9.5° ángulo de piñón

PHM 14055

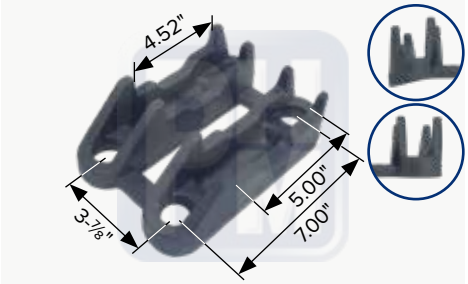

OEM 50221

-Tapa inferior para eje meritor, RHF 10-12.5° ángulo de piñón, tipo Has

PHM 14056

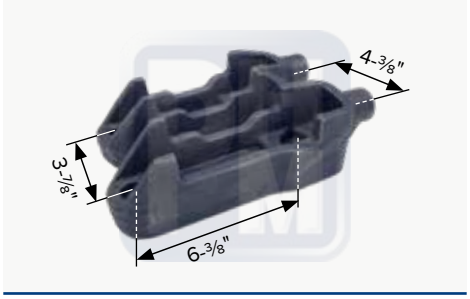

OEM 49135

Tapa inferior para eje Meritor, tipo HA, E4

PHM 15757

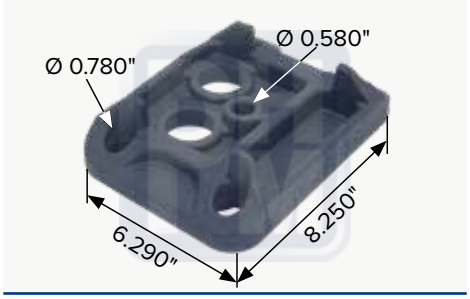

OEM 66144000, 66191000

Tapa superior (sobre muelle para tornillos tipo hendrickson), para Airtek

PHM 18771

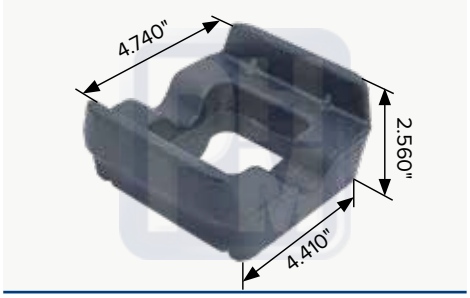

OEM 65139-003

Separador de eje, tipo Primaax, Firemaax

PHM 7AMK001



Kit de abrazaderas para HT300

PHM 2KIT5019



OEM S-20701, B20701

Asiento abrazadera aire

PHM ES UNA MARCA REGISTRADA Y PROTEGIDA POR LA PROPIEDAD INTELECTUAL EN MEXICO Y EN ESTADOS UNIDOS. PROHIBIDA LA REPRODUCCIÓN PARCIAL O TOTAL DEL CONTENIDO DEL PRESENTE CATÁLOGO. C R COPYRIGHT DERECHOS RESERVADOS

SOBREMUELLES Y ASIENTOS DE EJE

PHM 12148

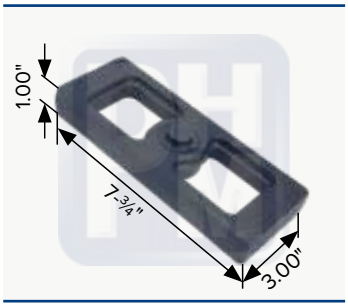

OEM 48902-000

Tacón separador de 1" para muelles, tipo Ha, Has, E4, HFS

PHM 12149

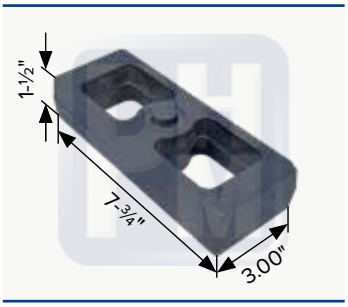

OEM 48903-000

Tacón separador de 1.5" para muelles, tipo Ha, Has, E4, HFS

PHM 15018

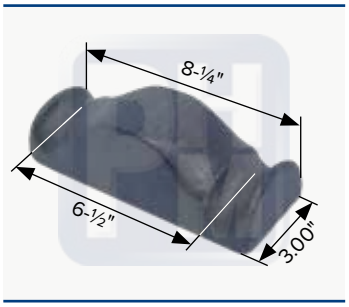

OEM 49337-000, M1341

Sobre muelle para abrazaderas "U", tipo HA, Has

PHM 14037

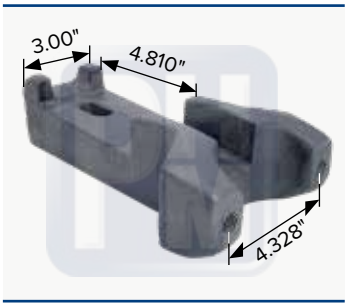

OEM 50569-000

Asiento de eje tipo HFS, para E4

PHM 13021

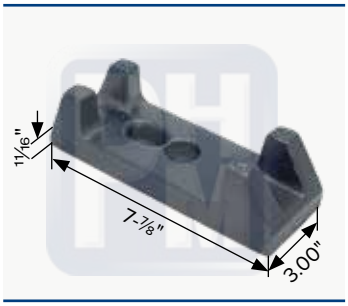

Cuña de 1 1/16" para eje, suspension trasera, tipo E4

PHM 13022

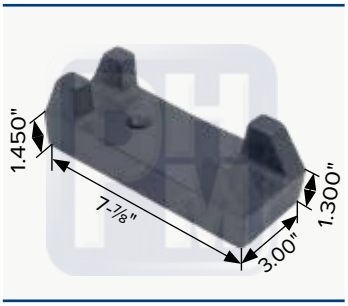

OEM 49123000

Cuña para eje, suspension trasera, tipo E4

PHM 18797

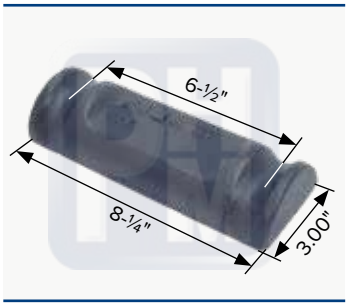

OEM 48797000

Sobre muelle para suspensión trasera, tipo E4, HA, HTS

PHM 15680

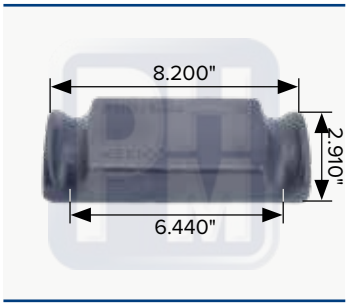

OEM 56805

Sobre muelle

PHM 19952

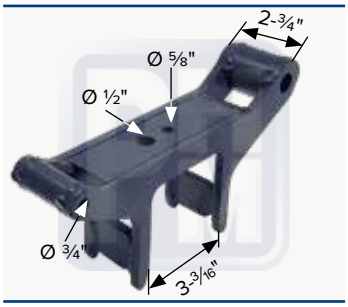

OEM 59952000

Asiento separador de eje, tipo Airtek, Softek

PHM 19953

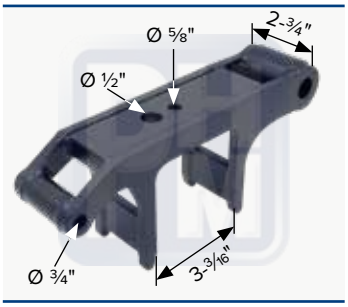

OEM 59952000

Asiento separador de eje, tipo Airtek, Softek

PHM 19954

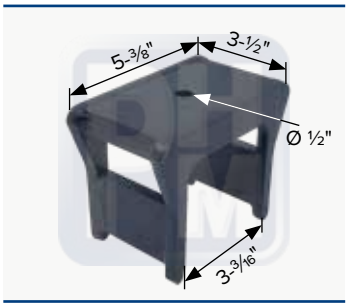

OEM 59954

Asiento separador de eje, tipo Airtek, Softek

PHM 78770

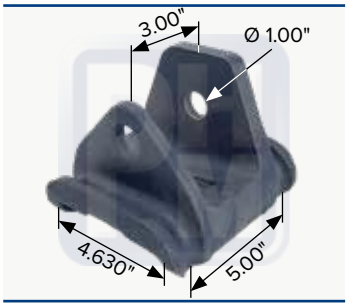

OEM 60877001

Sobre muelle para suspensión trasera, tipo Primaax, Firemaax

PHM 78798

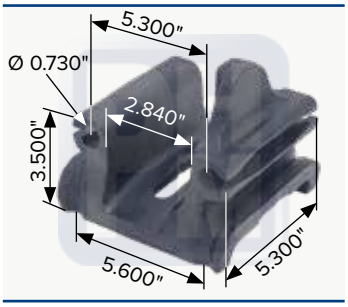

OEM 65289000

Sobre muelle para suspensión trasera, tipo Primaax, Firemaax

PHM 74677

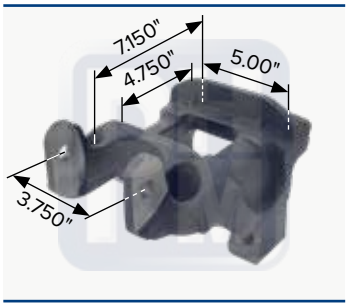

OEM 60556000

Asiento de eje para suspensión trasera, tipo Primaax, Firemaax

PHM ES UNA MARCA REGISTRADA Y PROTEGIDA POR LA PROPIEDAD INTELECTUAL EN MEXICO Y EN ESTADOS UNIDOS. PROHIBIDA LA REPRODUCCIÓN PARCIAL O TOTAL DEL CONTENIDO DEL PRESENTE CATÁLOGO. C R COPYRIGHT DERECHOS RESERVADOS

TTH9037



OEM 64179-037

Kit colchones de hule para amortiguación de suspensión, tipo Haulmaax, en Hule

TTP9038

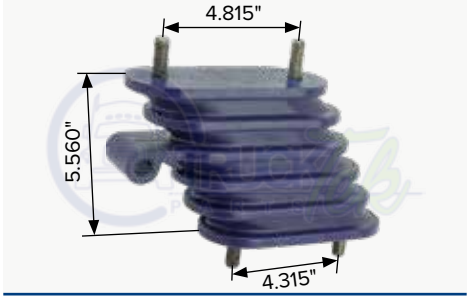

OEM 64179-037

Colchón para amortiguación de suspensión, tipo Haulmaax, en poliuretano

TTP9379

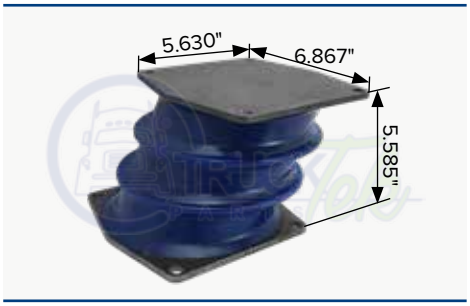

OEM 49377, 64718000

Colchón para suspensión HN Series, en poliuretano

TTH9377

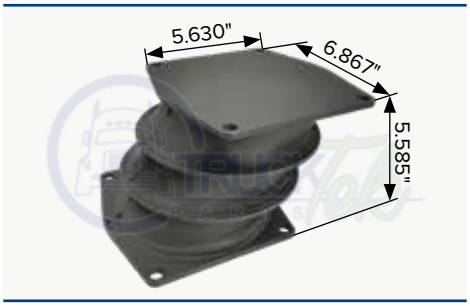

OEM 49377, 64718000L

Colchón para suspensión HN Series, en Hule

TTP7000



OEM 60314000

Tope auxiliar de rebote, tipo Haulmaax

TTP7001

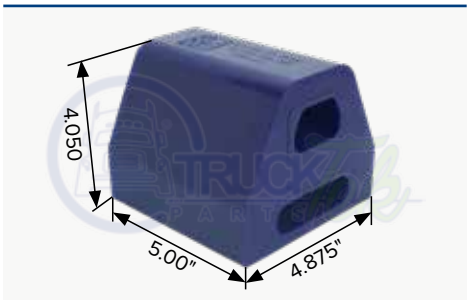

OEM 67778-000

Tope auxiliar de rebote, tipo Haulmaax

TTH7001



OEM 38947000

Tope auxiliar de rebote, tipo Haulmaax

PHM ES UNA MARCA REGISTRADA Y PROTEGIDA POR LA PROPIEDAD INTELECTUAL EN MEXICO Y EN ESTADOS UNIDOS. PROHIBIDA LA REPRODUCCIÓN PARCIAL O TOTAL DEL CONTENIDO DEL PRESENTE CATÁLOGO. C R COPYRIGHT DERECHOS RESERVADOS

BUJES PARA VIGA

TTH1387

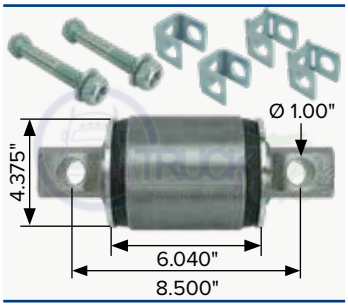

OEM 34013088

Buje BAR-Pin lateral, en Hule, tipo RT/RTE

TTP1387

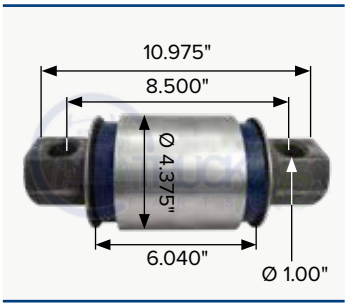

OEM 34013088

Buje BAR-Pin lateral, en Poliuretano, tipo RT/RTE

TTH0459



OEM 06969000

Buje lateral 44,000 lbs, tipo RT/RTE, en Hule

TTH1972

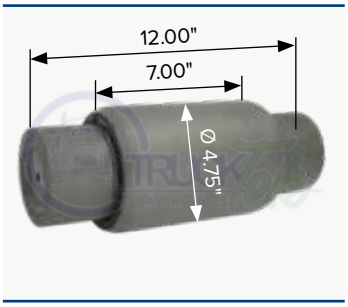

OEM 49400000

Buje central para 44,000 lbs, tipo RT/RTE, en hule

PHM 2026C

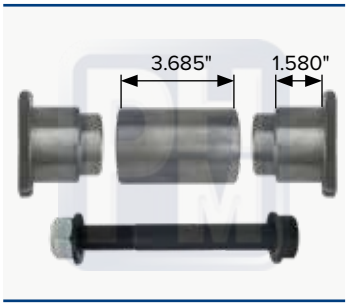

OEM 45000-13, 124862R1

Adaptador corto en acero de 7-¼" de borde a borde, tipo RT/RTE

PHM 2026L

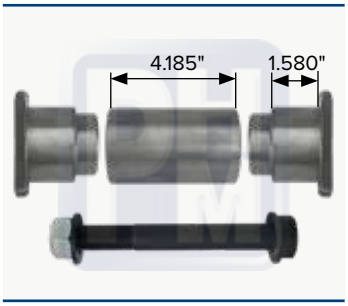

OEM 45000-7, 90001002

Adaptador largo en acero de 7-¾" de borde a borde, tipo RT/RTE

PHM 2027R

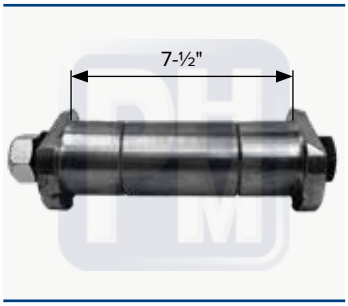

OEM 214034

Adaptador reforzado con tornillo de 1" en acero, tipo RT/RTE

PHM 2028H

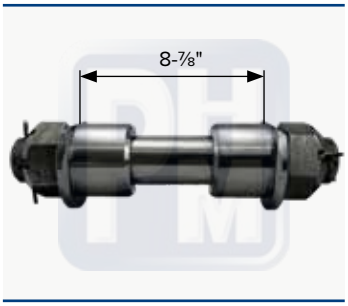

OEM 21140031

KIT adaptador de 65,000 lbs fabricado en acero, tipo RT/RTE

PHM 22700



Buje central para balancín, tipo E-4

PHM 22701

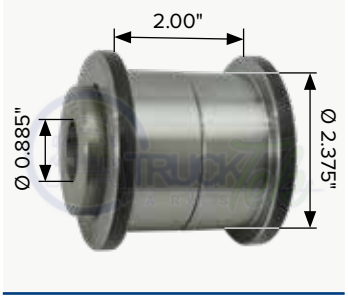

Buje lateral para balancín, tipo E-4

PHM ES UNA MARCA REGISTRADA Y PROTEGIDA POR LA PROPIEDAD INTELECTUAL EN MEXICO Y EN ESTADOS UNIDOS. PROHIBIDA LA REPRODUCCIÓN PARCIAL O TOTAL DEL CONTENIDO DEL PRESENTE CATÁLOGO. C R COPYRIGHT DERECHOS RESERVADOS

TTH13188



OEM 34013-188
Kit de 4 bujes laterales TTH1387 con pernos

TTH13756



OEM 13576, 13596, R306980
Kit de 2 bujes centrales TTH1972 y 4 bujes laterales TTH1387

TTH44000



OEM HCK340
KIT para viga balanceadora de 44,000 lbs con adaptadores en hule (2 bujes centrales TTH1972, 4 bujes laterales TTH0459 y 4 adaptadores PHM 2026L)

PHM 7KITRTE94

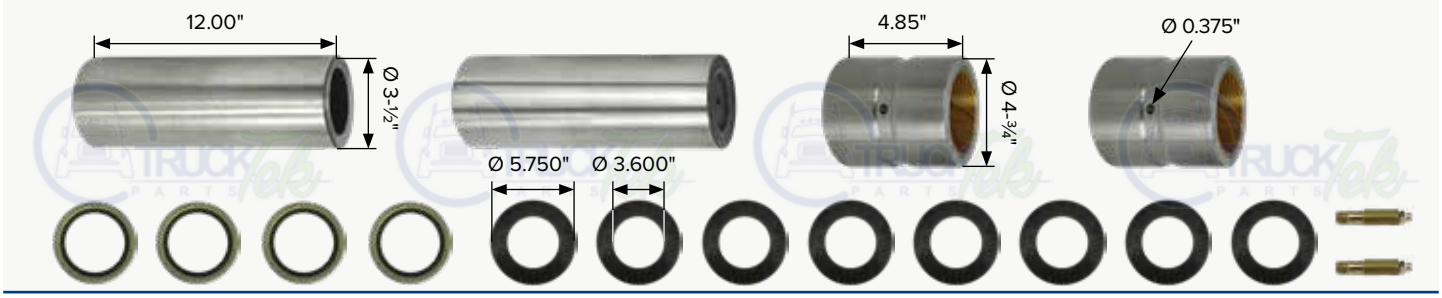

OEM 30437-000L
Kit para viga balanceadora de 2 bujes centrales de bronce

PHM ES UNA MARCA REGISTRADA Y PROTEGIDA POR LA PROPIEDAD INTELECTUAL EN MEXICO Y EN ESTADOS UNIDOS. PROHIBIDA LA REPRODUCCIÓN PARCIAL O TOTAL DEL CONTENIDO DEL PRESENTE CATÁLOGO. C R COPYRIGHT DERECHOS RESERVADOS



FUERZA

EFICACIA

RUDEZA

DURABILIDAD

TTH1697

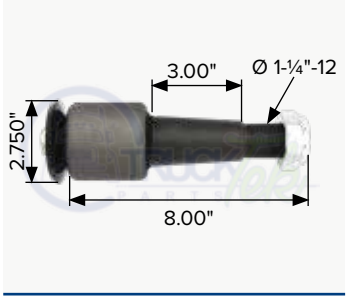

OEM 44697-000

Buje de torsión cónico de 2-¾" en hule con casquillo

TTP1697

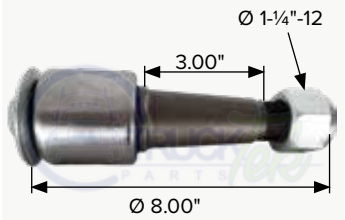

OEM 44697-000

Buje de torsión cónico de 2-¾" en poliuretano con casquillo

TTH59217

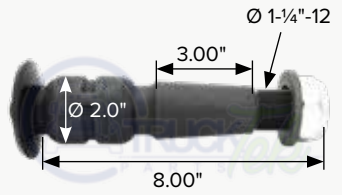

OEM 64697

Buje de torsión en hule sin casquillo para tensor de 2"

TTP59217

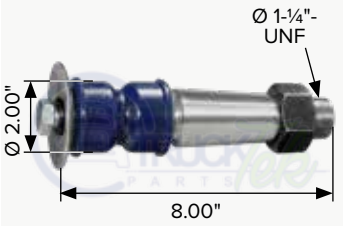

OEM 45477, 322069C1

Buje de torsión en poliuretano sin casquillo para tensor de 2"

TTP9200

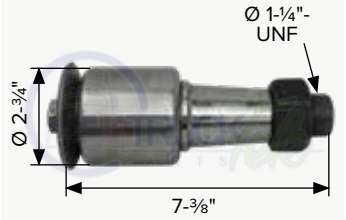

OEM 46735

Buje cónico para tensor de perno corto con casquillo

TTP9076

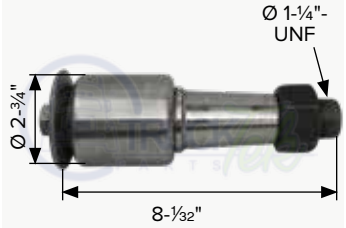

OEM 44697

Buje cónico para tensor de perno largo con casquillo

TTP64404

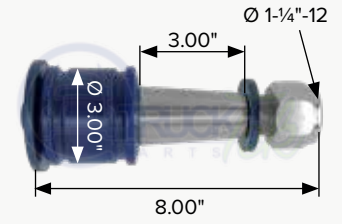

OEM 64400-004

Buje de torsión cónico largo de 3" en poliuretano sin casquillo

TTP9073

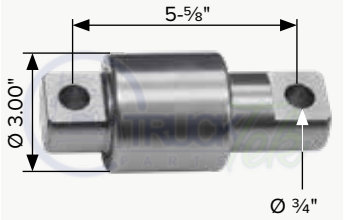

OEM 47699, 438506C91

Buje de torsión excéncrtico de 3" para tensor

TTH44694

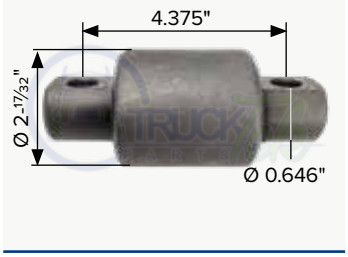

OEM 44694

Buje de torsión en hule de 2-17/32"

TTP44694

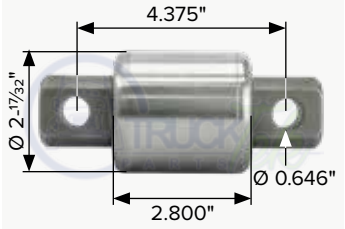

OEM 44694

Buje de torsión en poliuretano de 2-17/32" para tensor

TTH44695

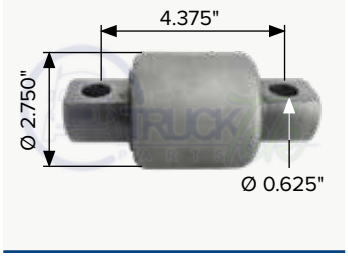

OEM 44695-000

Buje de torsión en hule de 2-¾" con casquillo

TTP44695

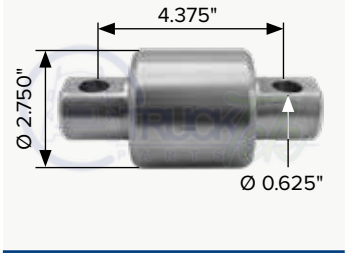

OEM 44695

Buje de torsión en poliuretano de 2-¾" con casquillo

TTH447691C

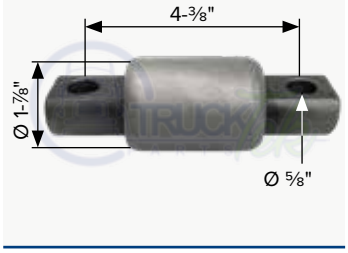

OEM 47691

Buje de hule para tensor de 1-⅞" con casquillo

TTP447691C

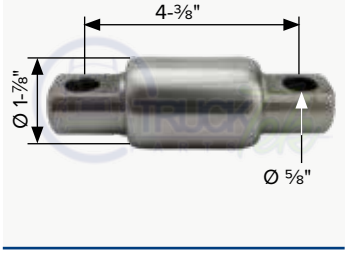

OEM TRB6185M

Buje de poliuretano para tensor de 1-⅞" con casquillo

TTH57256

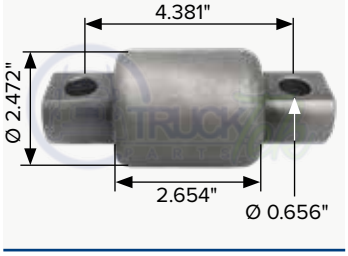

OEM 57256

Buje de torsión 2-29/64" en hule con casquillo

TTP57256

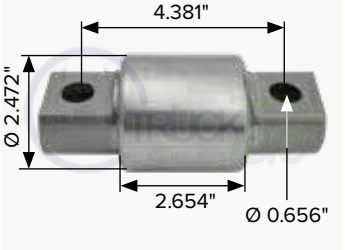

OEM 57256

Buje de torsión 2-29/64" en poliuretano con casquillo

PHM ES UNA MARCA REGISTRADA Y PROTEGIDA POR LA PROPIEDAD INTELECTUAL EN MEXICO Y EN ESTADOS UNIDOS. PROHIBIDA LA REPRODUCCIÓN PARCIAL O TOTAL DEL CONTENIDO DEL PRESENTE CATÁLOGO. C R COPYRIGHT DERECHOS RESERVADOS

BUJES PARA TENSORES

TTH3000

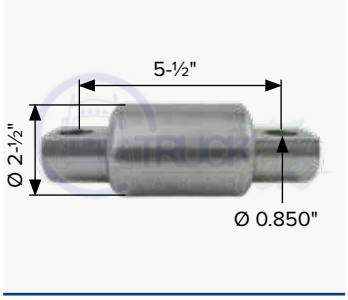

OEM 60383000

Buje de torsión tipo "D" en Hule

TTH3001

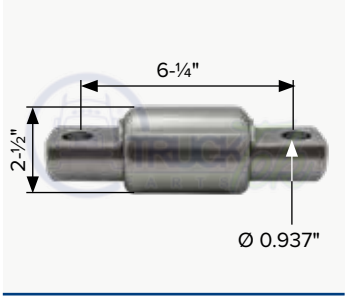

OEM 65381000

Buje de torsión tipo "D" en Hule

TTP3000

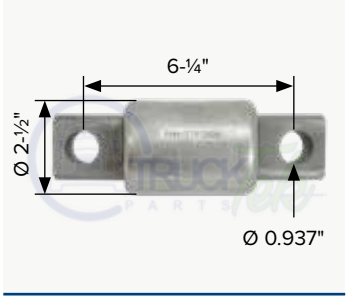

OEM 60383000

Buje de torsión tipo "D" en poliuretano

TTP3001

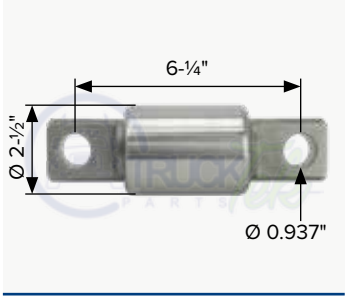

OEM 65381-000

Buje de torsión tipo "D", en poliuretano

TTH17691

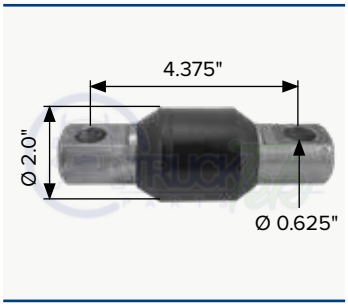

OEM 47691

Buje de torsión sin casquillo con barrenos de ⅝" en hule

TTP17691

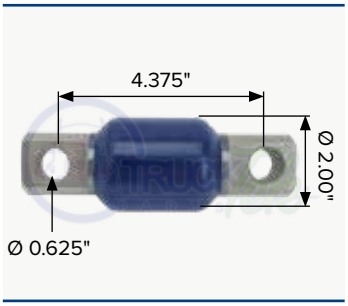

OEM 13044

Buje de torsión sin casquillo con barrenos de ⅝" en poliuretano

TTP17692

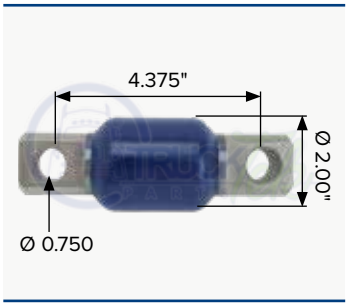

OEM 47691-000

Buje de torsión sin casquillo con barrenos de ¾" en poliuretano

TTP0024

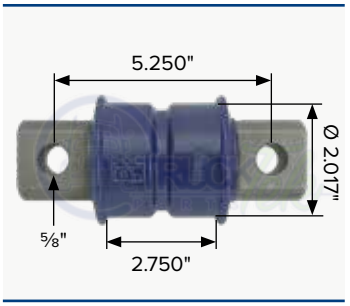

OEM 64664000

Buje de torsión para International

TTH6440

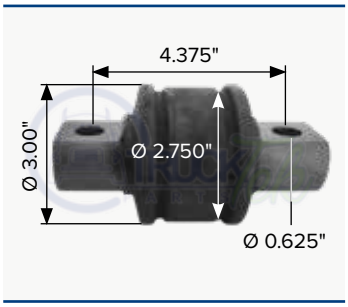

OEM 66649002

Buje de torsión para suspensión en hule

TTP6440

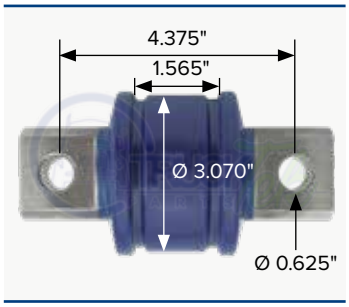

OEM 64400005

Buje de torsión para suspensión en poliuretano

TTH0014

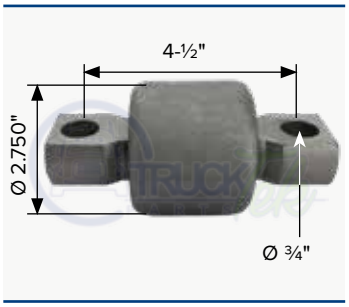

OEM B038590

Buje para tensor en "V"

TTP2105

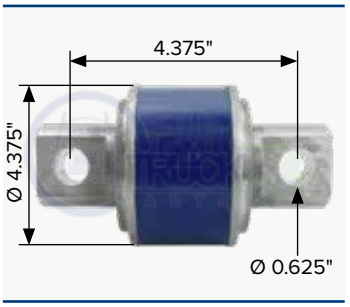

OEM 21051052

Buje para tensor PHM 72105A

PHM ES UNA MARCA REGISTRADA Y PROTEGIDA POR LA PROPIEDAD INTELECTUAL EN MEXICO Y EN ESTADOS UNIDOS. PROHIBIDA LA REPRODUCCIÓN PARCIAL O TOTAL DEL CONTENIDO DEL PRESENTE CATÁLOGO. C R COPYRIGHT DERECHOS RESERVADOS

TT7420

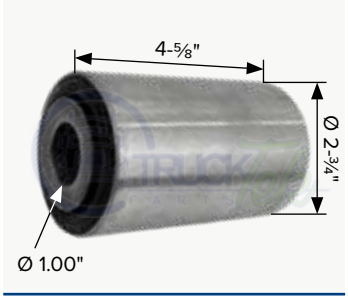

OEM 47420000

Buje central para balancín PHM 15014 en hule

TTP7420

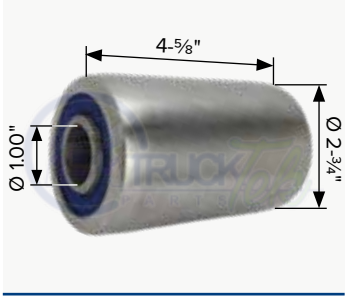

OEM 47420000

Buje central para balancín PHM 15014 en poliuretano

TTP7421



OEM 47421

Buje lateral para balancín PHM 15014 en poliuretano

TTP1989



OEM 48883000, 57989-000

Rodillo tope de rebote HAS

TTP9093

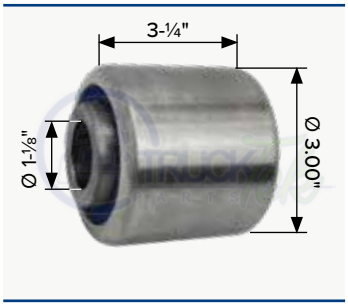

OEM 45477-000L

Buje para tensor (Poliurethane)

TTP6020

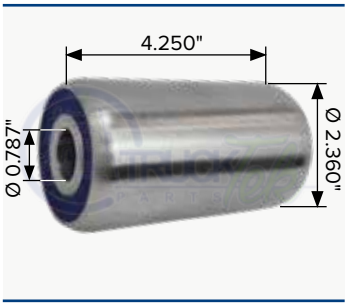

OEM 497501C2

Buje central para balancín PHM 15014 en poliuretano

TTP9361



OEM 47692000

Buje de poliuretano de ⅞" x 2" x 3" sin casquillo

TTP9361 A

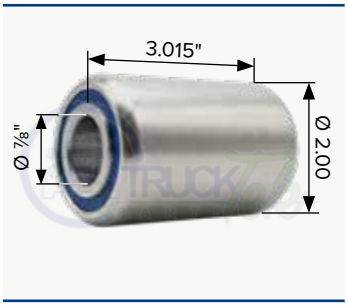

OEM 47692000

Buje de poliuretano de ⅞" x 2" x 3"

TTH3003



OEM 60443-000

Buje para muelle, en hule

TTHRB233

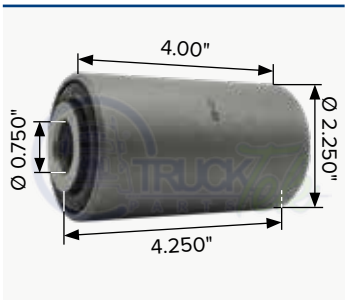

Buje de hule-metal

TTP2592

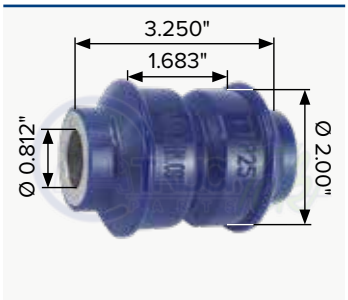

OEM 59259002 RB301

Buje sin casquillo para muelle

PHM 9CAT005

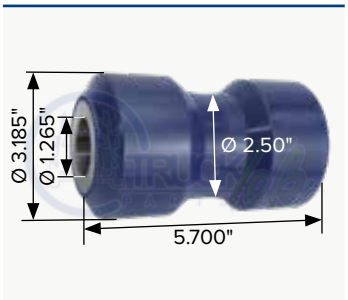

Buje para balancín

TTP1920



Buje vertical

9CAT001



Rodillo deslizador

PHM ES UNA MARCA REGISTRADA Y PROTEGIDA POR LA PROPIEDAD INTELECTUAL EN MEXICO Y EN ESTADOS UNIDOS. PROHIBIDA LA REPRODUCCIÓN PARCIAL O TOTAL DEL CONTENIDO DEL PRESENTE CATÁLOGO. C R COPYRIGHT DERECHOS RESERVADOS

BUJES PARA BALANCINES Y PERCHAS

TTH5031



OEM 58648000

Buje en hule sin casquillo

TTP5031

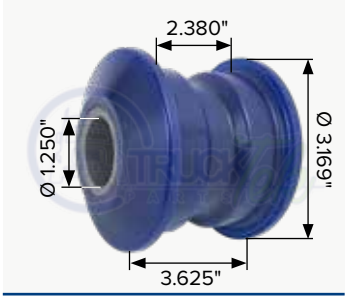

OEM 58648000

Buje en poliuretano

TTPK5031



OEM 60632-009, 60682-001

Kit de tornillo, rondanas de alineación y buje en Poliuretano, para pierna tipo Firemaax, Primaax

TTHK5031



OEM 60632-009, 60682-001

Kit de tornillo, rondanas de alineación y buje en Hule, para pierna tipo Firemaax, Primaax

PHM 7BRNK

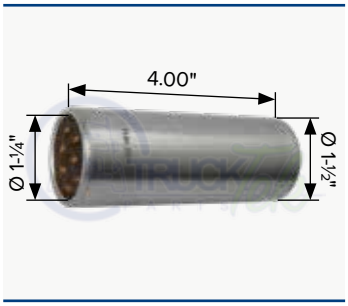

37992000

Buje bimetálico 1-¼" x 1-½" x 4"

PHM 7BTPK



Buje bimetálico 1-⅜" x 1-⅝" x 4"

PHM 7K960

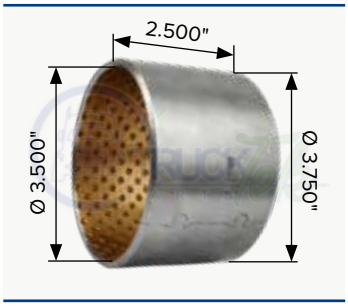

Buje bimetalico para KIT RTE

PHM 31750

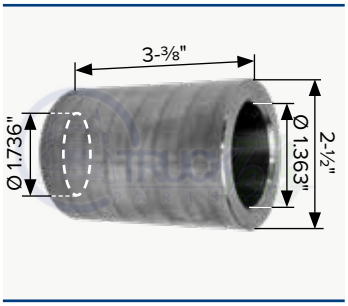

Buje de ácero cónico 2-½" x 3-⅜"

PHM ES UNA MARCA REGISTRADA Y PROTEGIDA POR LA PROPIEDAD INTELECTUAL EN MEXICO Y EN ESTADOS UNIDOS. PROHIBIDA LA REPRODUCCIÓN PARCIAL O TOTAL DEL CONTENIDO DEL PRESENTE CATÁLOGO. C R COPYRIGHT DERECHOS RESERVADOS

TTH13558



OEM C3558

Buje trifuncional grueso en hule

TTP13558

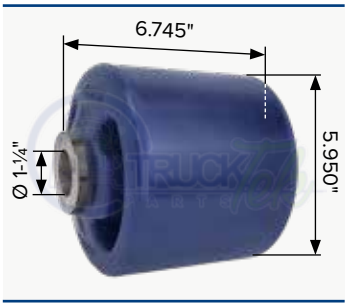

OEM C3558

Buje trifuncional grueso para tornillo de 1-¼" en Poliuretano

TTP13559

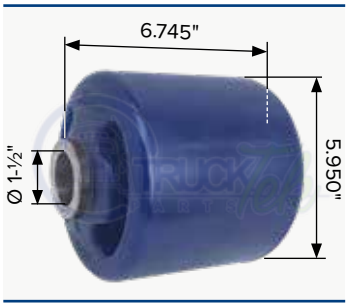

OEM C3558

Buje trifuncional grueso para tornillo de 1-½" en poliuretano

TTH1364



OEM D25364, D22845

Buje trifuncional corto en hule

TTP1364

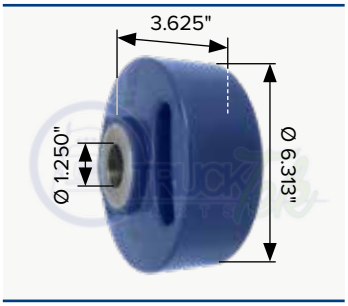

OEM D25364, D22845

Buje trifuncional delgado en poliuretano

TTH13558KIT



OEM A6914, S6914, 002202

Juego de buje trifuncional grueso en hule con tubo y tornillo de 1-⅛" y arandelas de desgaste

TTP13558KIT



OEM A6914, S6914, 002202

Juego de buje trifuncional grueso en poliuretano con tubo y tornillo de 1-⅛" y arandelas de desgaste

TTHQ13558KIT



OEM S24681, S24112, 002963

Juego de buje trifuncional grueso en hule con tornillo quick alignment y arandelas de desgaste

TTPQ13558KIT



OEM S24681, S24112, 002963

Juego de buje trifuncional grueso en poliuretano con tornillo quick alignment y arandelas de desgaste

TTHQA13558KIT



Juego de buje trifuncional grueso en hule con rondanas de ajuste, tcon tornillo quick alignment y arandelas de desgaste

TTPQA13558KIT



Juego de buje trifuncional delgado en poliuretano con rondanas de ajuste, con tornillo quick alignment y arandelas de desgaste

TTHQA1364



Juego de 2 bujes trifuncionales delgados en hule con tornillos quick alignment y arandelas de desgaste

TTPQA1364KIT



Juego de buje trifuncional delgado en poliuretano con rondanas de ajuste, tornillo quick alignment y arandelas de desgaste

TTHRRQA1364



Juego de 2 bujes trifuncionales delgados en hule con 2 rondanas de ajuste, 2 tornillos quick alignment y arandelas de desgaste

PHM ES UNA MARCA REGISTRADA Y PROTEGIDA POR LA PROPIEDAD INTELECTUAL EN MEXICO Y EN ESTADOS UNIDOS. PROHIBIDA LA REPRODUCCIÓN PARCIAL O TOTAL DEL CONTENIDO DEL PRESENTE CATÁLOGO. C R COPYRIGHT DERECHOS RESERVADOS

IDENTIFICA
de que lado va la parte que tu camión necesita.

Posicionandote en la misma dirección de avance de tu camión:

LADO CONDUCTOR

Partes con códigos con terminación ***L*** y ***LH***



LADO COPILOTO

Partes con códigos con terminación ***R*** y ***RH***

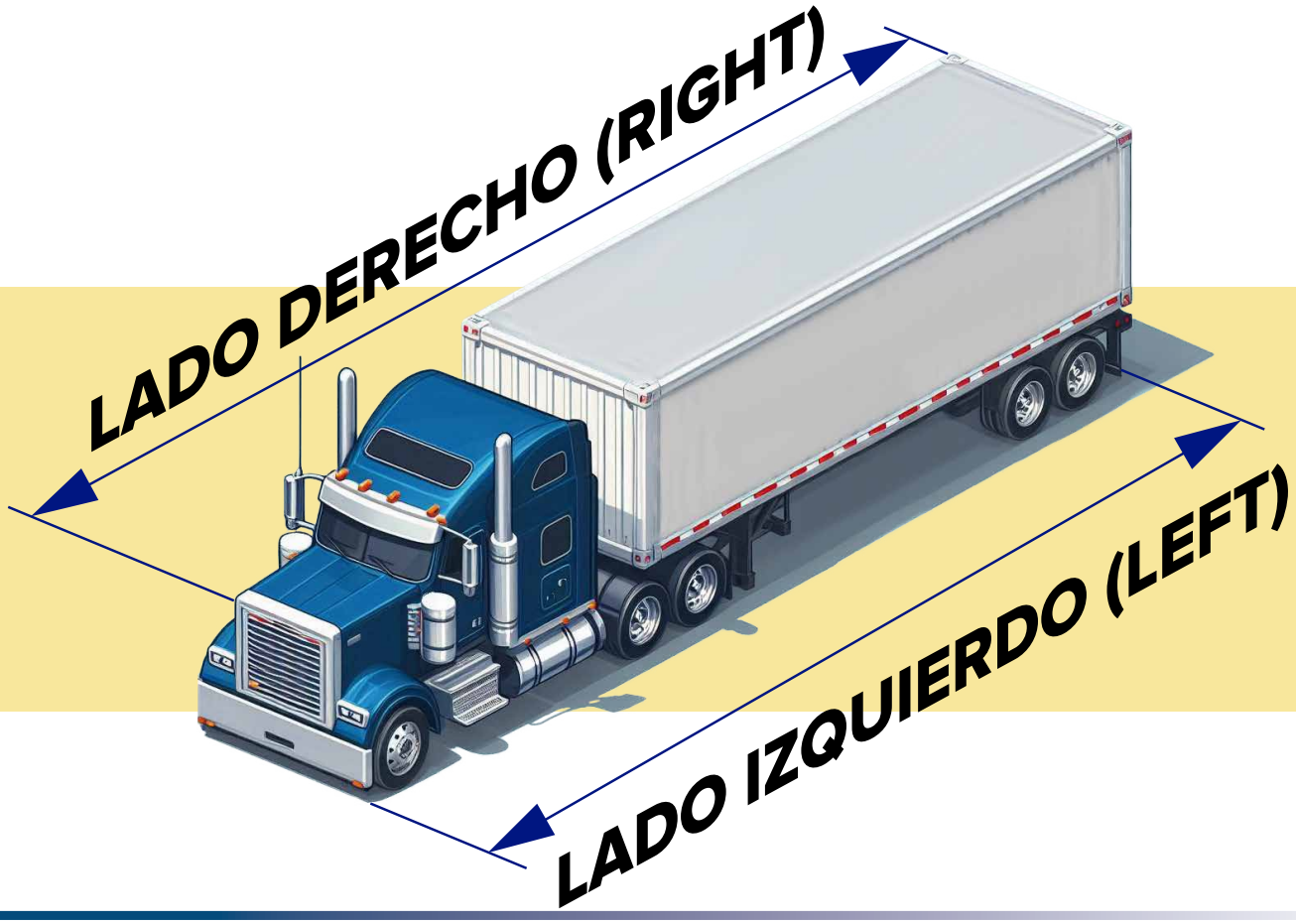

PHM ES UNA MARCA REGISTRADA Y PROTEGIDA POR LA PROPIEDAD INTELECTUAL EN MEXICO Y EN ESTADOS UNIDOS. PROHIBIDA LA REPRODUCCIÓN PARCIAL O TOTAL DEL CONTENIDO DEL PRESENTE CATÁLOGO. C R COPYRIGHT DERECHOS RESERVADOS

PHM 74835

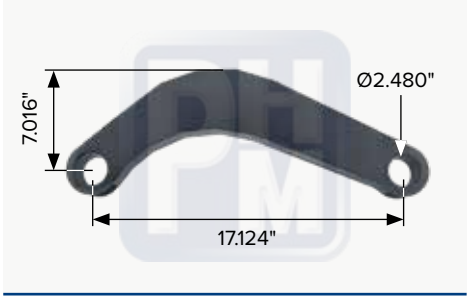

OEM TMR5935

Tensor fijo 17-⅛"

PHM 74875

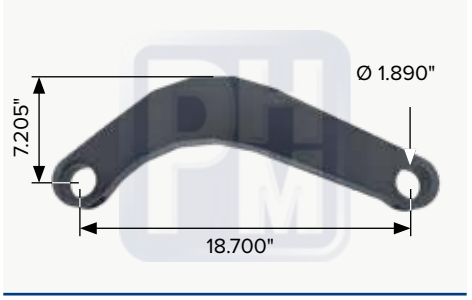

OEM TMRR5975

Tensor fijo 18.700"

PHM 12196

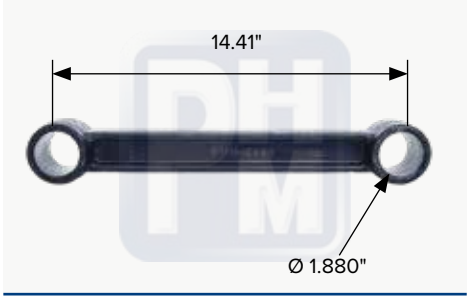

OEM 48411-6

Tensor fijo de 14.41" de centro a centro para buje sin casquillo

PHM 11177

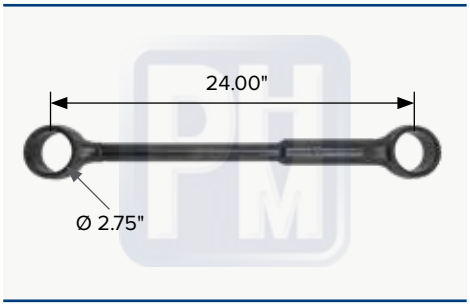

OEM K195-375

Tensor fijo para bujes de 2-¾"

PHM 11179

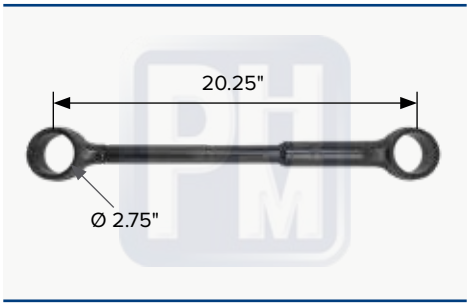

OEM K195-375

Tensor fijo para bujes de 2-¾"

TTP0069

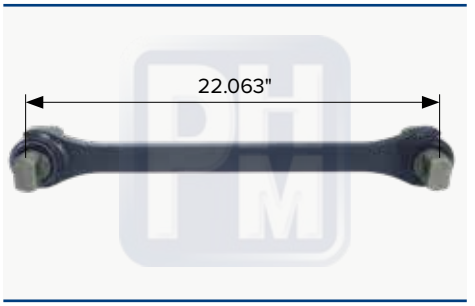

OEM K195-375

Tensor fijo para bujes de 2-¾"

PHM 766C1



OEM 3609966C1

Tensor fijo

PHM 72105



OEM 21051052

Tensor con bujes de torsión TTP2105

PHM 72105A

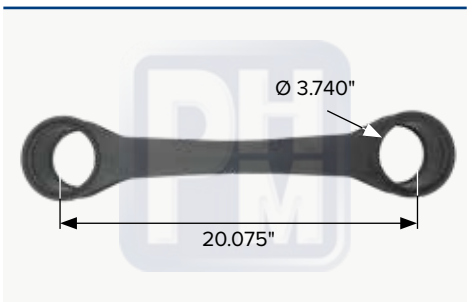

OEM 21051052

Tensor para bujes de torsión TTP2105

PHM 26004

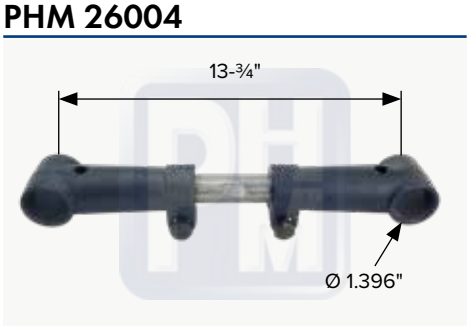

OEM 57950-007

Tensor ajustable para suspension HAS

PHM 7TMR5645

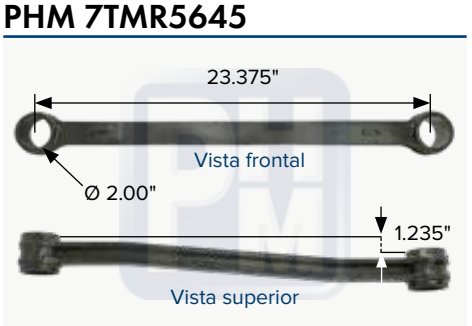

OEM 57950-007

Tensor fijo desplazado, para buje de torsión, tipo PRIMAAX

TTH7645



OEM 60827645B

Tensor fijo con bujes

PHM ES UNA MARCA REGISTRADA Y PROTEGIDA POR LA PROPIEDAD INTELECTUAL EN MEXICO Y EN ESTADOS UNIDOS. PROHIBIDA LA REPRODUCCIÓN PARCIAL O TOTAL DEL CONTENIDO DEL PRESENTE CATÁLOGO. C R COPYRIGHT DERECHOS RESERVADOS

GRANADA DE 2-¾"

Código	Centro a centro
PHM 3TS17151634	17.937"
PHM 3TS180034	18.00"
PHM 3TS181834	18.125"
PHM 3TS1833234	18.093"
PHM 3TS191434	19.250"
PHM 3TS191834	19.125"
PHM 3TS193434	19.750"
PHM 3TS200034	20.00"
PHM 3TS210034	21.00"
PHM 3TS211234	21.500"
PHM 3TS211434	21.250"
PHM 3TS215834	21.625"
PHM 3TS220034	22.00"
PHM 3TS22006234	22.063"
PHM 3TS22111634	22.687"
PHM 3TS221434	22.250"
PHM 3TS221834	22.125"
PHM 3TS225834	22.625"
PHM 3TS227834	22.875"
PHM 3TS230034	23.00"
PHM 3TS231434	23.250"
PHM 3TS233434	23.750"
PHM 3TS240034	24.00"
PHM 3TS241234	24.500"
PHM 3TS2431634	24.187"
PHM 3TS243834	24.375"
PHM 3TS250034	25.00"
PHM 3TS25111634	25.687"
PHM 3TS251234	25.500"
PHM 3TS251434	25.250"
PHM 3TS2591634	25.562"
PHM 3TS260034	26.00"
PHM 3TS300034	30.00"

PHM 3TS180034

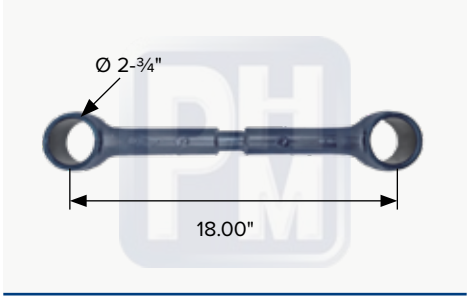

Tensor fijo

PHM 3TS220034



Tensor fijo

PHM 3TS2206234



Tensor fijo

PHM 3TS240034

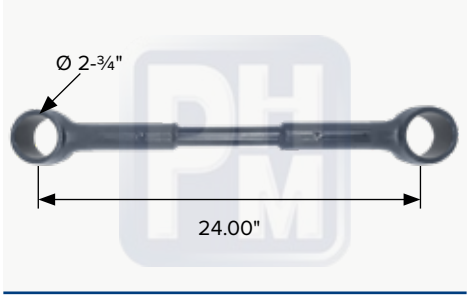

Tensor fijo

PHM 3TS2591634



Tensor fijo

PHM 3TS300034

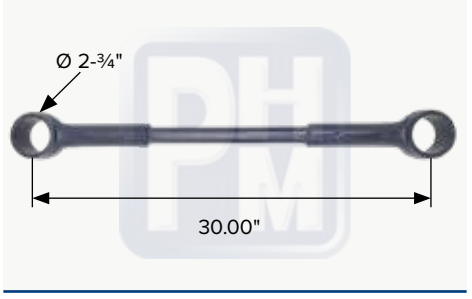

Tensor fijo

PHM 3TS1412



Tensor soldado de 14-½" para buje de torsión de 2-17/32"

PHM 15106



OEM 48158-01

Tensor fijo de 15-⅞"

PHM 15189



OEM 48158-02

Tensor fijo trasero de 22"

PHM ES UNA MARCA REGISTRADA Y PROTEGIDA POR LA PROPIEDAD INTELECTUAL EN MEXICO Y EN ESTADOS UNIDOS. PROHIBIDA LA REPRODUCCIÓN PARCIAL O TOTAL DEL CONTENIDO DEL PRESENTE CATÁLOGO. C R COPYRIGHT DERECHOS RESERVADOS

GRANADA DE 2.00"

Código	Centro a centro
PHM 3TS1583	15.830"
PHM 3TS1650	16.50"
PHM 3TS1658	16.625"
PHM 3TS1818	18.125"
PHM 3TS1914	19.250"
PHM 3TS1938	19.375"
PHM 3TS2000	20.00"
PHM 3TS2038	20.375"
PHM 3TS20500	21.50"
PHM 3TS213132	21.968"
PHM 3TS2289	22.890"
PHM 3TS2300	23.00"
PHM 3TS231516	23.937"
PHM 3TS23810	23.810"
PHM 3TS2400	24.00"
PHM 3TS2512	25.50"
PHM 3TS2538	25.375"
PHM 3TS3031	30.31"
PHM 3TS3033	32.31"
PHM 3TS24210	24.210"

PHM 3TS1583

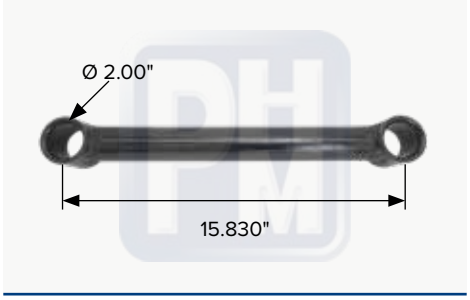

Tensor fijo

PHM 3TS1650



Tensor fijo

PHM 3TS3031



OEM 48411-6

Tensor fijo soldado de 30.31" para buje de torsión

PHM 3TS23810



Tensor fijo

PHM 33456

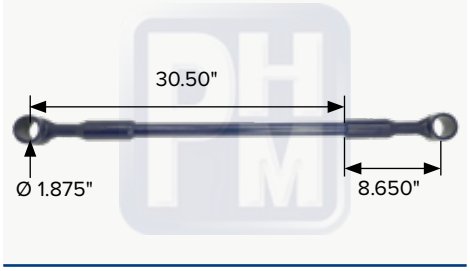

Tensor extra-rod ajustable de ácero forjado para granada de 2" soldable

PHM 33457

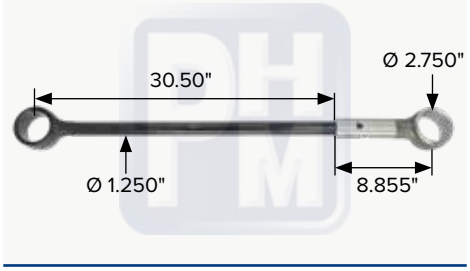

Tensor extra-rod ajustable de ácero forjado para granada de 2-¾" soldable

PHM 33458



Tensor suspensión delantera tipo ProStar

PHM 73456



OEM 66610-000

Terminal de tensor para buje de torsión de 1-d" acero forjado

PHM 73457B

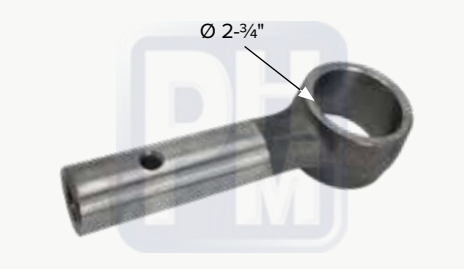

OEM 64473-000

Terminal de tensor para buje de torsión de 2-¾" acero forjado

PHM 73457CBUJES

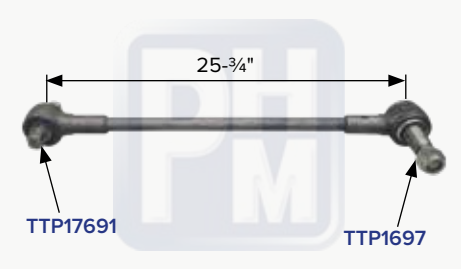

Tensor de acero tipo super-rod ajustable de 2-¾" soldable con bujes

PHM ES UNA MARCA REGISTRADA Y PROTEGIDA POR LA PROPIEDAD INTELECTUAL EN MEXICO Y EN ESTADOS UNIDOS. PROHIBIDA LA REPRODUCCIÓN PARCIAL O TOTAL DEL CONTENIDO DEL PRESENTE CATÁLOGO. C R COPYRIGHT DERECHOS RESERVADOS







POLÍTICA DE CALIDAD





En PHM innovamos, fabricamos y comercializamos partes, enfocados en satisfacer necesidades y requerimientos que aplican a la industria del transporte de carga.

Con personal comprometido y competente para brindar variedad, seguridad y confiabilidad, trabajando cada día en mejorar nuestros procesos.





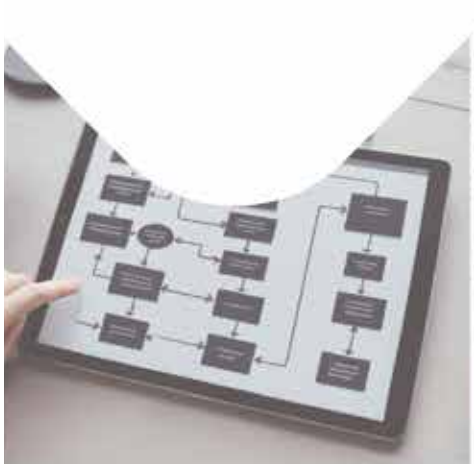





PHM 15011



OEM 22186-000

Soporte para buje de torsión de tensor

PHM 15011A

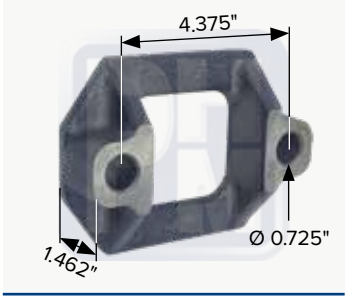

Soporte para buje de torsión de tensor

PHM 15011B

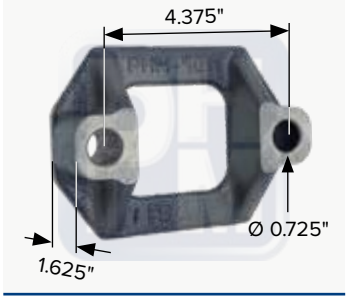

Soporte para buje de torsión de tensor

PHM 16301

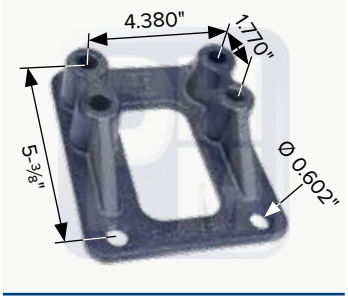

Soporte de granada

PHM 71649

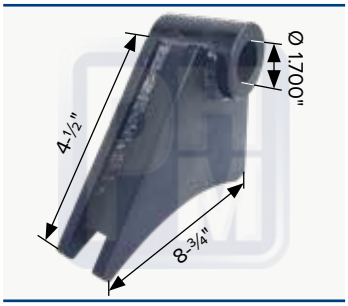

Soporte izquierdo para buje de bastago chico, para suspensión RT/RTE, HA, HAS, HN

PHM 71650

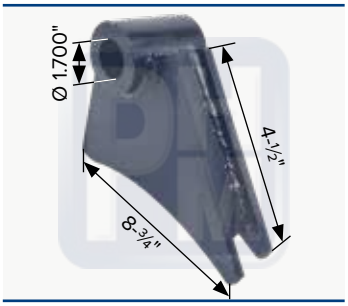

Soporte derecho para buje de bastago chico, para suspensión RT/RTE, HA, HAS, HN

PHM 71651



Soporte de buje cónico grande, para suspensión RT/RTE, HA, HAS, HN

PHM 71652

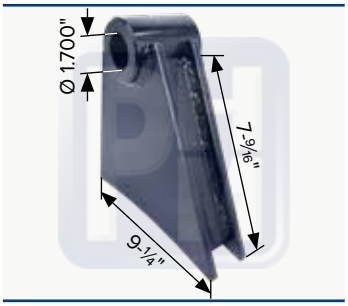

Soporte de buje grande, para suspensión RT/RTE, HA, HAS, HN

PHM 71654

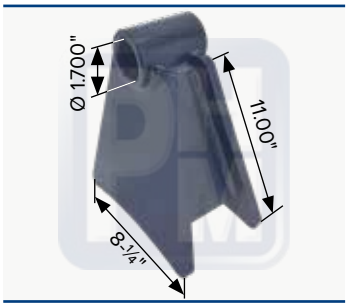

OEM 08122-003

Soporte para tensor de buje cónico, para suspensión RT/RTE, HA, HAS, HN

PHM 71655

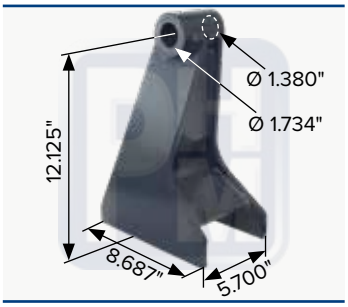

Soporte para buje cónico,

PHM 71673

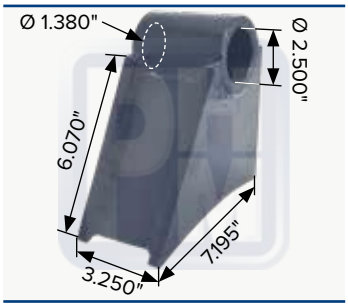

Soporte inclinado para buje cónico,

PHM 33742

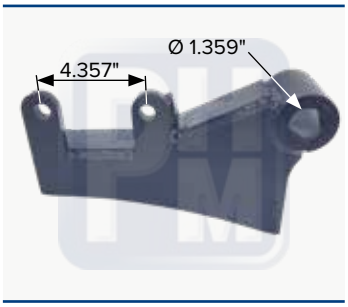

OEM K055281

Soporte de tensor en ácero para diferencial

PHM 30010

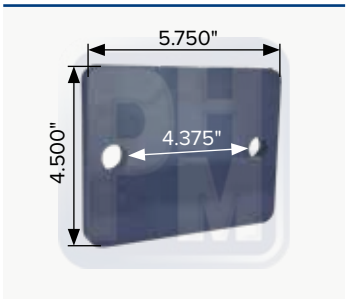

OEM 45045-003

Placa espaciadora de tensor

TTH0015

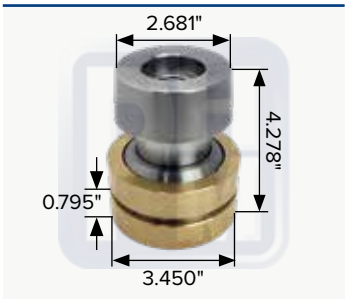

Rotula para barra en "V"

PHM ES UNA MARCA REGISTRADA Y PROTEGIDA POR LA PROPIEDAD INTELECTUAL EN MEXICO Y EN ESTADOS UNIDOS. PROHIBIDA LA REPRODUCCIÓN PARCIAL O TOTAL DEL CONTENIDO DEL PRESENTE CATÁLOGO. C R COPYRIGHT DERECHOS RESERVADOS

PHM 71243



OEM 07500594

Viga balanceadora de 52"

PHM 71244

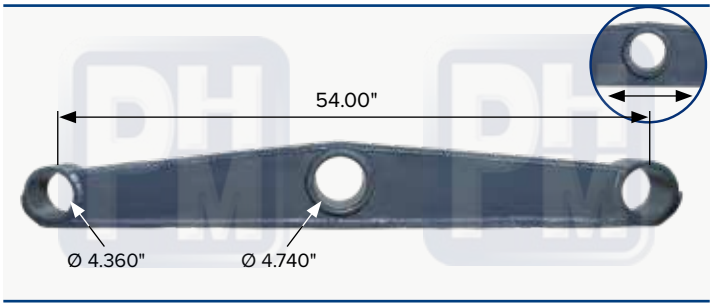

Viga balanceadora de 54"

PHM 71245

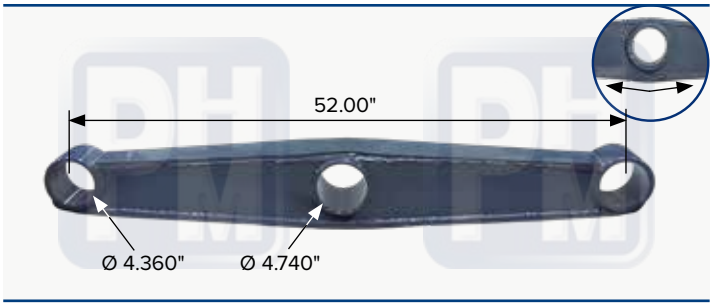

Viga balanceadora de 52"

PHM 71246

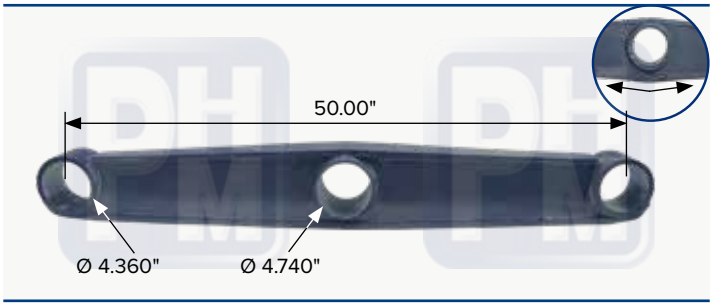

OEM 205856R3

Viga balanceadora de 50"

PHM 71345



OEM 64846-001

Viga balanceadora de 54" para Haulmaax con soportes para amortiguadores

PHM 71346



OEM 64846-004

Viga balanceadora de 54" para Haulmaax

PHM 71347



OEM 57889-004

Viga balanceadora de 52" para HN Series

PHM 71348



OEM 57889-001

Viga balanceadora de 52" para HN Series

PHM ES UNA MARCA REGISTRADA Y PROTEGIDA POR LA PROPIEDAD INTELECTUAL EN MEXICO Y EN ESTADOS UNIDOS. PROHIBIDA LA REPRODUCCIÓN PARCIAL O TOTAL DEL CONTENIDO DEL PRESENTE CATÁLOGO. C R COPYRIGHT DERECHOS RESERVADOS

PHM 71349



OEM 58494002

Viga balanceadora de 54" para HN Series

PHM 71346E



Soporte lateral frontal de viga Haulmaax

PHM 71346C



Soporte lateral posterior de viga Haulmaax

PHM 765284

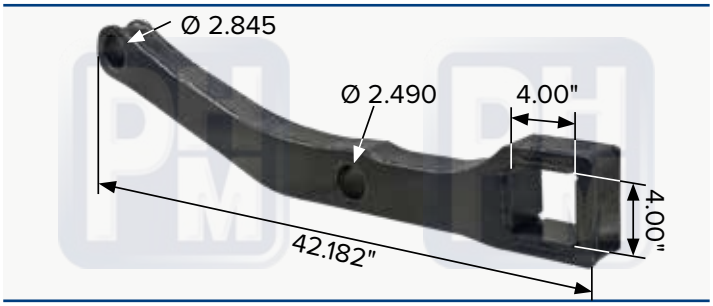

Viga izquierda para ensamble "U", tipo Primaax, FIremaax

PHM 765285

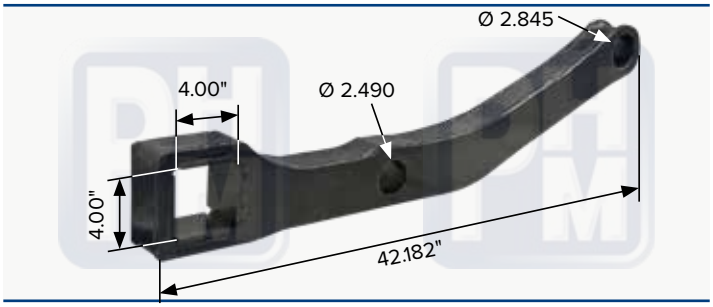

Viga derecha para ensamble "U", tipo Primaax, FIremaax

PHM 78042

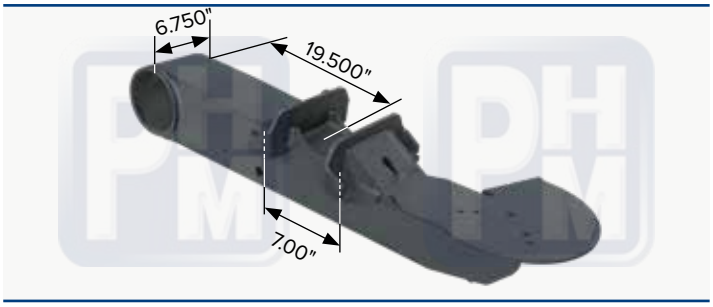

OEM S-32426-1

Pierna izquierda para suspensión de aire de 30,000 libras, tipo HT300US

PHM 78041

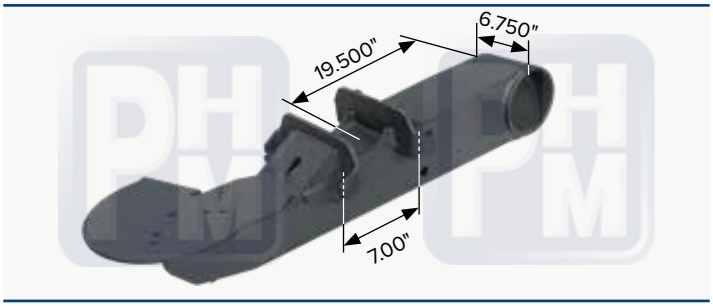

OEM S-32426-2

Pierna derecha para suspensión de aire de 30,000 libras, tipo HT300US

PHM 71347E

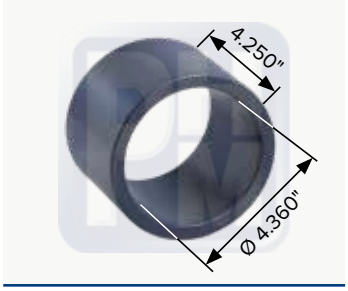

Buje para reparación de laterales de pierna Haulmaax

PHM TTHT300



OEM HT300

Kit para suspensión HT300 de un eje

PHM ES UNA MARCA REGISTRADA Y PROTEGIDA POR LA PROPIEDAD INTELECTUAL EN MEXICO Y EN ESTADOS UNIDOS. PROHIBIDA LA REPRODUCCIÓN PARCIAL O TOTAL DEL CONTENIDO DEL PRESENTE CATÁLOGO. C R COPYRIGHT DERECHOS RESERVADOS

PHM 77800

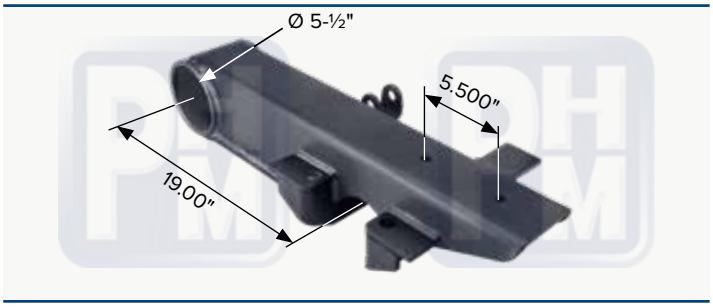

Pierna para suspension de aire izquierda tipo Monterrey

PHM 77801

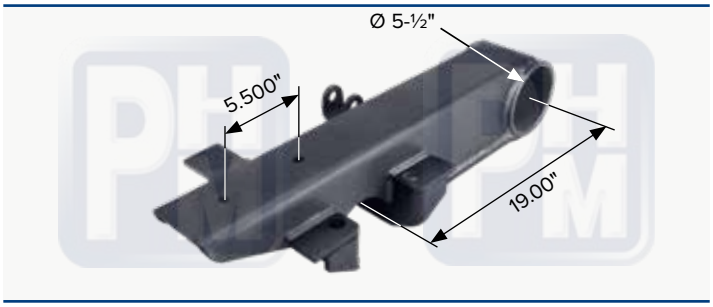

OEM S-20186-2

Pierna para suspension de aire derecha tipo Monterrey

PHM 78019

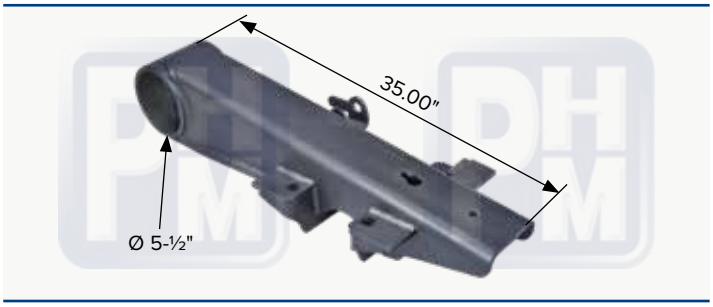

OEM S-20186-1

Pierna para suspension de aire izquierda, HT300T

PHM 78019A

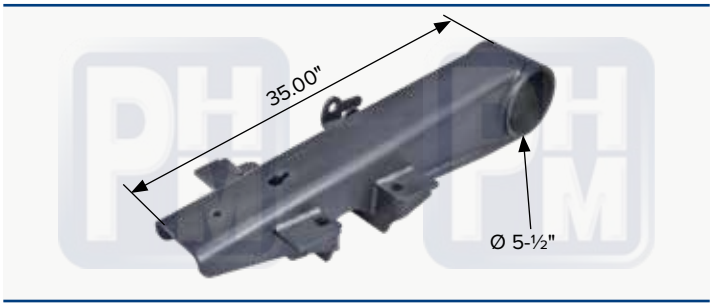

OEM S-20186-2

Pierna para suspension de aire, derecha para HT300T

PHM 77764

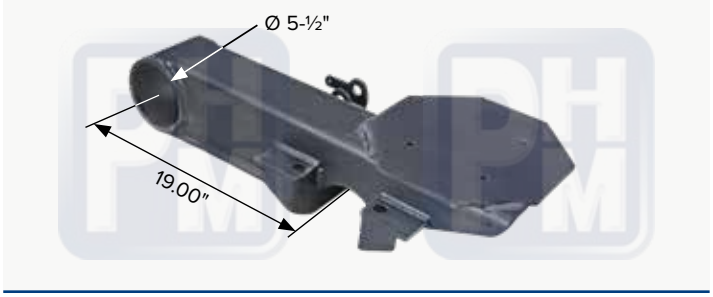

Pierna para suspensión de aire tipo Monterrey, izquierda con plato base octagonal

PHM 77763

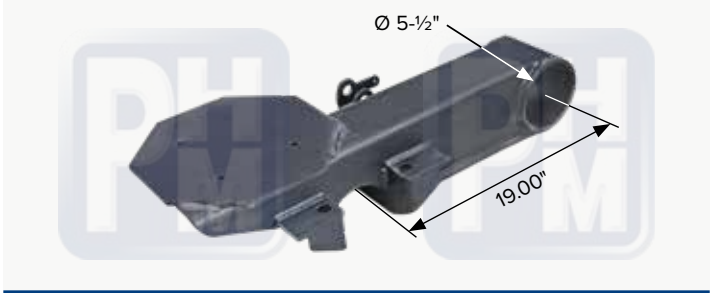

Pierna para suspensión de aire tipo Monterrey, derecha con plato base octagonal

PHM 74187

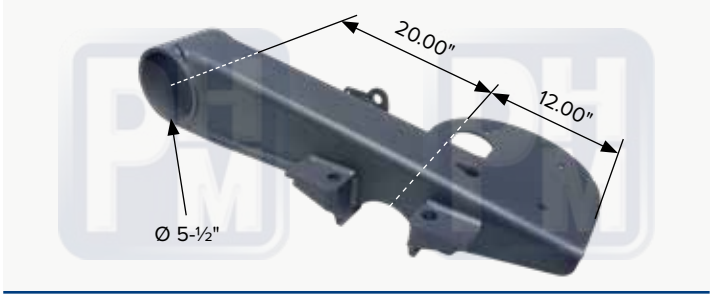

Pierna para suspensión de aire, izquierda con plato para HT300T

PHM 74186

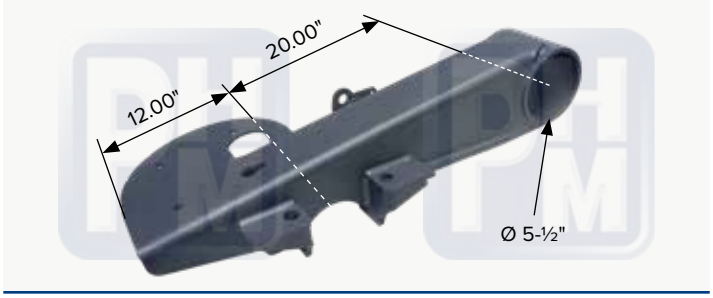

Pierna para suspensión de aire, derecha con plato para HT300T

PHM ES UNA MARCA REGISTRADA Y PROTEGIDA POR LA PROPIEDAD INTELECTUAL EN MEXICO Y EN ESTADOS UNIDOS. PROHIBIDA LA REPRODUCCIÓN PARCIAL O TOTAL DEL CONTENIDO DEL PRESENTE CATÁLOGO. C R COPYRIGHT DERECHOS RESERVADOS

PHM 78950

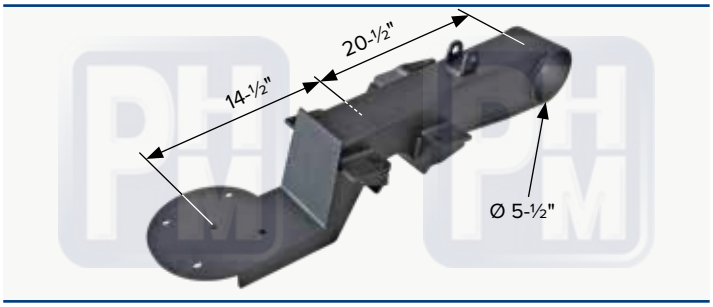

OEM S-20602-2

Pierna para suspension de aire derecha con plato, HT250T

PHM 78951

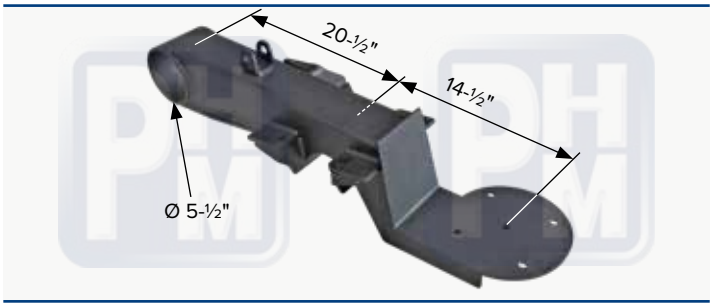

OEM S-20602-1

Pierna para suspension de aire izquierda con plato, HT250T

PHM 77728

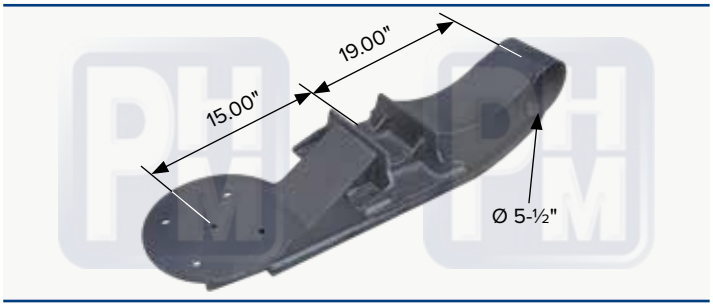

OEM S-20252-2

Pierna para suspension de aire, derecha para HT300U

PHM 77729

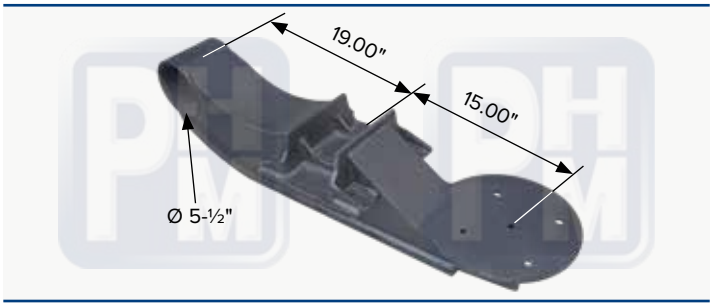

OEM S-20252-1

Pierna para suspension de aire, izquierda para HT300U

PHM 77773

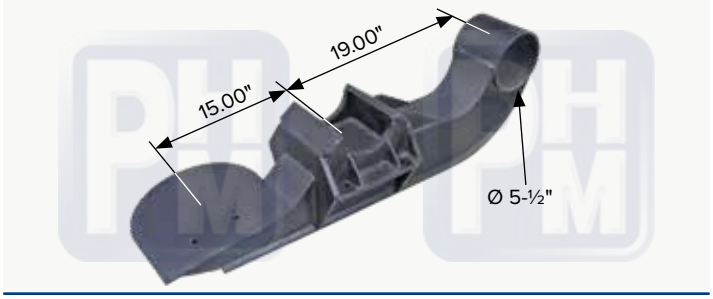

OEM S-20335-2

Pierna curva derecha para suspensión de aire HT250U

PHM 77772

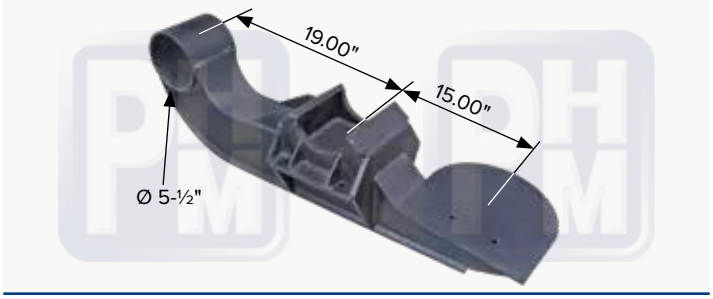

OEM S-20335-1

Pierna curva izquierda para suspensión de aire HT250U

PHM 78019C

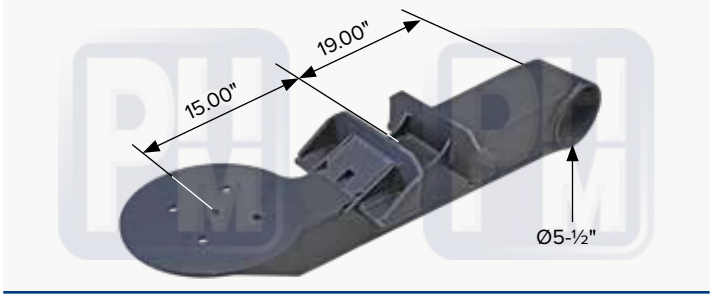

OEM S-24186-2

Pierna para suspension de aire derecha con plato HT250

PHM 78019B

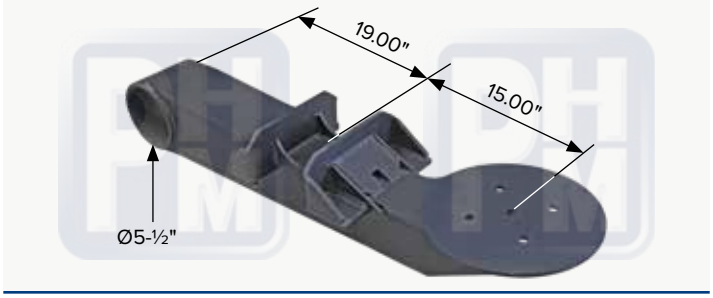

OEM S-24186-1

Pierna para suspension de aire izquierda con plato HT250

PHM ES UNA MARCA REGISTRADA Y PROTEGIDA POR LA PROPIEDAD INTELECTUAL EN MEXICO Y EN ESTADOS UNIDOS. PROHIBIDA LA REPRODUCCIÓN PARCIAL O TOTAL DEL CONTENIDO DEL PRESENTE CATÁLOGO. C R COPYRIGHT DERECHOS RESERVADOS

PHM 9CAT007A

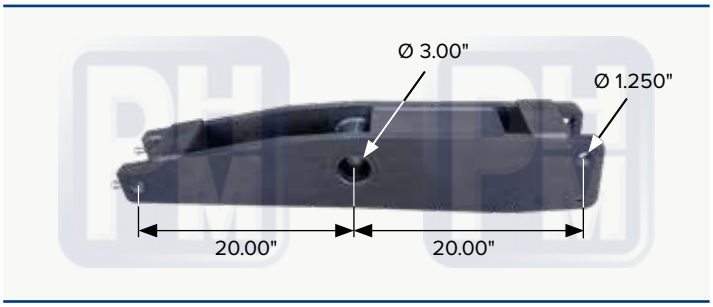

Balancín izquierdo de placa de 1" para Mack

PHM 9CAT007

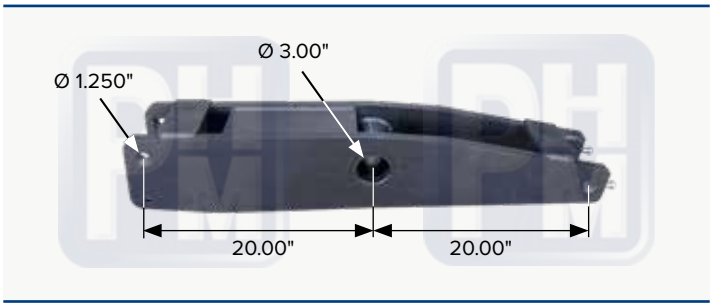

Balancín derecho de placa de 1" para Mack

PHM 15014

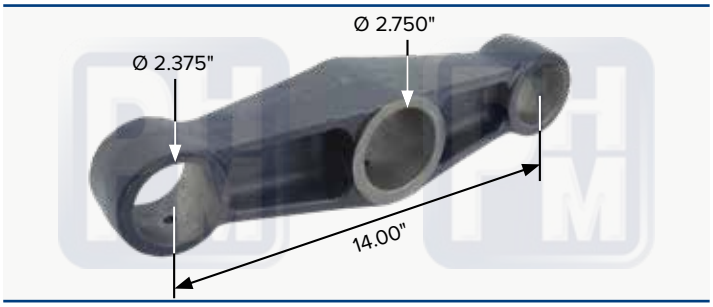

OEM 47444-004

Balancín de 14"

13223

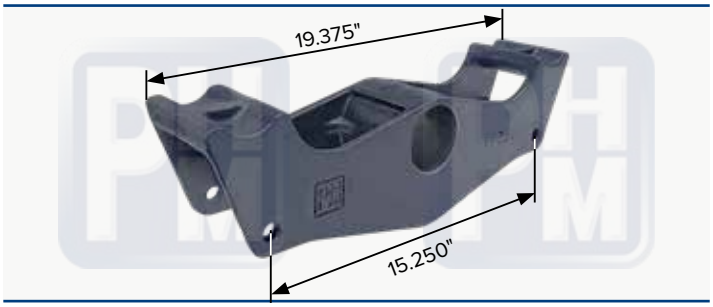

OEM 49803-002

Balancín de 3" para suspensión HFS

PHM 9CAT002

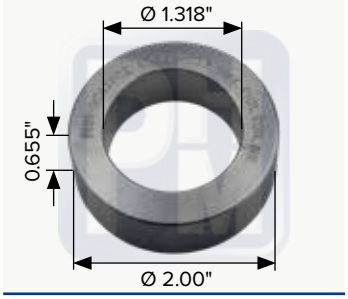

Anillo de sepración para balancín para Mack

PHM 9CAT004

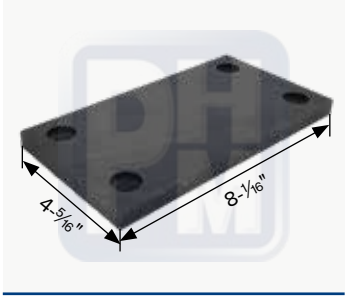

Laterales para balancín para Mack

PHM ES UNA MARCA REGISTRADA Y PROTEGIDA POR LA PROPIEDAD INTELECTUAL EN MEXICO Y EN ESTADOS UNIDOS. PROHIBIDA LA REPRODUCCIÓN PARCIAL O TOTAL DEL CONTENIDO DEL PRESENTE CATÁLOGO. C R COPYRIGHT DERECHOS RESERVADOS

PHM 78815RH

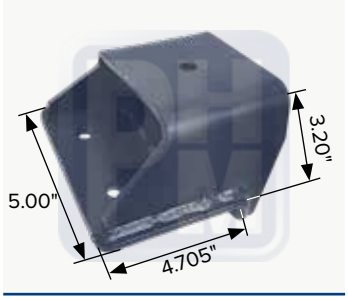

Soporte izquierdo de bolsa de aire Intraax, Vantraax

PHM 78815LH

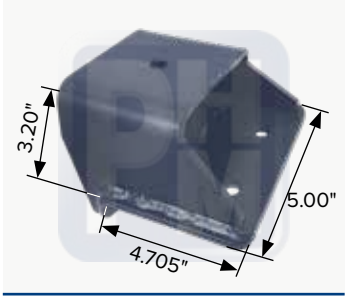

Soporte derecho de bolsa de aire Intraax, Vantraax

PHM 70091L

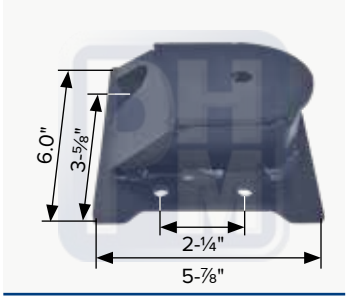

Soporte izquierdo de bolsa de aire Intraax

PHM 70090R

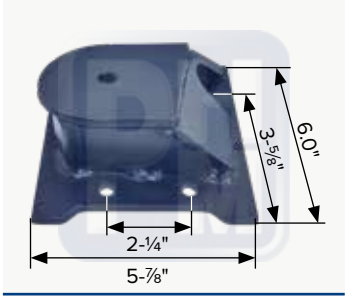

Soporte derecho de bolsa de aire Intraax

PHM 70092L

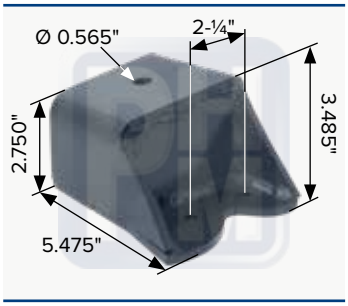

OEM S-27447

Soporte de bolsa de aire , lado izquierdo

PHM 70092R

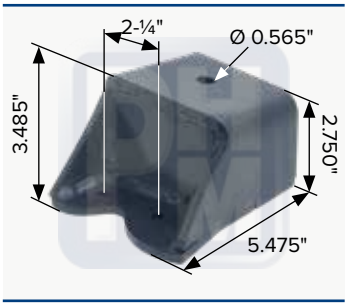

OEM S-27447

Soporte de bolsa de aire, lado derecho

PHM 70100L

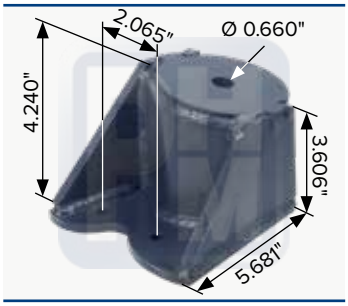

OEM S-27447

Soporte de bolsa de aire, lado izquierdo

PHM 70100R

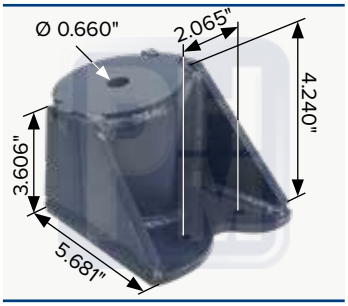

OEM S-27447

Soporte de bolsa de aire, lado derecho

PHM 70097L

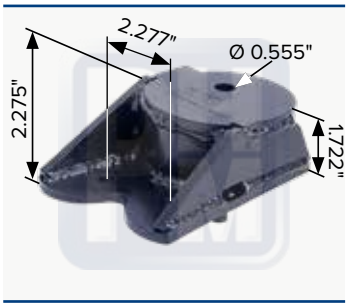

OEM S-27447

Soporte izquierdo de bolsa de aire

PHM 70097R

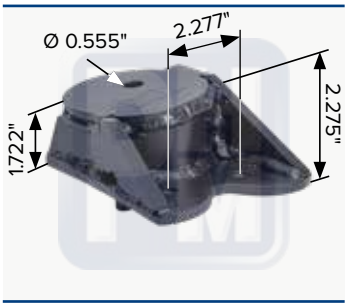

OEM S-27447

Soporte derecho de bolsa de aire

PHM 712621

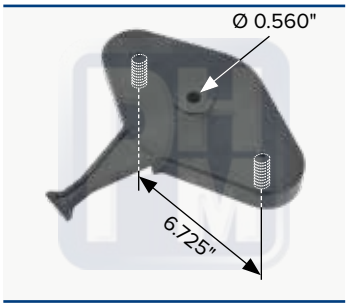

OEM S-27447

Soporte izquierdo de bolsa de aire

PHM 583715

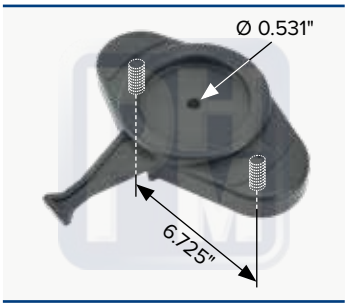

OEM S-27447

Soporte derecho de bolsa de aire



PHM ES UNA MARCA REGISTRADA Y PROTEGIDA POR LA PROPIEDAD INTELECTUAL EN MEXICO Y EN ESTADOS UNIDOS. PROHIBIDA LA REPRODUCCIÓN PARCIAL O TOTAL DEL CONTENIDO DEL PRESENTE CATÁLOGO. C R COPYRIGHT DERECHOS RESERVADOS



SOMOS FABRICANTES

En PHM no solo distribuimos, fabricamos con estándares de calidad para garantizar rendimiento, durabilidad y confianza.

Desde nuestra fábrica, llevamos innovación y potencia directamente a tu motor.

PHM 70129

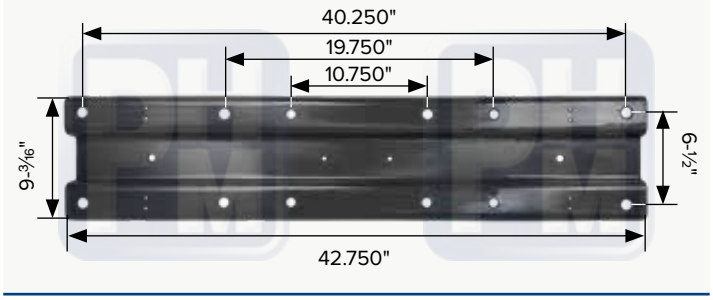

OEM 57317-002
Plancha conectora multi-barreno para muelle, tipo HAS

PHM 70130

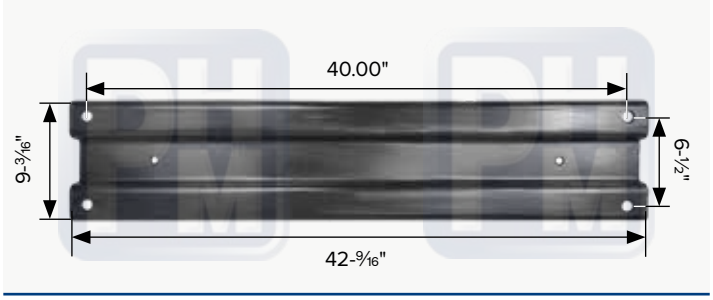

OEM 57317-001G
Plancha conectora para muelle “Z”, tipo HAS

PHM 70132

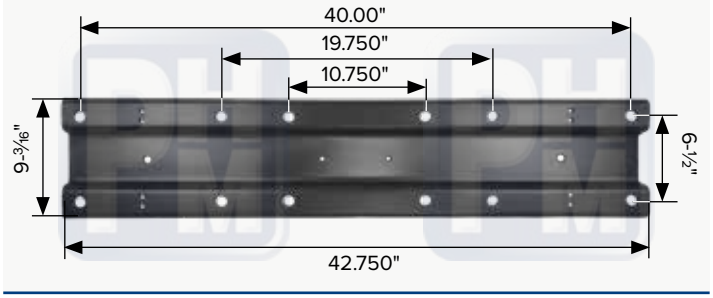

OEM 57317-006
Plancha conectora multi-barreno para muelle, tipo HAS

PHM 70133

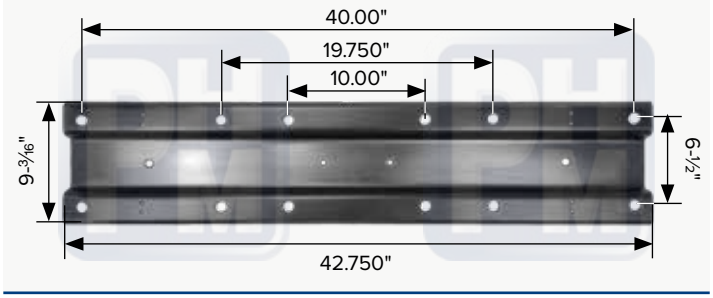

OEM 57317-001
Plancha conectora multi-barreno para muelle, tipo HAS

PHM 78018

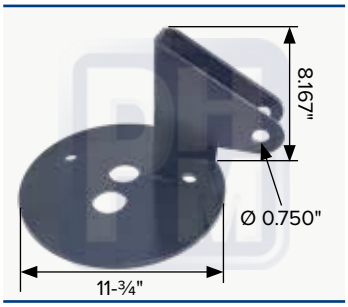

OEM C201992
Soporte de bolsa de aire derecha

PHM 78018A

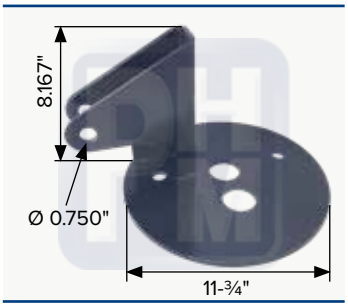

OEM C201991
Soporte de bolsa de z izquierda

TC60850

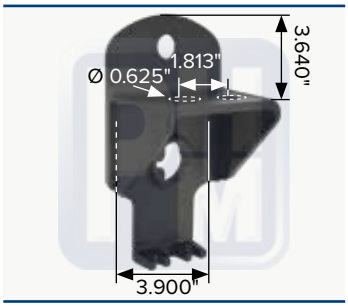

OEM 60850002
Soporte superior para bolsa de aire

TC60851

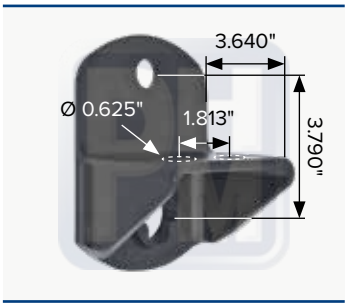

OEM 60850002
Soporte superior para bolsa de aire

PHM 7MHS9120

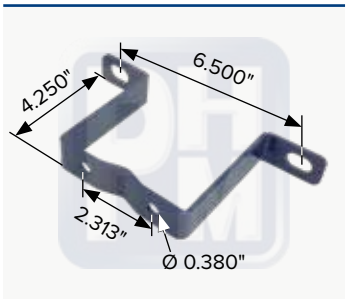

OEM 60911002
Soporte para bolsa de aire

PHM 70135



OEM 16-17010-002
Soporte de bolsa de aire

PHM 7S27042

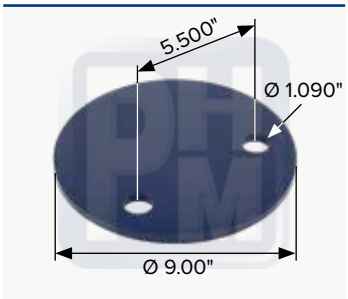

OEM S-27042
Plato superior para bolsa de aire

PHM ES UNA MARCA REGISTRADA Y PROTEGIDA POR LA PROPIEDAD INTELECTUAL EN MEXICO Y EN ESTADOS UNIDOS. PROHIBIDA LA REPRODUCCIÓN PARCIAL O TOTAL DEL CONTENIDO DEL PRESENTE CATÁLOGO. C R COPYRIGHT DERECHOS RESERVADOS

PHM 15012

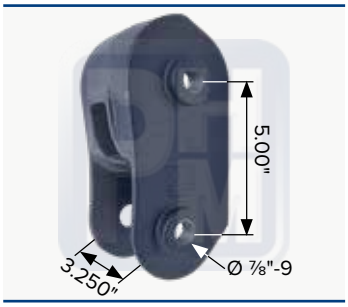

OEM 4744000

Columpio (grillete) izquierdo delantero / derecho trasero, tipo E4

PHM 15013

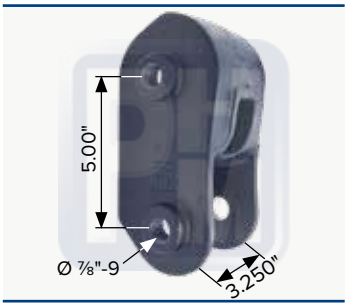

OEM 47442000

Columpio (grillete) derecho delantero / izquierdo trasero, tipo E4

TT758918

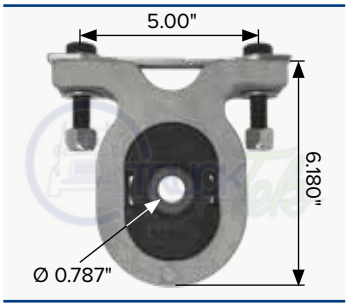

OEM 60961002

Soporte trasero suspensión delantera, en Hule, para Airtek, Softek

TTP758918

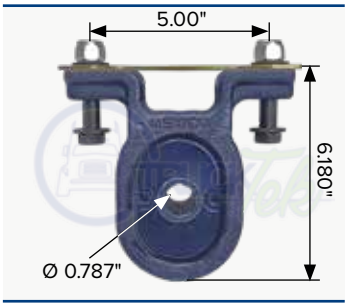

OEM 60961002

Soporte trasero suspensión delantera, en poliuretano, para Airtek, Softek

PHM 35718

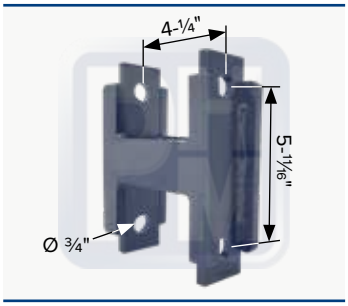

Columpio trasero para suspensión delanter, tipo Airtek

PHM 78274

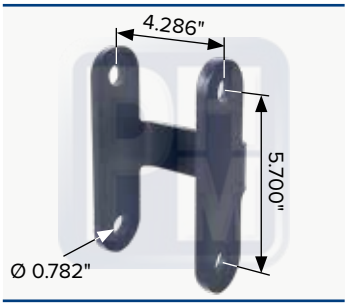

OEM 67754004

Columpio trasero para suspensión delantera, tipo Airtek

PHM 78275

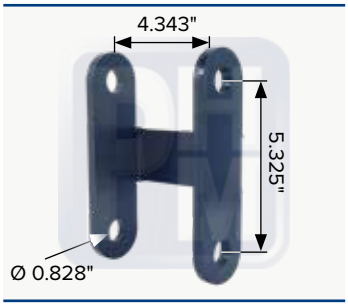

OEM 78046001

Albardón de muelle, tipo Airtek

PHM 34940

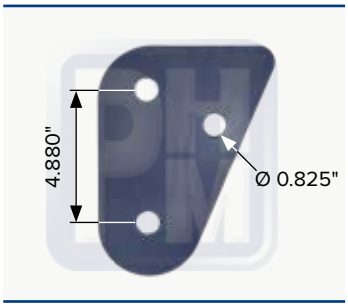

OEM 64794

Albardón de muelle, tipo Airtek

PHM 12159A

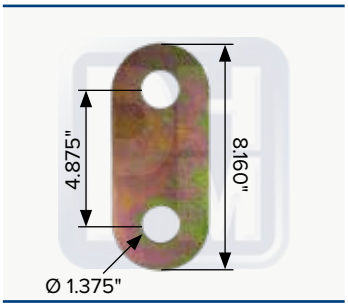

OEM 64159-000

Arandela de contacto para albardón, de 0.25" de espesor, tipo Airtek

PHM 12159

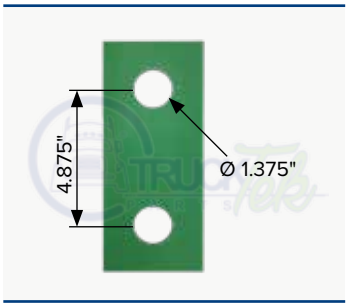

OEM 64159-000

Arandela de contacto para albardón, de 0.25" de grosor, en Nylon, tipo Airtek

PHM ES UNA MARCA REGISTRADA Y PROTEGIDA POR LA PROPIEDAD INTELECTUAL EN MEXICO Y EN ESTADOS UNIDOS. PROHIBIDA LA REPRODUCCIÓN PARCIAL O TOTAL DEL CONTENIDO DEL PRESENTE CATÁLOGO. C R COPYRIGHT DERECHOS RESERVADOS

PHM 37600

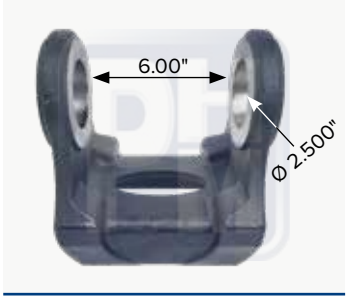

Arete recto de ácero

PHM 37601



Arete inclinado de ácero

PHM 77600

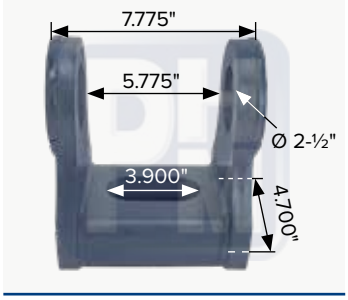

Arete recto en placa

PHM 77601

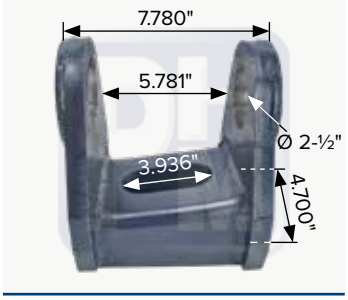

Arete inclinado en placa

PHM 71917

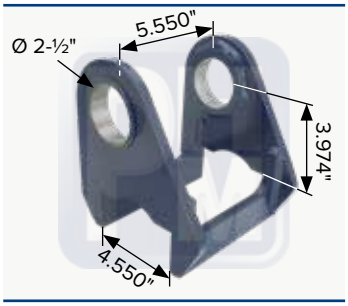

Arete inclinado fabricado en placa

PHM 71238

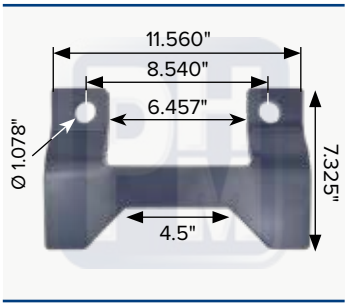

Soporte soldable para Bar-pin

PHM 77762KC

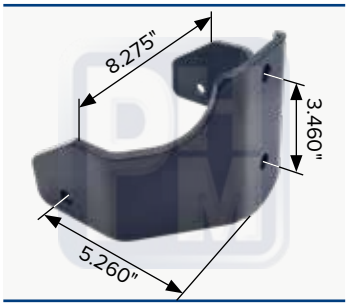

OEM C-23299C

Bisagra para kit de levante

PHM 77763KA

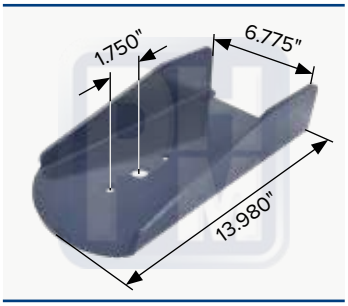

OEM D-24658C

Percha sola de levante

PHM 77762K



Juego de piezas para levante de eje

PHM 734007R

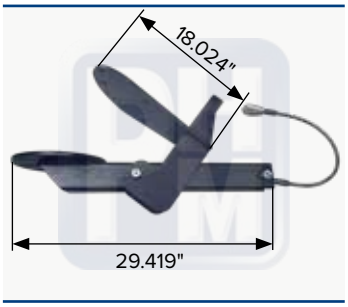

Kit de levante retractil

PHM 734017R

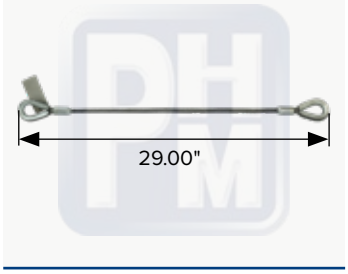

Cable para juego de levante eje retractil, capacidad max. 1.37 TON

PHM ES UNA MARCA REGISTRADA Y PROTEGIDA POR LA PROPIEDAD INTELECTUAL EN MEXICO Y EN ESTADOS UNIDOS. PROHIBIDA LA REPRODUCCIÓN PARCIAL O TOTAL DEL CONTENIDO DEL PRESENTE CATÁLOGO. C R COPYRIGHT DERECHOS RESERVADOS

PHM 76366

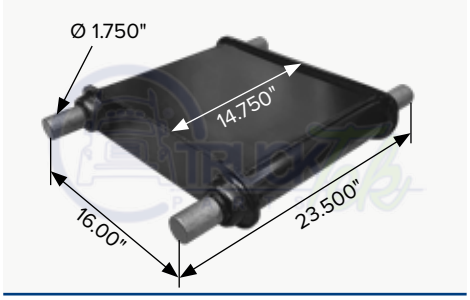

OEM 64785001, 3609967C1

Caja de torque para suspensión HTB400LT

TTP76366A

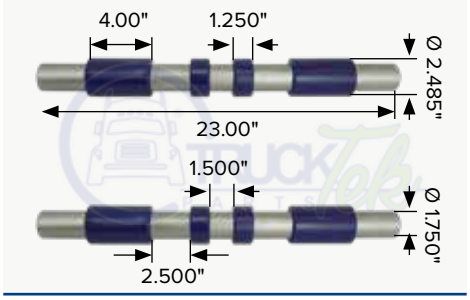

OEM 64785-007B

Barras para caja de torque, tipo HTB

PHM 7HMZ50389

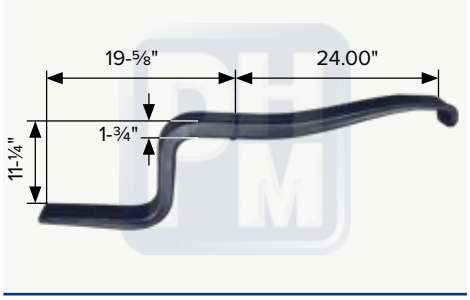

OEM 56940-000

Muelle tipo Z, de 3.00", para suspensión HAS

PHM 78853Z

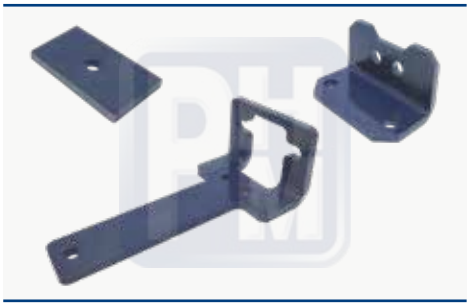

OEM 59384000

Kit para silla de suspensión, tipo Haulmaax

PHM 71247

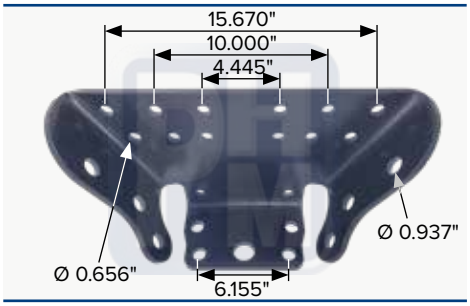

OEM 64179-037 64595001

Percha soporte para silla de suspensión, con barrenos de 0.656", tipo Haulmaax

PHM 70051

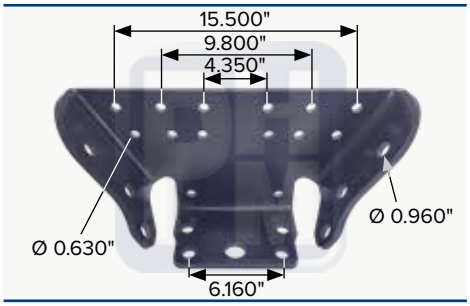

OEM 64643000 6442000

Percha soporte para silla de suspensión, con barrenos de 0.630", tipo Haulmaax

PHM 78853

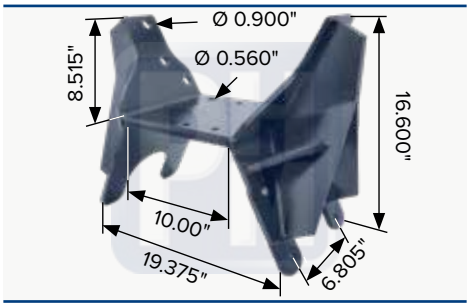

OEM 64643000 6442000

Silla de suspensión, tipo Haulmaax

PHM 795409

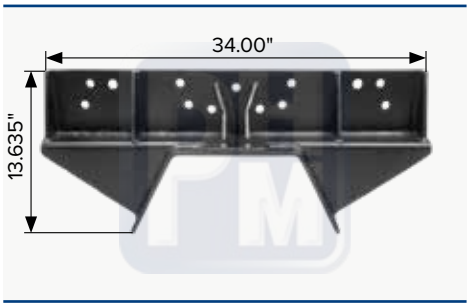

OEM 60686

Ensamble de soporte de suspensión HN

PHM 795410

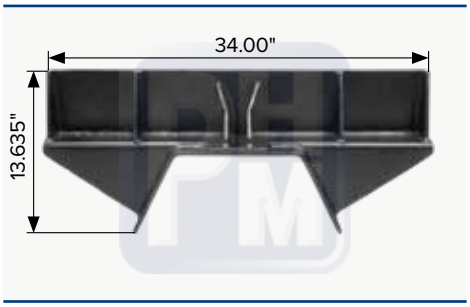

OEM 60686

Ensamble de soporte de suspensión HN sin barrenos

PHM 34644

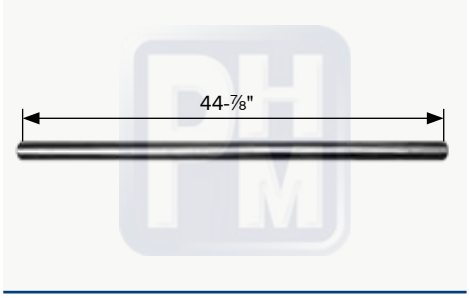

OEM 44642008

Barra estabilizadora de 1-15⁄16," de diametro, tipo RT/RTE, HA

PHM 34645

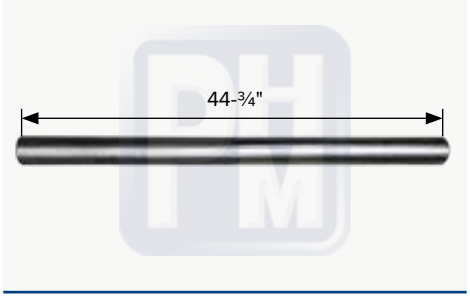

OEM 10397-002

Barra estabilizadora de 2-15⁄16," de diametro, tipo RT

PHM 34643

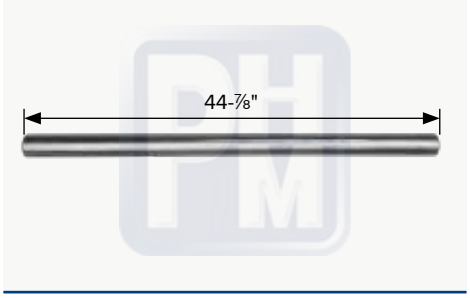

OEM 44643009

Barra estabilizadora de 2-7⁄16" de diametro, RT/RTE, HN series

PHM ES UNA MARCA REGISTRADA Y PROTEGIDA POR LA PROPIEDAD INTELECTUAL EN MEXICO Y EN ESTADOS UNIDOS. PROHIBIDA LA REPRODUCCIÓN PARCIAL O TOTAL DEL CONTENIDO DEL PRESENTE CATÁLOGO. C R COPYRIGHT DERECHOS RESERVADOS

PHM 22488

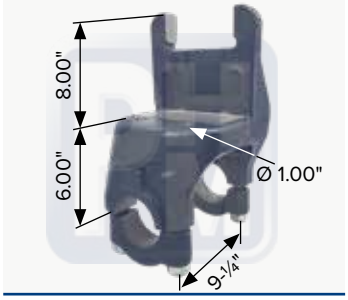

OEM 31017-096

Silla de 6" ensamblada, para RT, RTE, RT2, RTE2 series

PHM 22489

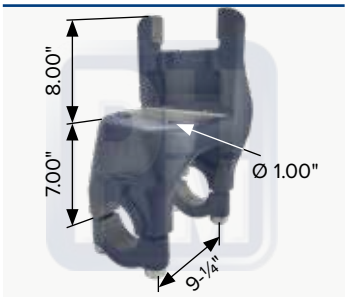

OEM 31017110

Silla de 7-x" ensamblada, para RT, RTE, RT2, RTE2 series

PHM 16000

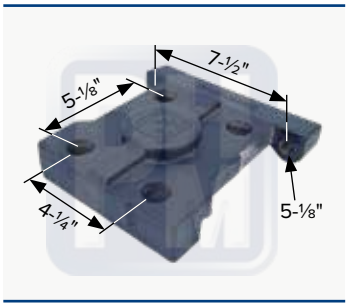

OEM 35064000

Tapa de silla, para RT, RTE, RT2, RTE2 series

PHM 12487

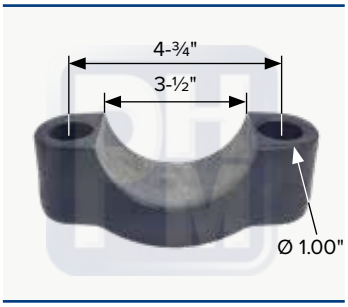

OEM 35229, 6612000

Tapa inferior para silla y buje de 3-½", para RT, RTE, RT2, RTE2 series

PHM 78343



OEM 58343000

Asiento "V" para colchones, tipo HN Series

PHM 74890

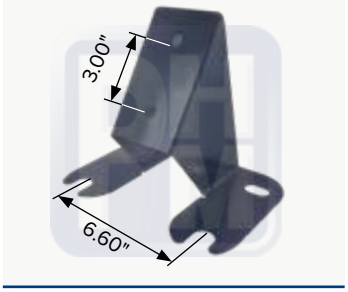

OEM 64179005

Placa protectora para colchones, para Haulmaax

PHM 18798

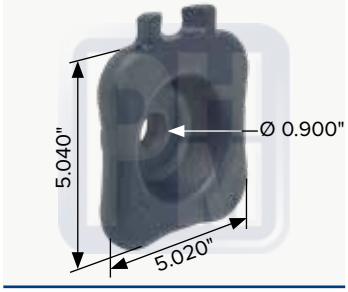

OEM 60822000

Tapa de viga "U", tipo Primaax, Firemaax

PHM ES UNA MARCA REGISTRADA Y PROTEGIDA POR LA PROPIEDAD INTELECTUAL EN MEXICO Y EN ESTADOS UNIDOS. PROHIBIDA LA REPRODUCCIÓN PARCIAL O TOTAL DEL CONTENIDO DEL PRESENTE CATÁLOGO. C R COPYRIGHT DERECHOS RESERVADOS

ARANDELAS, ZAPATAS Y SEPARADORES

TTH8450

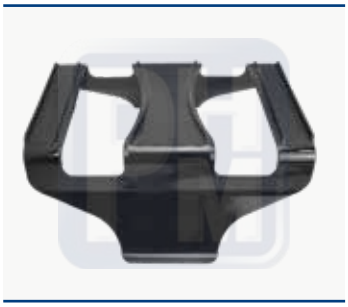

OEM 398450005

Envoltura eje inferior, para Airtek, Softek

TTH5944

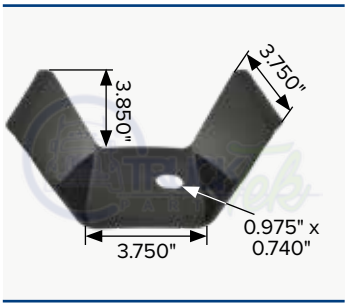

OEM 3341743

Envoltura de eje inferior, para Airtek, Softek

TT759346



OEM 59346000

Arandela de empuje para montaje trasero, para Airtek, Softek

PHM 70010

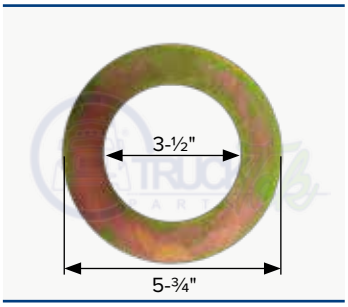

OEM 32365000

Rondana de ajuste de ⅛" de espesor, templada

PHM 7S019KIT

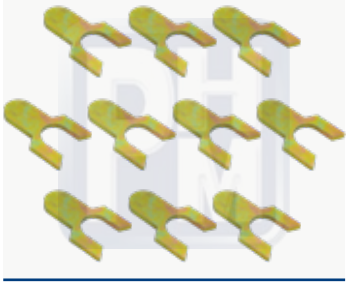

Kit de 10 lainas de ajuste delgadas de ¾ y espesor de 1/16"

PHM 7S020KIT

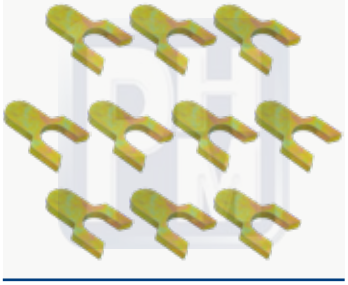

Kit de 10 lainas de ajuste gruesas de ¾ y espesor de ⅛"

PHM 79603

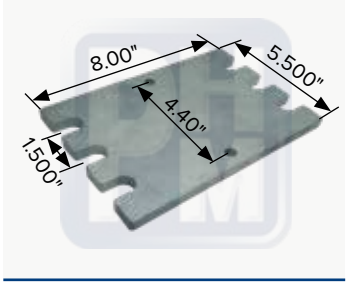

OEM 889626168819, MHS8963, 58960-003

Separador para HN402/462/522

TTP9283



OEM 56929-000

Zapata de desgaste para percha PHM 14008

TTP1001



OEM 56557-004

Kit de zapata de desgaste con seguros para percha PHM 14008 tipo HAS series

PHM 78843



OEM 56557-004

Kit de seguros para zapata de desgaste TTP9283

TTP6557

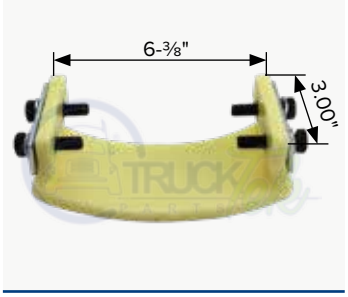

OEM 56557-002

Zapata de desgaste para PHM 15502

PHM 7S017A

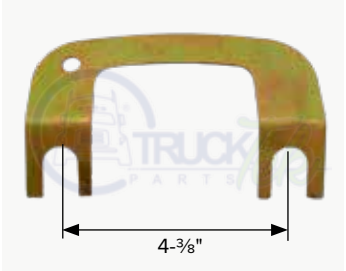

OEM 47457, 49689

Cangrejo de ajuste calibre 1/32" x 4-3/8"

PHM 7S017B

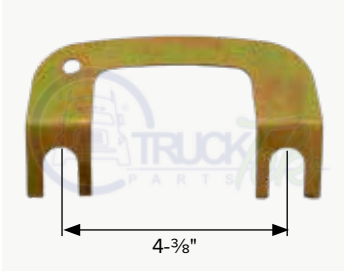

OEM 47457, 49689

cangrejo de ajuste calibre ⅛" x 4-3/8"

PHM 7S017

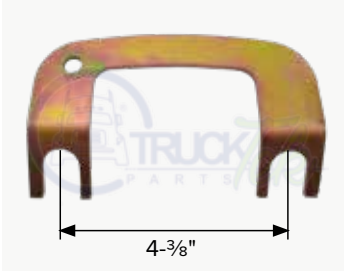

OEM 47457, 49689

Cangrejo de ajuste calibre 1/16" de 4-3/8"

PHM 7S018



OEM 47459

Seguro lateral para columpio (grillete), tipo E4

PHM ES UNA MARCA REGISTRADA Y PROTEGIDA POR LA PROPIEDAD INTELECTUAL EN MEXICO Y EN ESTADOS UNIDOS. PROHIBIDA LA REPRODUCCIÓN PARCIAL O TOTAL DEL CONTENIDO DEL PRESENTE CATÁLOGO. C R COPYRIGHT DERECHOS RESERVADOS

TTP1612

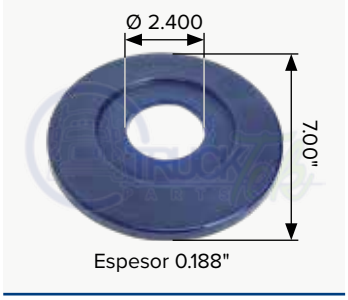

OEM B11613, S11613

Arandela de desgaste

TTP1613

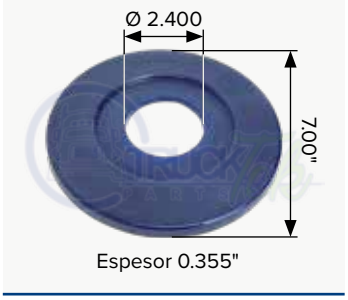

OEM B11613, S11613, 2588892C9

Arandela de desgaste

TTP1613A

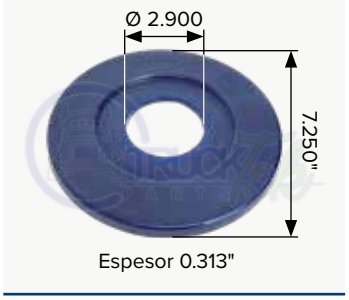

Arandela de desgaste para buje trifuncional delgado

PHM 20016

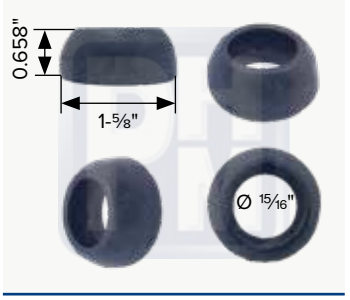

OEM 48574-000, 0038336

Kit de 4 rondanas esféricas

PHM 1R001A

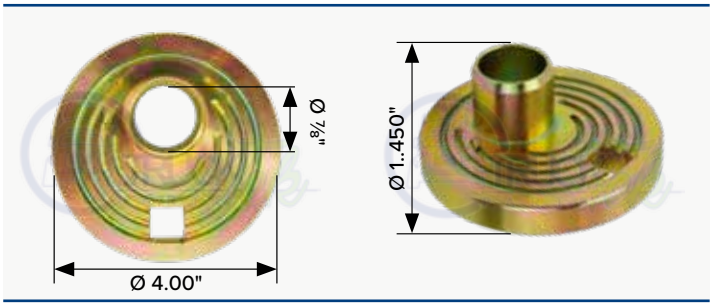

OEM 64632000

Rondana de alineación excéntrica

PHM 1R002A

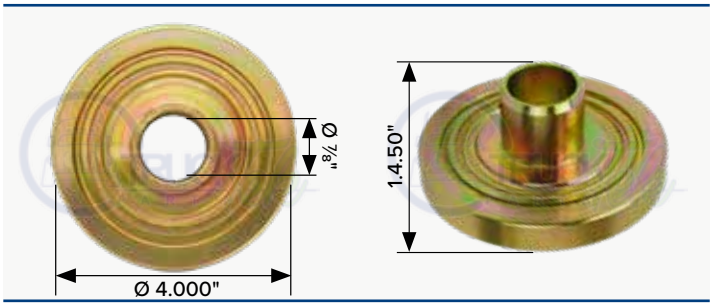

OEM 64633000

Rondana de alineación céntrica

PHM 1R001

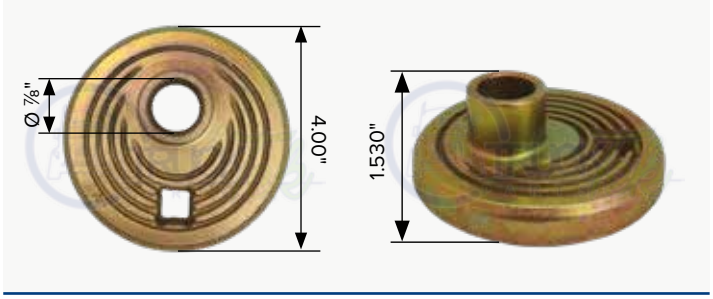

OEM S-20925

Rondana de alineacion excéntrica

PHM 1R002

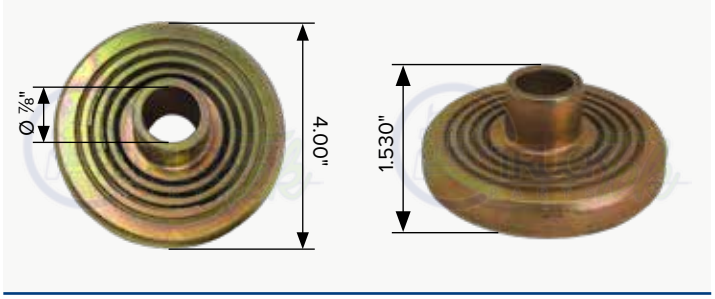

OEM S-20924

Rondana de alineacion céntrica

PHM TTR001A

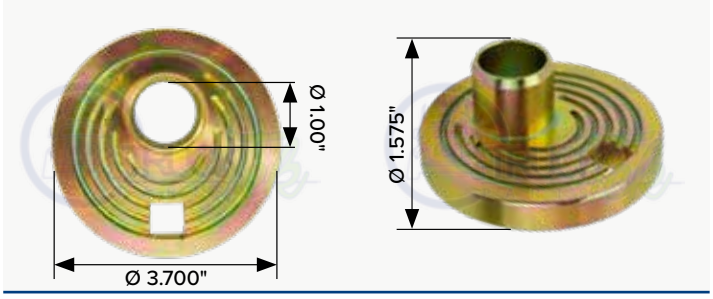

OEM 64632000

Rondana de alineación excéntrica

PHM TTR002A

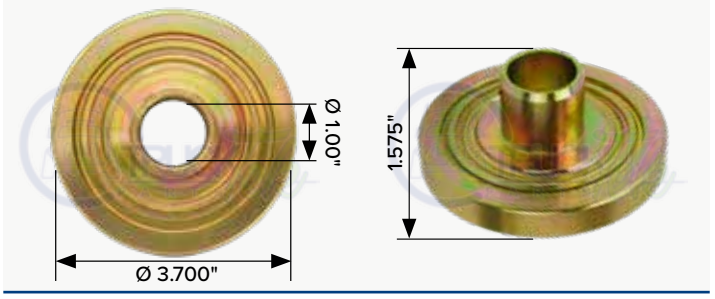

OEM 64633000

Rondana de alineación céntrica

PHM ES UNA MARCA REGISTRADA Y PROTEGIDA POR LA PROPIEDAD INTELECTUAL EN MEXICO Y EN ESTADOS UNIDOS. PROHIBIDA LA REPRODUCCIÓN PARCIAL O TOTAL DEL CONTENIDO DEL PRESENTE CATÁLOGO. C R COPYRIGHT DERECHOS RESERVADOS

RONDANAS

PHM 78860

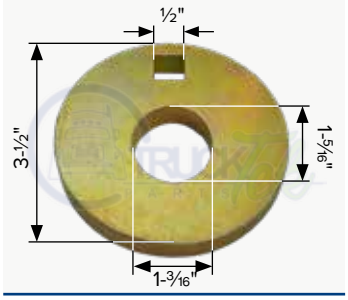

Rondana de alineación tipo Ovalo

PHM 3R004

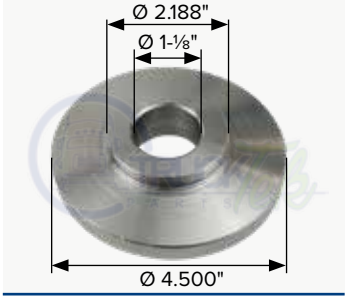

OEM B2770

Rondana de alinación de acero soldable HK

PHM 3R005

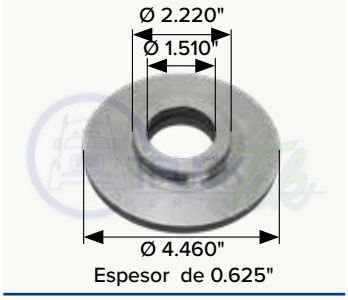

Rondana de alineación de acero soldable

PHM 2R012



OEM S-20924

Kit de rondanas de alineación rápida

PHM 3RK006A

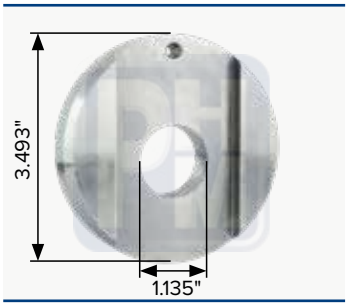

Rondana de alineación excéntrica

PHM 3RK006B

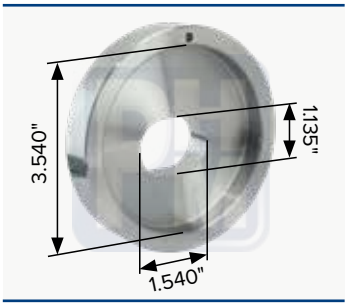

Rondana de alineación

PHM 3RK006C

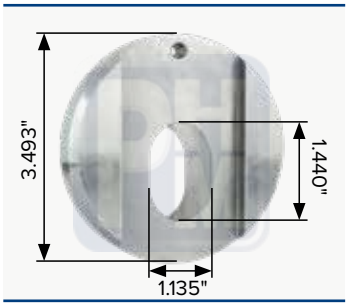

Rondana de alineación

PHM 1R005

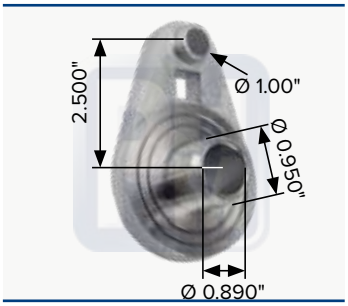

OEM 064488-002

Rondana de alineación



PHM 33784

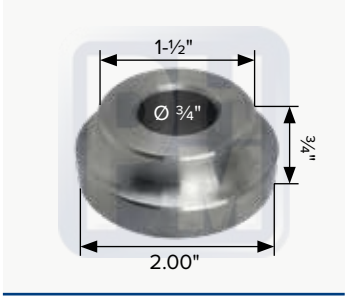

OEM S24049

Separador de amortiguador

PHM 33785

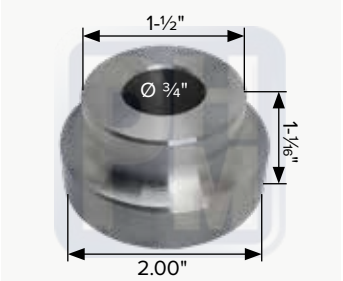

Separador de amortiguador

PHM 33786

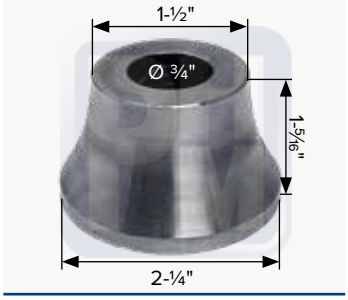

OEM A23645

Separador de amortiguador

PHM 33790

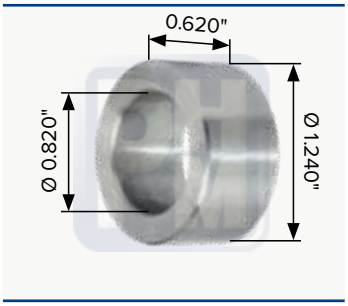

Separador de amortiguador

PHM 33789

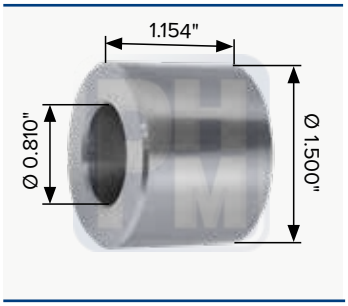

OEM A20913

Separador de amortiguador

PHM 71335

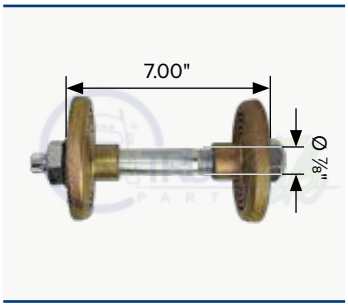

OEM S24875

Kit de tornillo de alineación rápida, tuerca de seguridad, 2 arandelas y rondanas 1R001 y 1R002, para buje trifuncional delgado.

PHM 71734

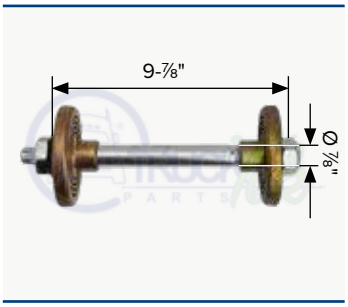

OEM S24680

Kit de tornillo de alineación rápida, tuerca de seguridad, 2 arandelas y rondanas 1R001 y 1R002, para buje trifuncional grueso.

TT7520925

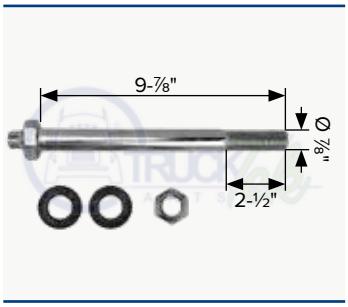

OEM S24680

Kit de tornillo de alineación rápida, tuerca de seguridad y 2 arandelas, para buje trifuncional grueso.

TT7520926

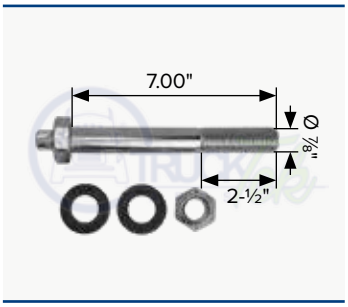

OEM S24705

Kit de tornillo de alineación rápida, tuerca de seguridad y 2 arandelas, para buje trifuncional delgado.

PHM 30006



OEM 488906C1

Kit de 10 birlos para cuñas PHM 14009 de ⅝" por 4.00"

TT506696KIT

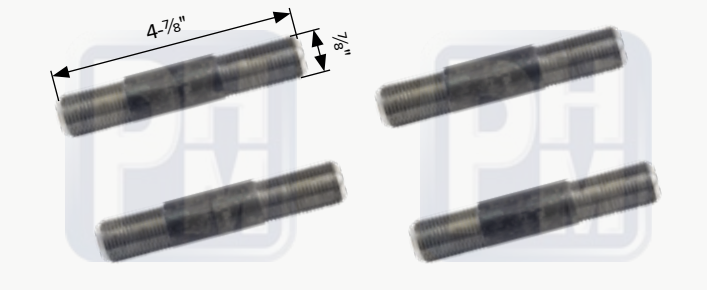

OEM 06696-000

Kit de 4 birlos de silla de ⅞ x 4-⅞, con tratamiento térmico

PHM ES UNA MARCA REGISTRADA Y PROTEGIDA POR LA PROPIEDAD INTELECTUAL EN MEXICO Y EN ESTADOS UNIDOS. PROHIBIDA LA REPRODUCCIÓN PARCIAL O TOTAL DEL CONTENIDO DEL PRESENTE CATÁLOGO. C R COPYRIGHT DERECHOS RESERVADOS

PHM 30002

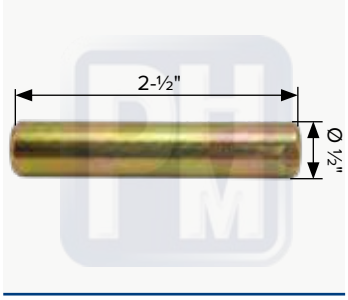

OEM 57159-004

Perno guía de ½" x 2-½"

TT35715

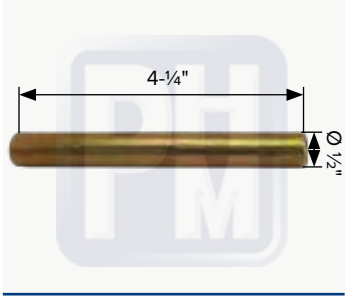

OEM 57159-004

Perno localizador de ½" x 4-¼"

PHM 77000

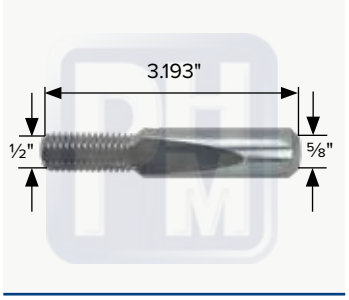

OEM 62001L

Perno seguro de ⅝" con rosca de ½"

PHM S28291

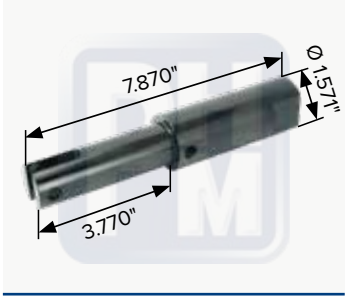

OEM S-28291

Perno de seguirdad deslizable

PHM S28289

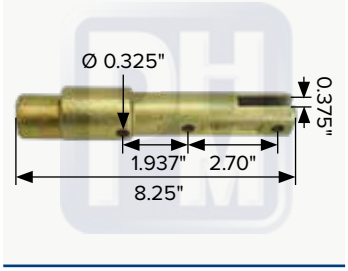

OEM S-28289

Perno con seguro

PHM S28290

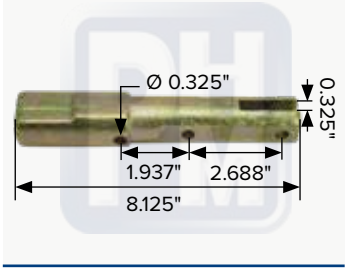

OEM S-28290

Perno con seguro

PHM S32389

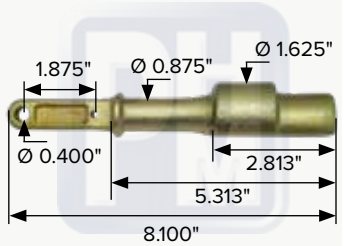

OEM S-32389

Perno con seguro

PHM S32388

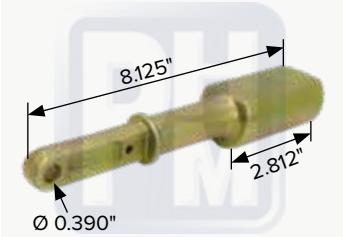

OEM S-32388

Perno de seguirdad deslizable

PHM 7P1112

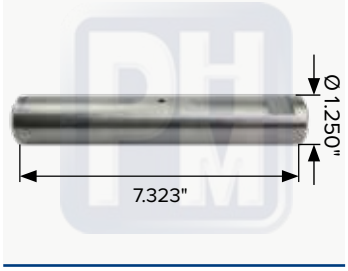

OEM 32276000

Perno templado de 1-¼ x 7-c para PHM 14010a o PHM 14012a

-Dureza HRC 60°

TTP1378



OEM ? 32277000

Perno muelle 1-a x 7-c para PHM 14010 y PHM 14012

-Dureza HRC 60°

TTP1386

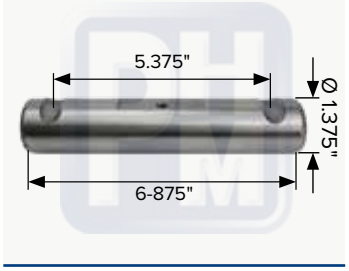

OEM 43146000

Perno muelle 1-a x 6-⅞ doble ranura para PHM 14017

-Dureza HRC 60°

PHM 9CAT003

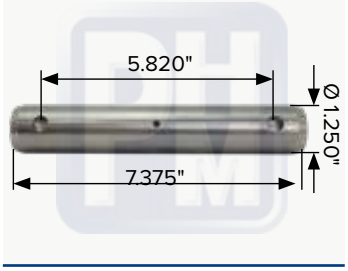

Perno para balancín PHM 9CAT007

TTP7342



OEM A20683

Tubo longitudinal para tornillo de 1-⅛"

PHM ES UNA MARCA REGISTRADA Y PROTEGIDA POR LA PROPIEDAD INTELECTUAL EN MEXICO Y EN ESTADOS UNIDOS. PROHIBIDA LA REPRODUCCIÓN PARCIAL O TOTAL DEL CONTENIDO DEL PRESENTE CATÁLOGO. C R COPYRIGHT DERECHOS RESERVADOS

SUCURSALES



PLANTA GUADALAJARA



Calle 28 #2774
Zona Industrial
C.P. 44940
Guadalajara, Jalisco
Teléfonos con whatsapp:
33 1263 5401
33 2615 1393
33 2184 3148
33 1461 0175
33 1254 7813



SUCURSAL QUERÉTARO

Lateral de la Carretera
Federal 57
San Isidro Miranda
C.P. 76240
Querétaro, Qro.
Teléfono y whatsapp:
Whatsapp 442 871 6200



SUC. LA VENTA DEL ASTILLERO

Carretera a Nógales #13900
km. 14 lócal 7
San Juan de Ocotán
C.P. 45019
Zapopan, Jalisco
Teléfono y whatsapp:
33 2183 9171



SUCURSAL MONTERREY

Pedraplen #127
Colonia Nuevo Centro Urbano
C.P. 66603
Apodaca, Nuevo León
Teléfono y whatsapp:
Whatsapp 33 3145 1844



SUCURSAL HIDALGO

Fracción III, lote A22
Parque industrial ISAC
Zona Industrial, C.P. 43998
Ciudad Sahagún, Hidalgo
Teléfonos:
791 913 1619
791 913 0558
791 916 9207
Whatsapp 771 726 1331

PHM ES UNA MARCA REGISTRADA Y PROTEGIDA POR LA PROPIEDAD INTELECTUAL EN MEXICO Y EN ESTADOS UNIDOS. PROHIBIDA LA REPRODUCCIÓN PARCIAL O TOTAL DEL CONTENIDO DEL PRESENTE CATÁLOGO. C R COPYRIGHT DERECHOS RESERVADOS

GESTIÓN DE CALIDAD

El compromiso con la calidad abarca cada etapa del proceso: desde la ingeniería de diseño, manufactura y almacenamiento, hasta la comercialización y entrega final del producto.



Para garantizar la confiabilidad operacional de cada pieza, realizamos estrictos controles de laboratorio.

PHM ES UNA MARCA REGISTRADA Y PROTEGIDA POR LA PROPIEDAD INTELECTUAL EN MEXICO Y EN ESTADOS UNIDOS. PROHIBIDA LA REPRODUCCIÓN PARCIAL O TOTAL DEL CONTENIDO DEL PRESENTE CATÁLOGO. C R COPYRIGHT DERECHOS RESERVADOS

PRUEBAS DE LABORATORIO Y DE MEDIDAS

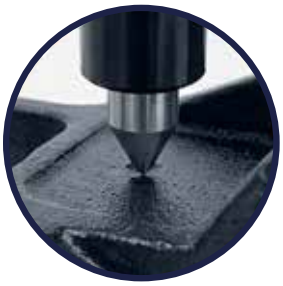

Precisión Dimensional y Metrología: Mediciones en escala milimétrica y decimal en pulgadas para validar cada cota técnica, garantizando un ensamble preciso y libre de complicaciones.

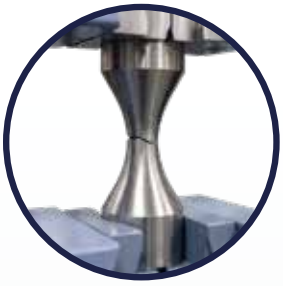

Resistencia Estructural: Ensayos de carga crítica y presión límite para determinar el punto de ruptura exacto, asegurando un comportamiento mecánico capaz de soportar las exigencias del trabajo de transporte carga.



Integridad de Materiales: Análisis de composición química y ensayos de dureza mediante espectrometría, asegurando que la aleación cumpla con la especificación exacta desde su origen.

Partes, Herramientas y Maquinados, S.A. de C.V. cuenta con un Sistema de Gestión de Calidad certificado bajo la norma **NMX-CC-9001-IMNC-2015 / ISO 9001:2015.**

TÜVRheinland®
CERTIFICADO
Sistema de Gestión
ISO 9001:2015
www.tuv.com
ID 9000040378

Certificación realizada por **TÜV Rheinland de México, S.A. de C.V.** acreditado por EMA, con número de acreditación 22/11

PHM ES UNA MARCA REGISTRADA Y PROTEGIDA POR LA PROPIEDAD INTELECTUAL EN MEXICO Y EN ESTADOS UNIDOS. PROHIBIDA LA REPRODUCCIÓN PARCIAL O TOTAL DEL CONTENIDO DEL PRESENTE CATÁLOGO. C R COPYRIGHT DERECHOS RESERVADOS

SOPORTES DE AMORTIGUADOR

PHM 30220

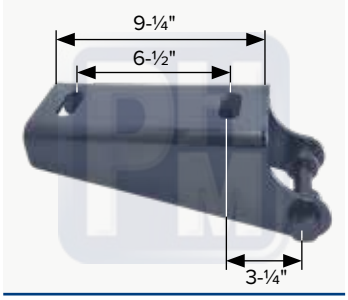

OEM 57356-000, 49690-002

Soporte de amortiguador inferior

PHM 31117

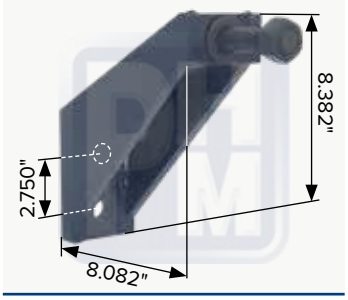

OEM 57328001

Soporte de amortiguador superior

PHM 39028

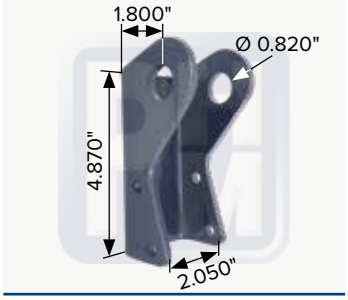

OEM C-20113

Soporte de amortiguador

PHM 35717

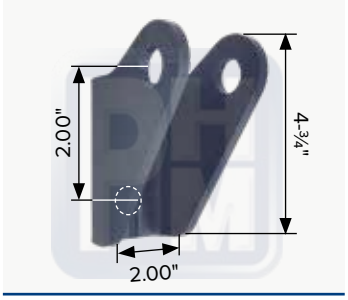

OEM 59423-1

Soporte de amortiguador superior

PHM 25017

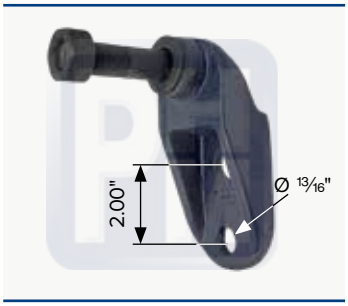

OEM 57322-001

Soporte de amortiguador HAS con birlo de ¾

PHM 25017A

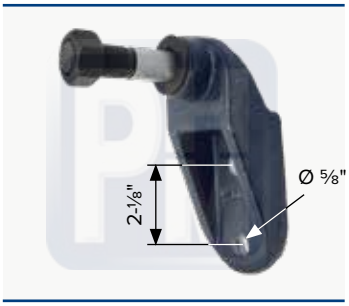

OEM 57322-003

Soporte de amortiguador HAS con birlo de ¾

PHM 25017B

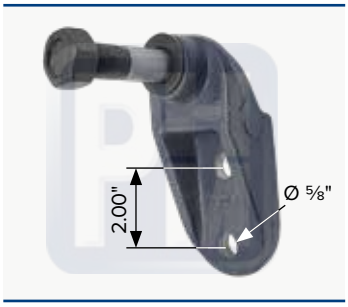

OEM 57322-002

Soporte de amortiguador HAS con birlo de ¾

PHM 25017C



OEM 57320

Soporte de amortiguador HAS sin barrenos, con birlo de ¾

PHM 25017D

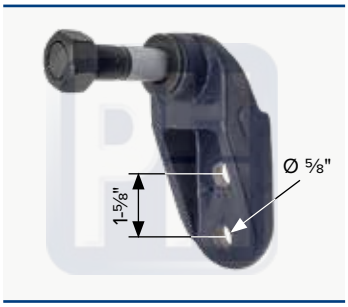

OEM 57322-004

Soporte de amortiguador HAS con birlo de ¾

PHM 25017E

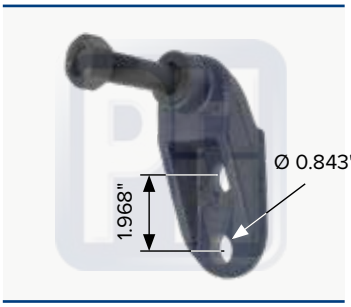

OEM 768651

Soporte de amortiguador HAS

PHM 27466

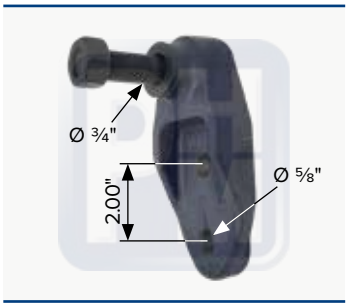

OEM 50754013

Soporte de amortiguador

PHM 71101

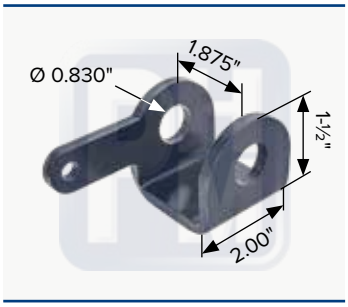

OEM S20169

Soporte de amortiguador izquierdo

PHM 71102

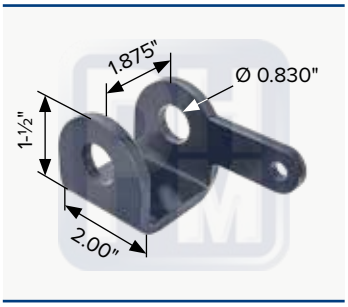

OEM S20169

Soporte de amortiguador derecho

PHM ES UNA MARCA REGISTRADA Y PROTEGIDA POR LA PROPIEDAD INTELECTUAL EN MEXICO Y EN ESTADOS UNIDOS. PROHIBIDA LA REPRODUCCIÓN PARCIAL O TOTAL DEL CONTENIDO DEL PRESENTE CATÁLOGO. C R COPYRIGHT DERECHOS RESERVADOS

PHM 78810

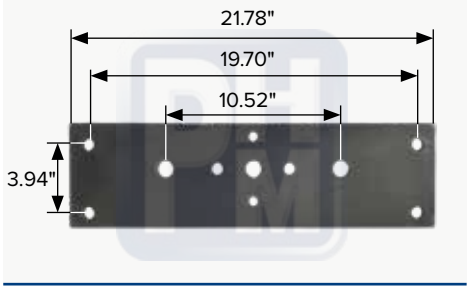

Placa de refuerzo para medio puente

PHM 78811



Viga conectora o puente de 3.425"

PHM 78802

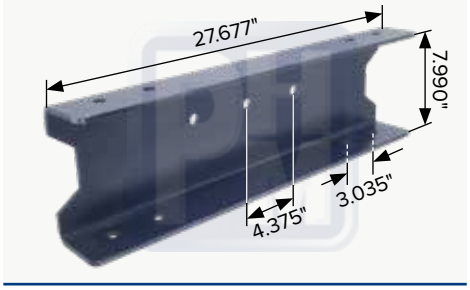

Viga conectora o puente de 3.675" de grosor

PHM 78850E

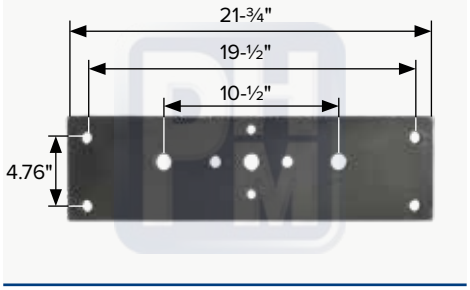

Placa de refuerzo para medio puente

PHM 78850A

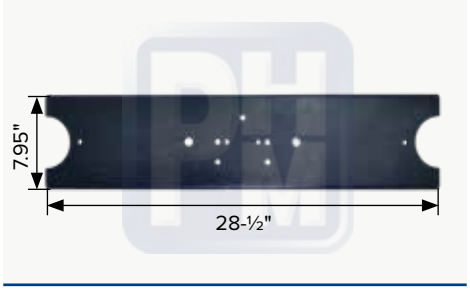

Medio puente derecho de 3.455" de grosor

PHM 78850B



Medio puente derecho de 3.455" de grosor

PHM 78801

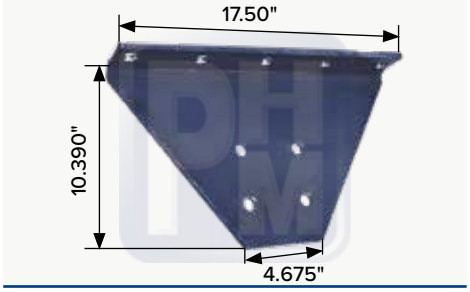

Escuadra para chasis y puente

PHM 78805

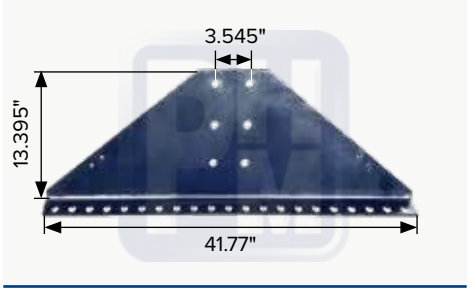

Puente inferior

PHM 78806

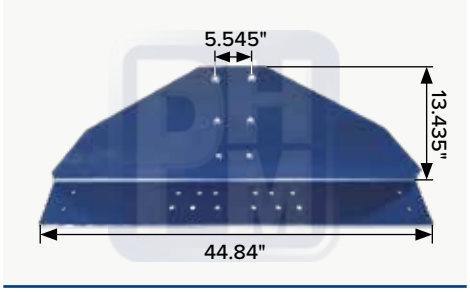

Puente superior

PHM 78850C

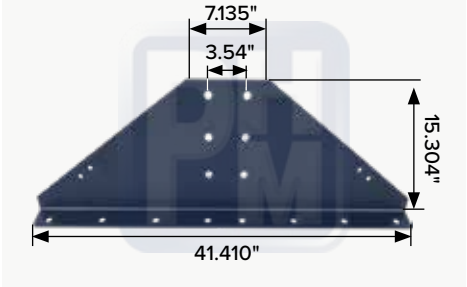

Escuadra con cuatro barrenos

PHM 78850D

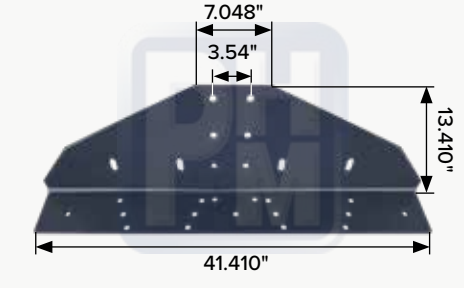

Escuadra de chasis con galuces

PHM 78089

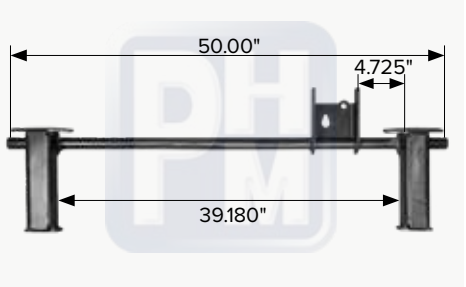

Tope de descanso para remolque

PHM ES UNA MARCA REGISTRADA Y PROTEGIDA POR LA PROPIEDAD INTELECTUAL EN MEXICO Y EN ESTADOS UNIDOS. PROHIBIDA LA REPRODUCCIÓN PARCIAL O TOTAL DEL CONTENIDO DEL PRESENTE CATÁLOGO. C R COPYRIGHT DERECHOS RESERVADOS

PHM 70046A

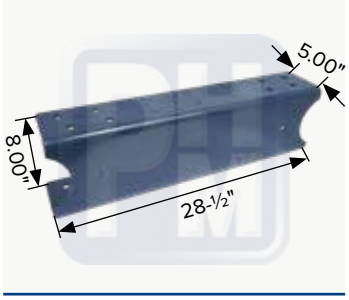

OEM 1617928C3

Puente de 16 barrenos

PHM 70046B

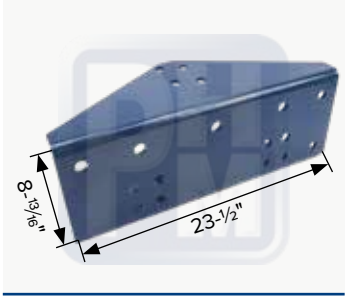

Triangulo izquierdo de 23-½" x 9⅛"

PHM 70046C

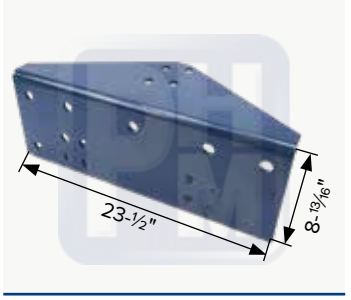

Triangulo derecho de 23-½" x 9⅛"

PHM 70046KIT

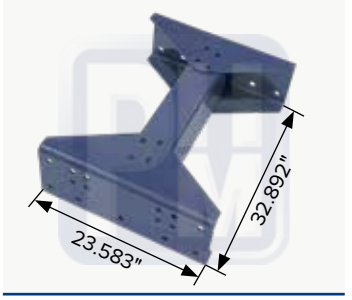

Juego de puente y triangulos de refuerzo de chasis

PHM 72454R

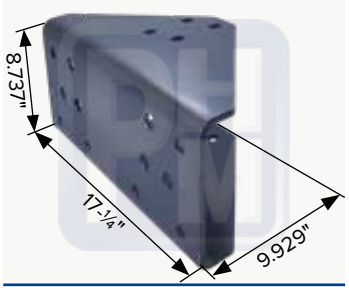

Refuerzo interior de chasis en a" derecho

PHM 72454L

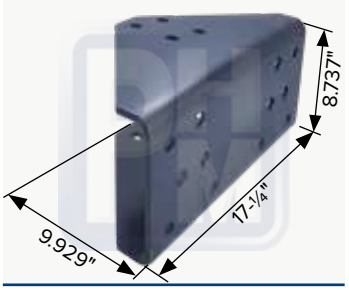

Refuerzo interior de chasis en a" izquierdo

PHM 72455R

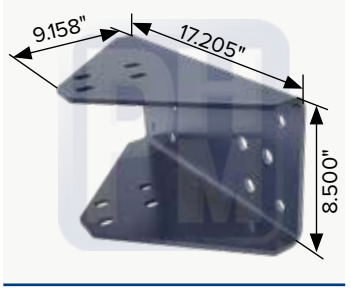

Refuerzo interior de chasis en 0.313" derecho

PHM 72455L

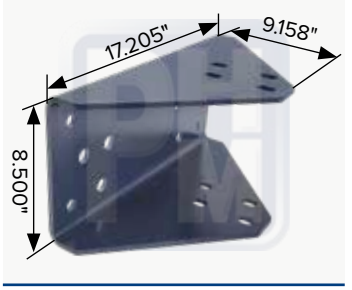

Refuerzo interior de chasis en 0.313" izquierdo

PHM 78851

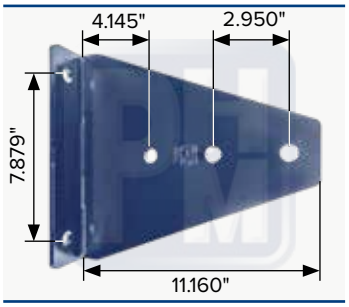

Escuadra chica de refuerzo

PHM S14108

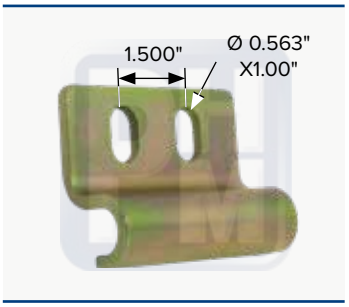

OEM S-14108

Grapa corrediza para suspensión

PRM S24459

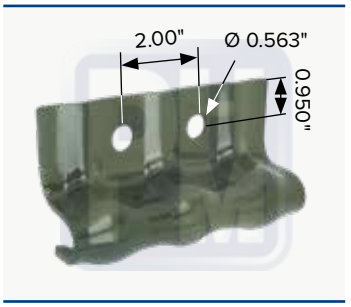

OEM S-24459

Grapa corrediza para suspensión

PHM S24460

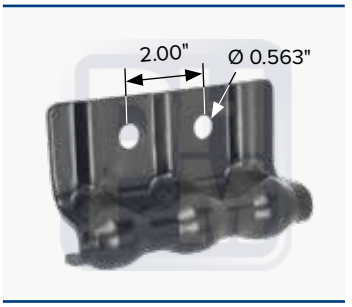

OEM S-24460

Grapa corrediza para suspensión

PHM 78804

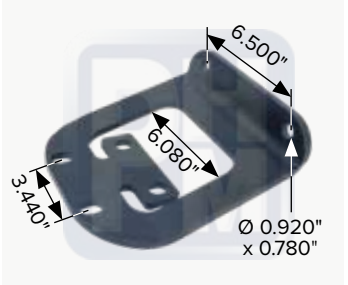

OEM 65079-001

Soporte de chasis

PHM 78812

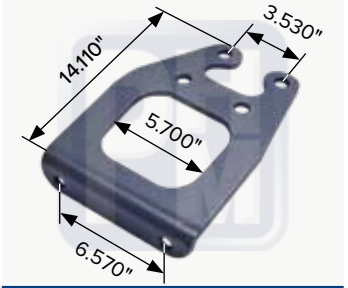

OEM 60617501

Soporte de suspensión

PHM B22000

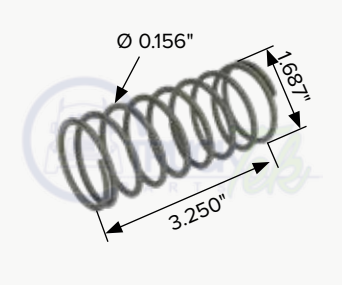

OEM B28930

Resorte para perno de seguro

PHM B28930

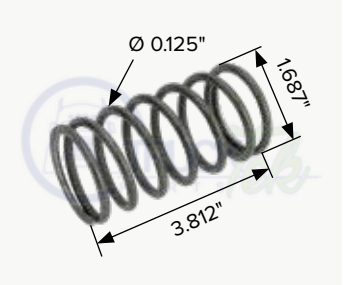

OEM B22000

Resorte para perno de seguro

PHM ES UNA MARCA REGISTRADA Y PROTEGIDA POR LA PROPIEDAD INTELECTUAL EN MEXICO Y EN ESTADOS UNIDOS. PROHIBIDA LA REPRODUCCIÓN PARCIAL O TOTAL DEL CONTENIDO DEL PRESENTE CATÁLOGO. C R COPYRIGHT DERECHOS RESERVADOS

PHM 70909

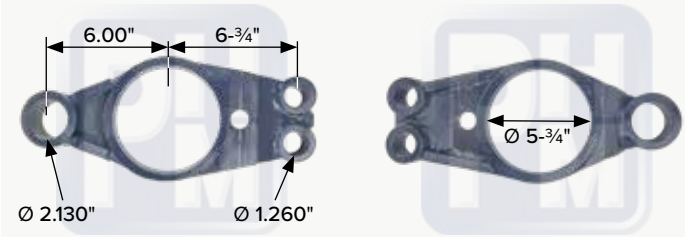

Araña de frenos para eje INTRAAX o VANTRAAX

PHM 70911

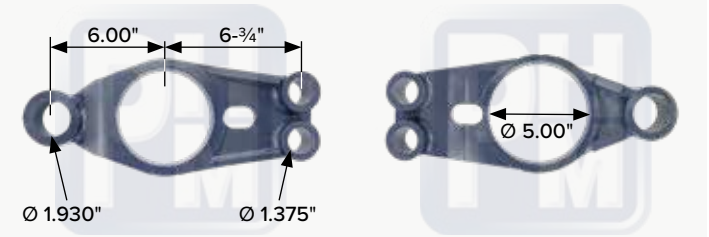

Araña de frenos para eje INTRAAX o VANTRAAX

PHM 70912

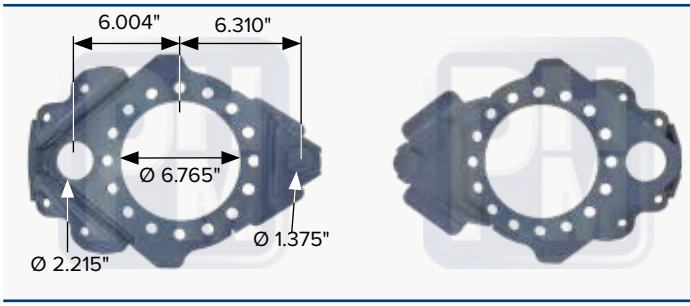

OEM 69 3867BR2

Araña porta zapatas

PHM 72475

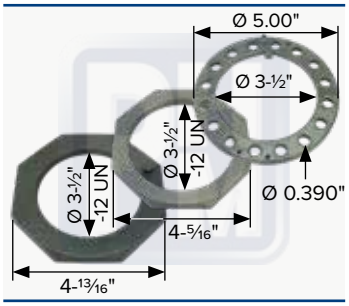

Juego de tuercas 3.438" -12

PHM 72492

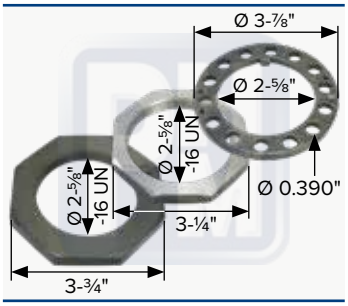

Juego de tuercas de 2-⅝" -18

PHM 7S24697

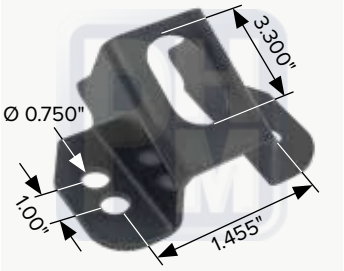

OEM S24697

Soporte de rotochamber

K2505

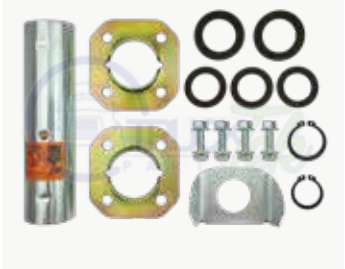

OEM 528890

Kit de reparación de gavilan de 16-½" de frenado

PHM ES UNA MARCA REGISTRADA Y PROTEGIDA POR LA PROPIEDAD INTELECTUAL EN MEXICO Y EN ESTADOS UNIDOS. PROHIBIDA LA REPRODUCCIÓN PARCIAL O TOTAL DEL CONTENIDO DEL PRESENTE CATÁLOGO. C R COPYRIGHT DERECHOS RESERVADOS

PHM 70961



KIT de bujes para pernos de direccion AirTek

TTDS76879002

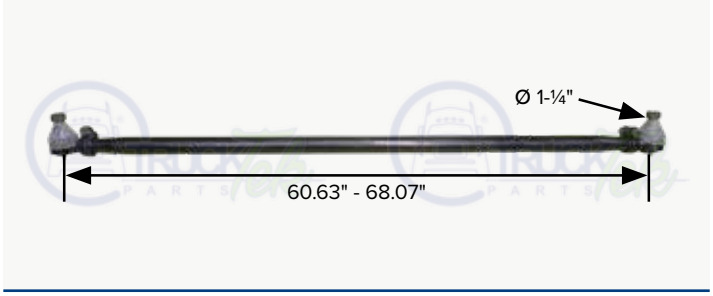

OEM 76879002

Brazo tirante de dirección para eje delantero

PHM 7KBT539

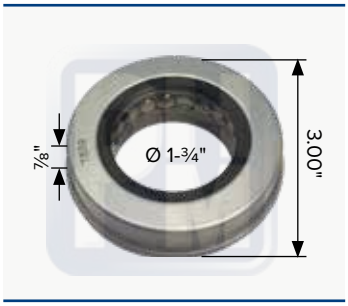

Balero de carga para dirección de 0.689" de grosor

PHM 7KBT540

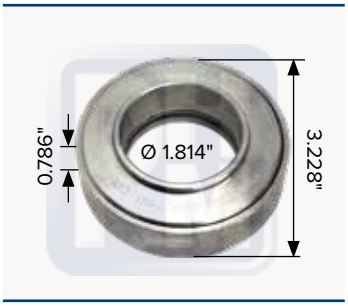

Balero de carga para dirección de 0.689" de grosor

PHM 7KBT543

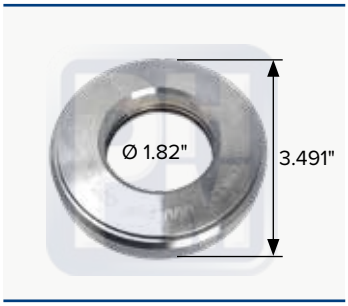

Balero de carga para dirección de 0.689" de grosor

PHM ES UNA MARCA REGISTRADA Y PROTEGIDA POR LA PROPIEDAD INTELECTUAL EN MEXICO Y EN ESTADOS UNIDOS. PROHIBIDA LA REPRODUCCIÓN PARCIAL O TOTAL DEL CONTENIDO DEL PRESENTE CATÁLOGO. C R COPYRIGHT DERECHOS RESERVADOS

Z48100367



OEM 48100367

Kit de varillas de 14” para válvula niveladora

Z48100267

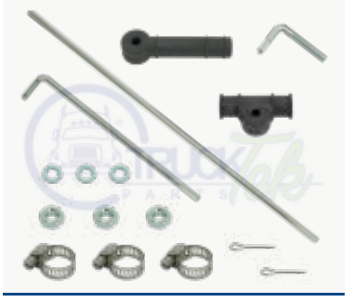

OEM 48100267

Kit de varilla 13-1/2” para válvula niveladora

Z48100225



OEM R307852, HPB4503, E7852

Kit de varilla 19-5/8” para válvula niveladora

PHM 7600POE



Válvula de control Hadley

TVS337053

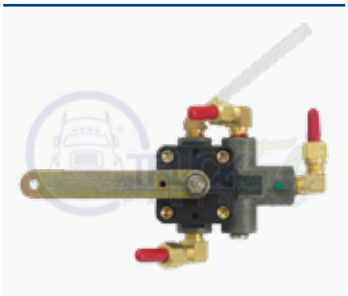

OEM C-33705-3

Válvula de control de altura

TVS337043



OEM C-33704-3

Válvula de control de altura

THDR059427102



OEM 59427-102

Válvula de control de altura

PHM 79004615



Válvula piloto eje retractil de 3 vías

TAKH1813



OEM AKH-181-3

Válvula de control de altura

52321Q120



OEM 52321Q-120

Válvula de control de altura

KN25223

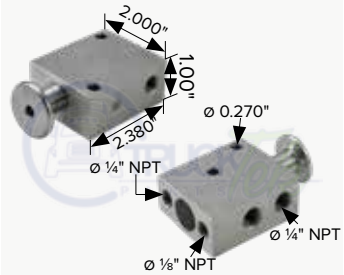

OEM VS25223

Válvula neumática de control de 3 vías

PHM ES UNA MARCA REGISTRADA Y PROTEGIDA POR LA PROPIEDAD INTELECTUAL EN MEXICO Y EN ESTADOS UNIDOS. PROHIBIDA LA REPRODUCCIÓN PARCIAL O TOTAL DEL CONTENIDO DEL PRESENTE CATÁLOGO. C R COPYRIGHT DERECHOS RESERVADOS

PHM 3H015



OEM 524736

Herramienta para instalar buje trifuncional delgado

PHM 3H001



OEM 521307

Herramienta para instalación de buje trifuncional grueso

PHM 3H012



Herramienta para instalación de bujes para suspensión

PHM 70020



OEM S21308

Tornillo ACME para extractor 1-⅛"

PHM 7TE0001



OEM S21309

Tuerca de herramienta para instalar buje trifuncional

PHM 7TE0002



OEM S23212

Tapa de herramienta para instalar buje trifuncional

PHM 3TE0001 RR

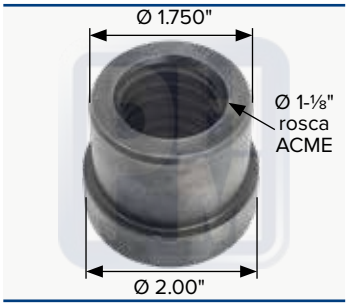

Anillo de sepración para balancín

PHM 3HS001

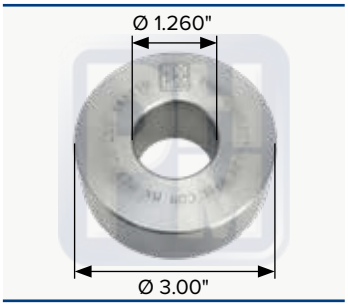

Pieza de herramienta para instalar buje trifuncional

PHM 3HS012

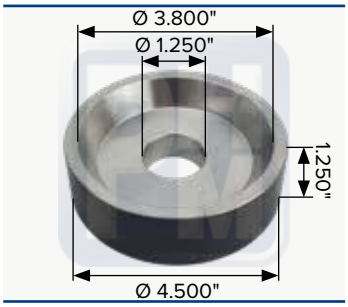

Pieza de herramienta para instalar buje trifuncional

PHM 3H002

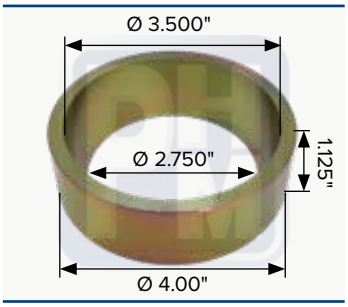

Herramienta para instalar buje de torsión TTH5031 TTH6440

PHM 3H003

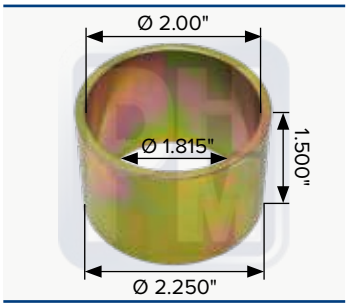

OEM 66086001

Herramienta para instalar bujes de 2.0" sin casquillo

PHM 3H004

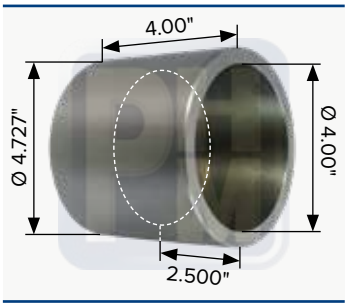

Herramienta de instalación de buje central RT350

PHM 3H005



OEM M1970-T

Herramienta de instalación de bujes

PHM 3H006

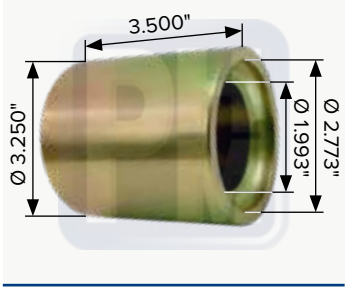

OEM 66086-001

Herramienta para instalar buje de torsión

PHM 3H007

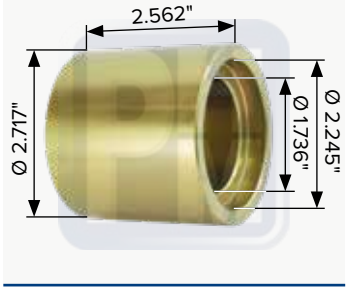

Herramienta para instalar buje de torsión de 2-1/4" para FAS Airliner

PHM 3H008

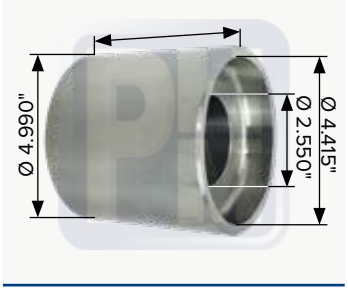

Herramienta para instalar Bar-pin

PHM ES UNA MARCA REGISTRADA Y PROTEGIDA POR LA PROPIEDAD INTELECTUAL EN MEXICO Y EN ESTADOS UNIDOS. PROHIBIDA LA REPRODUCCIÓN PARCIAL O TOTAL DEL CONTENIDO DEL PRESENTE CATÁLOGO. C R COPYRIGHT DERECHOS RESERVADOS

PHM 3H009

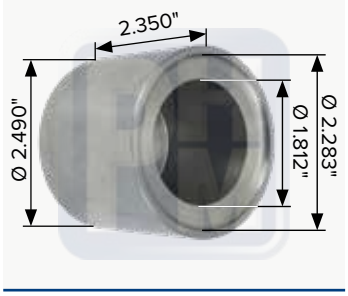

Herramienta para instalar buje central

PHM 3H013

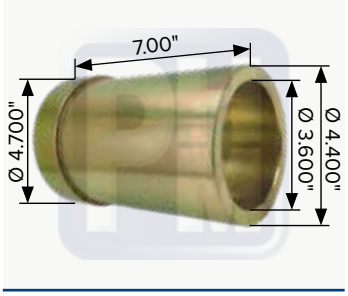

OEM M1980T, PT30000, 13570

Herramienta para instalar buje central

PHM 3H086

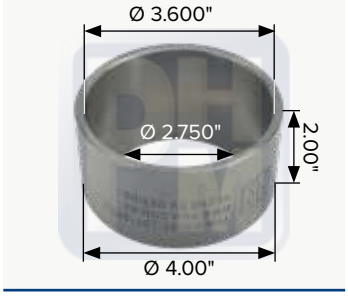

Herramienta de instalación para buje de torsión TTH0024

PHM 70179

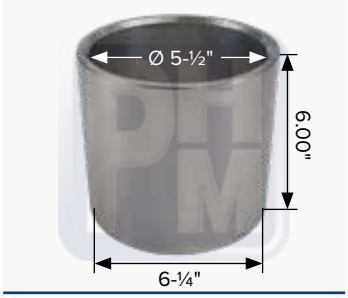

Buje reparación de piernas, para buje trifuncional grueso

PHM 70180

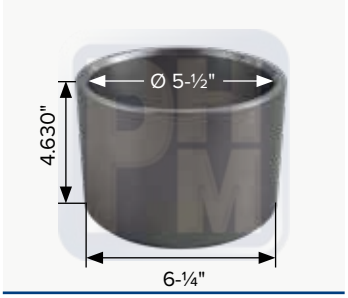

Buje reparación de piernas, para buje trifuncional delgado

PHM 77720



Casquillo trifuncional corto tipo Hendrickson

PHM 7LLSET19



Dado de alto impacto para instalar tornillo de alineación rápida



HAS 360/400/402/460

Suspensión de aire
para eje sencillo o tándem

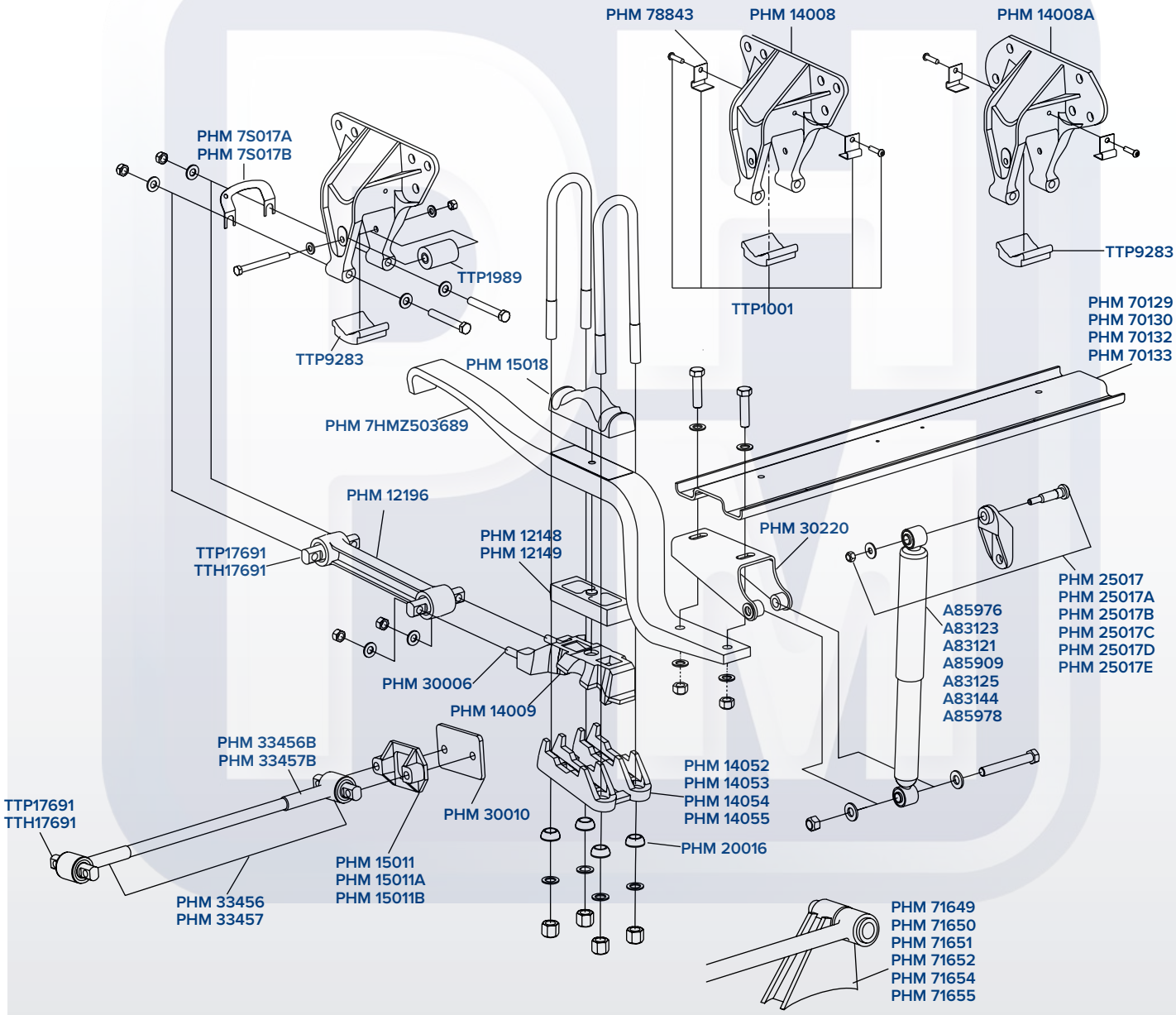

PHM ES UNA MARCA REGISTRADA Y PROTEGIDA POR LA PROPIEDAD INTELECTUAL EN MEXICO Y EN ESTADOS UNIDOS. PROHIBIDA LA REPRODUCCIÓN PARCIAL O TOTAL DEL CONTENIDO DEL PRESENTE CATÁLOGO. C R COPYRIGHT DERECHOS RESERVADOS

RT/RTE

380/400/440/460

Suspensión para eje tándem

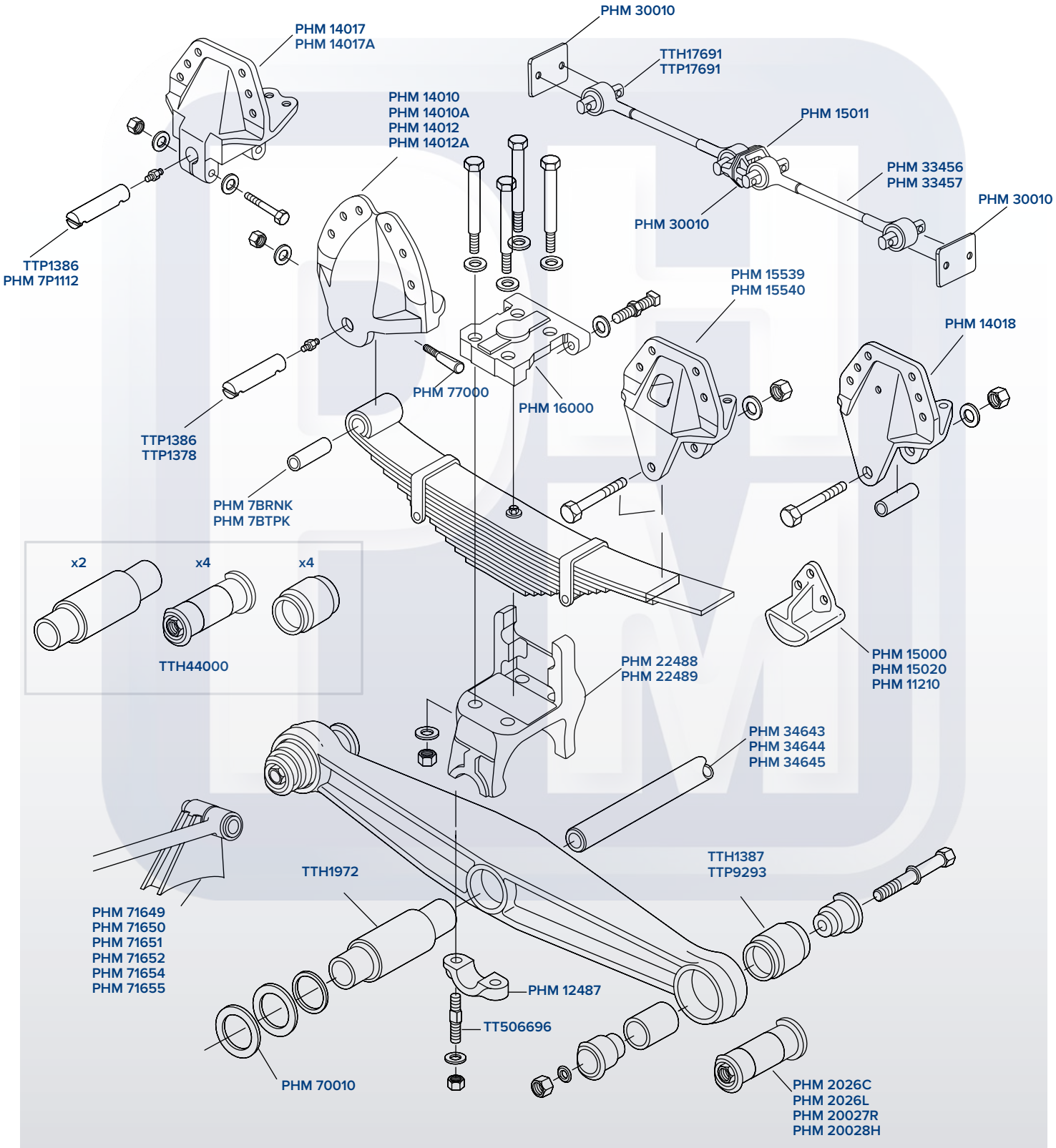

PHM ES UNA MARCA REGISTRADA Y PROTEGIDA POR LA PROPIEDAD INTELECTUAL EN MEXICO Y EN ESTADOS UNIDOS. PROHIBIDA LA REPRODUCCIÓN PARCIAL O TOTAL DEL CONTENIDO DEL PRESENTE CATÁLOGO. C R COPYRIGHT DERECHOS RESERVADOS

E4

340/360/380/400

Suspensión para eje tándem

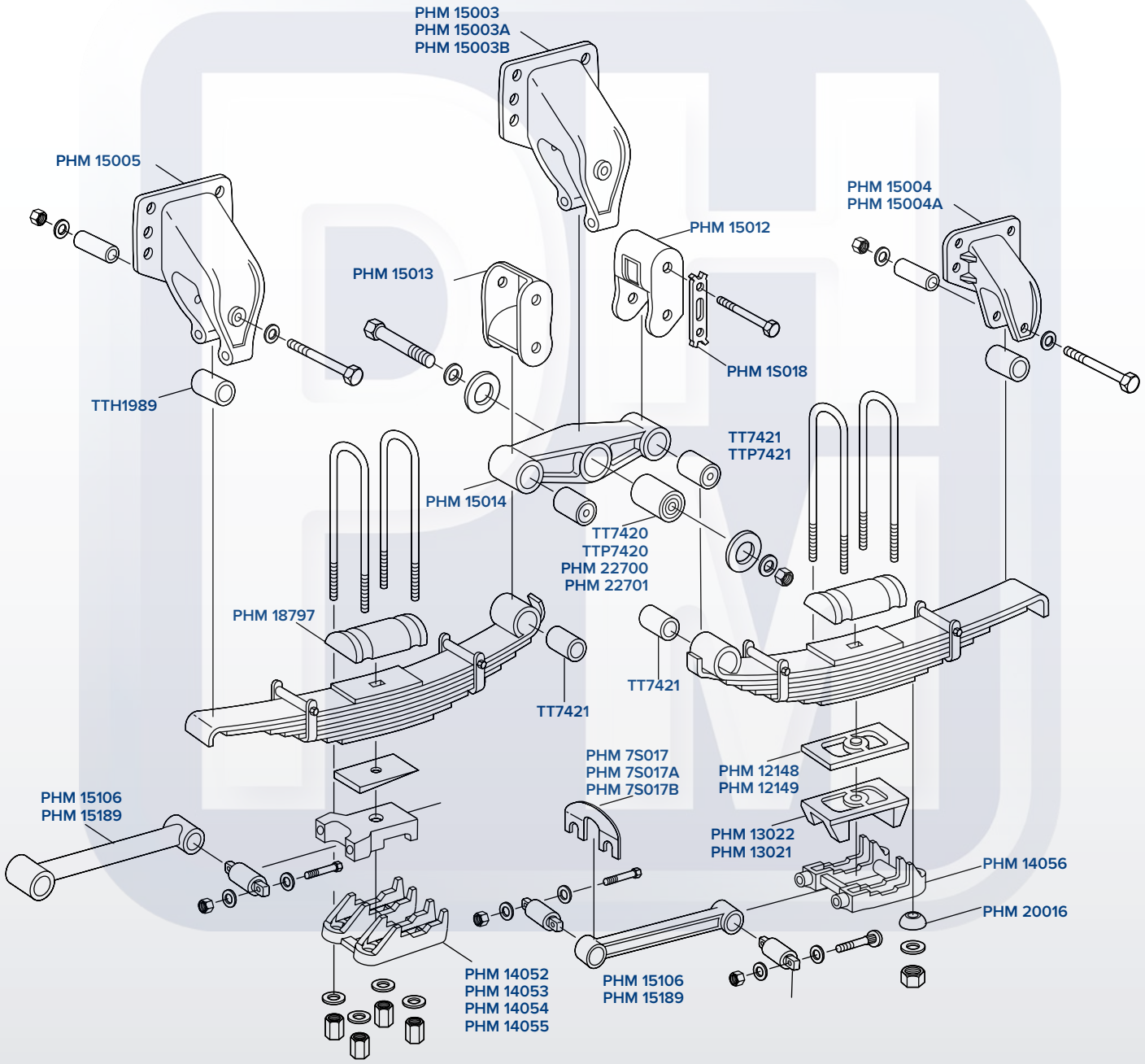

PHM ES UNA MARCA REGISTRADA Y PROTEGIDA POR LA PROPIEDAD INTELECTUAL EN MEXICO Y EN ESTADOS UNIDOS. PROHIBIDA LA REPRODUCCIÓN PARCIAL O TOTAL DEL CONTENIDO DEL PRESENTE CATÁLOGO. C R COPYRIGHT DERECHOS RESERVADOS

PRIMAAX

Suspensión de aire para eje sencillo o tándem

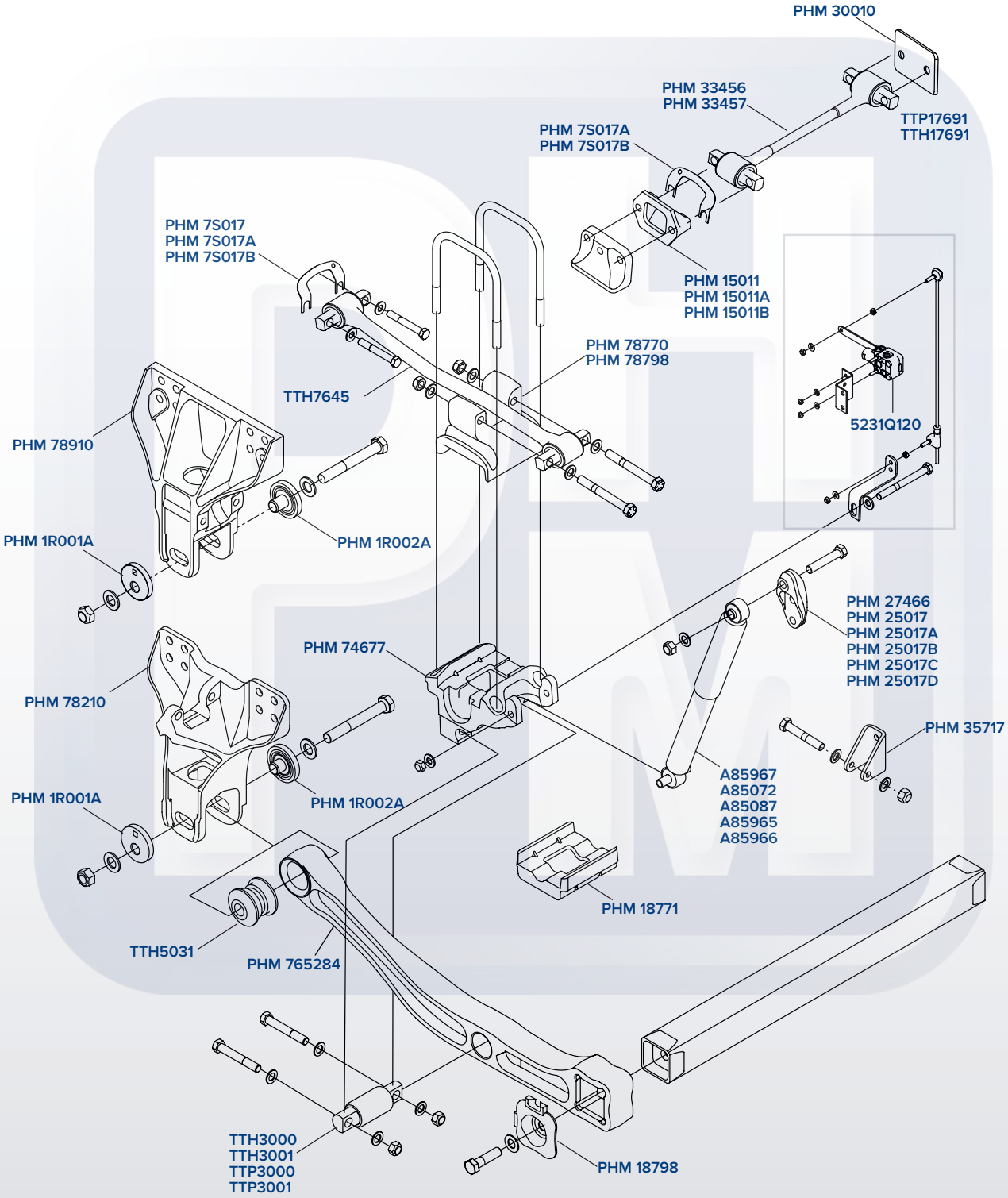

PHM ES UNA MARCA REGISTRADA Y PROTEGIDA POR LA PROPIEDAD INTELECTUAL EN MEXICO Y EN ESTADOS UNIDOS. PROHIBIDA LA REPRODUCCIÓN PARCIAL O TOTAL DEL CONTENIDO DEL PRESENTE CATÁLOGO. C R COPYRIGHT DERECHOS RESERVADOS

HA

Suspensión de aire 180/200/230/360/400/460 para eje sencillo o tándem

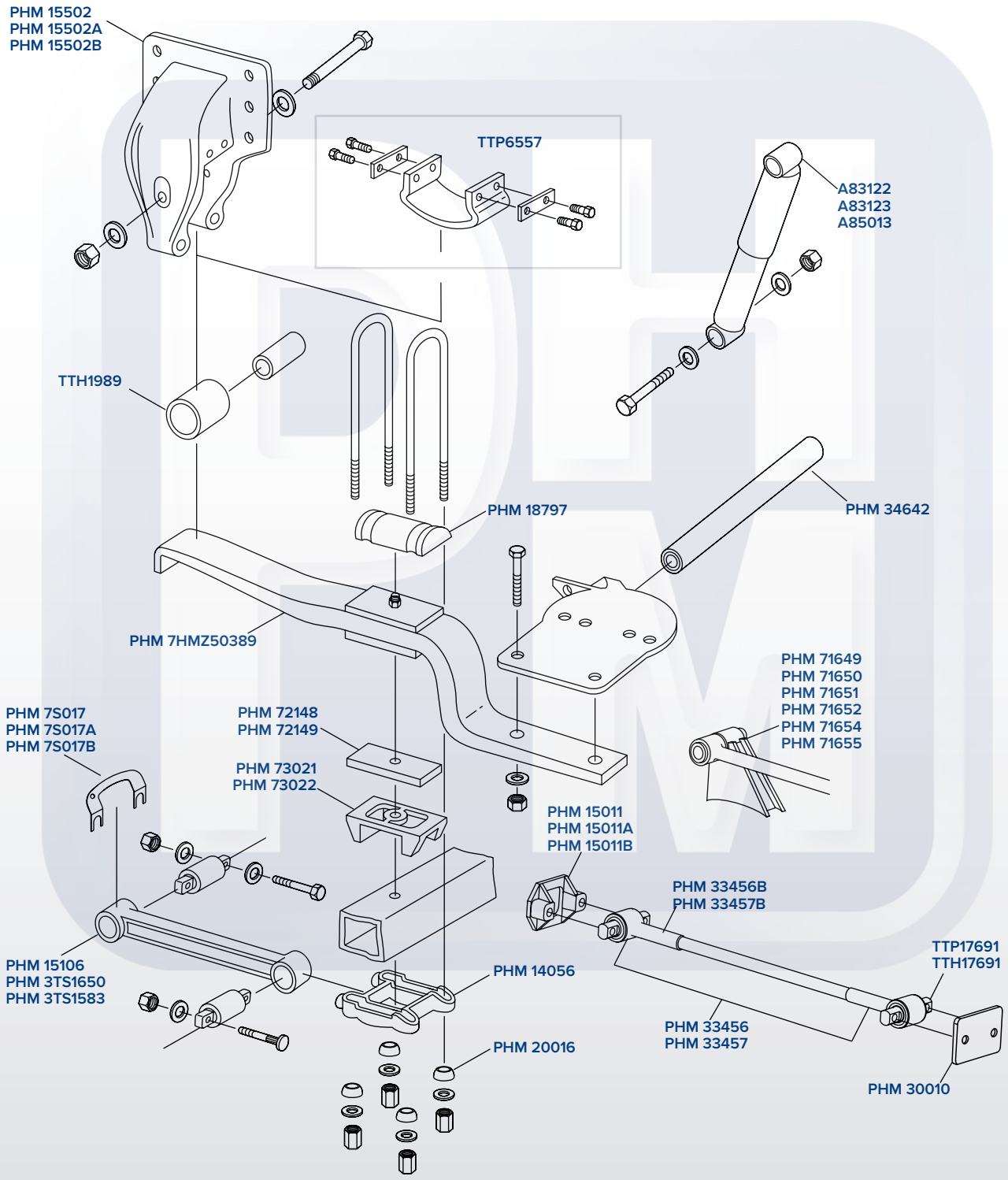

PHM ES UNA MARCA REGISTRADA Y PROTEGIDA POR LA PROPIEDAD INTELECTUAL EN MEXICO Y EN ESTADOS UNIDOS. PROHIBIDA LA REPRODUCCIÓN PARCIAL O TOTAL DEL CONTENIDO DEL PRESENTE CATÁLOGO. C R COPYRIGHT DERECHOS RESERVADOS

HTS
190/210
Suspensión para eje sencillo

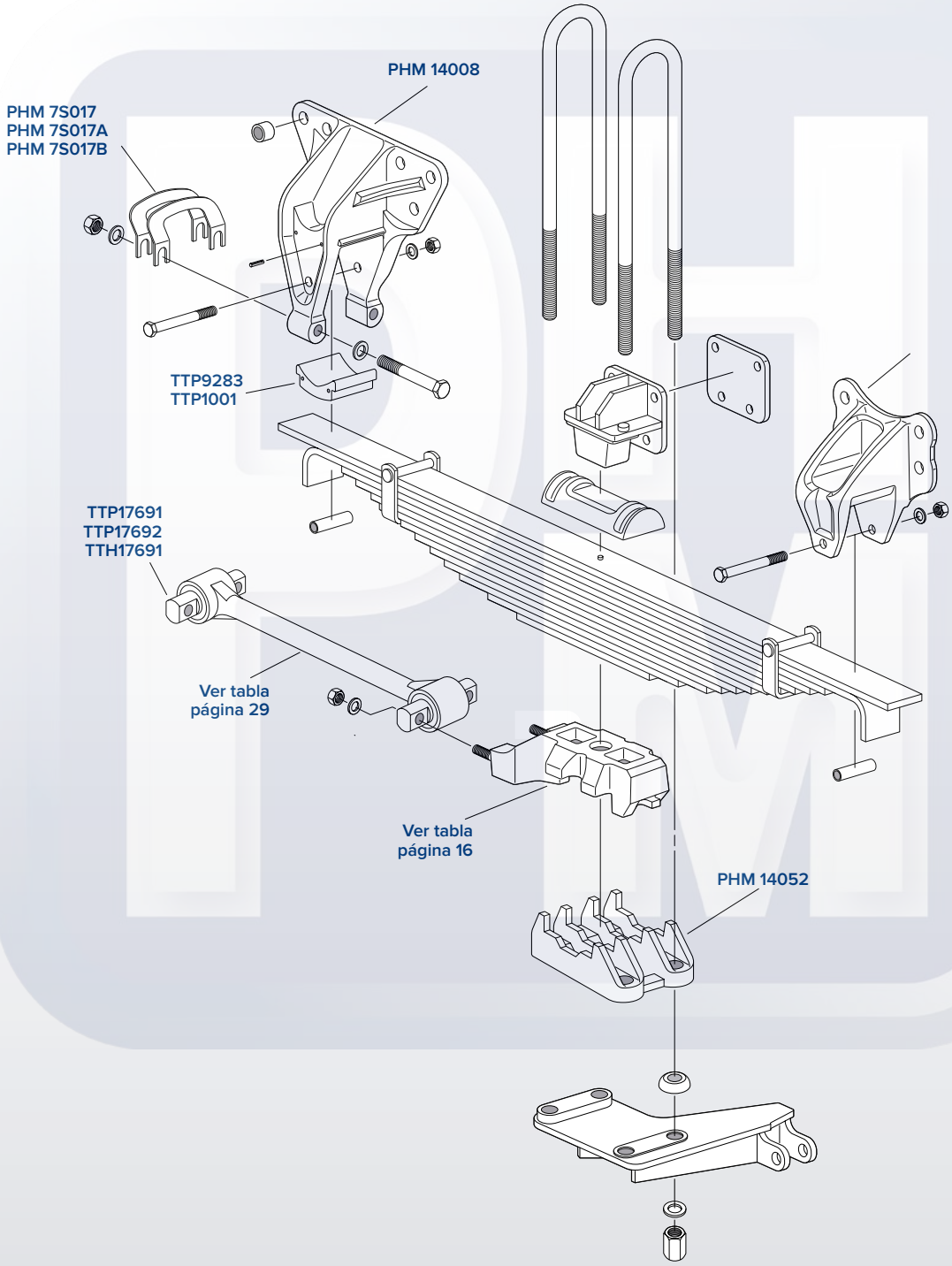

PHM ES UNA MARCA REGISTRADA Y PROTEGIDA POR LA PROPIEDAD INTELECTUAL EN MEXICO Y EN ESTADOS UNIDOS. PROHIBIDA LA REPRODUCCIÓN PARCIAL O TOTAL DEL CONTENIDO DEL PRESENTE CATÁLOGO. C R COPYRIGHT DERECHOS RESERVADOS

AIRTEK/SOFTEK

Suspensión delantera para autobús

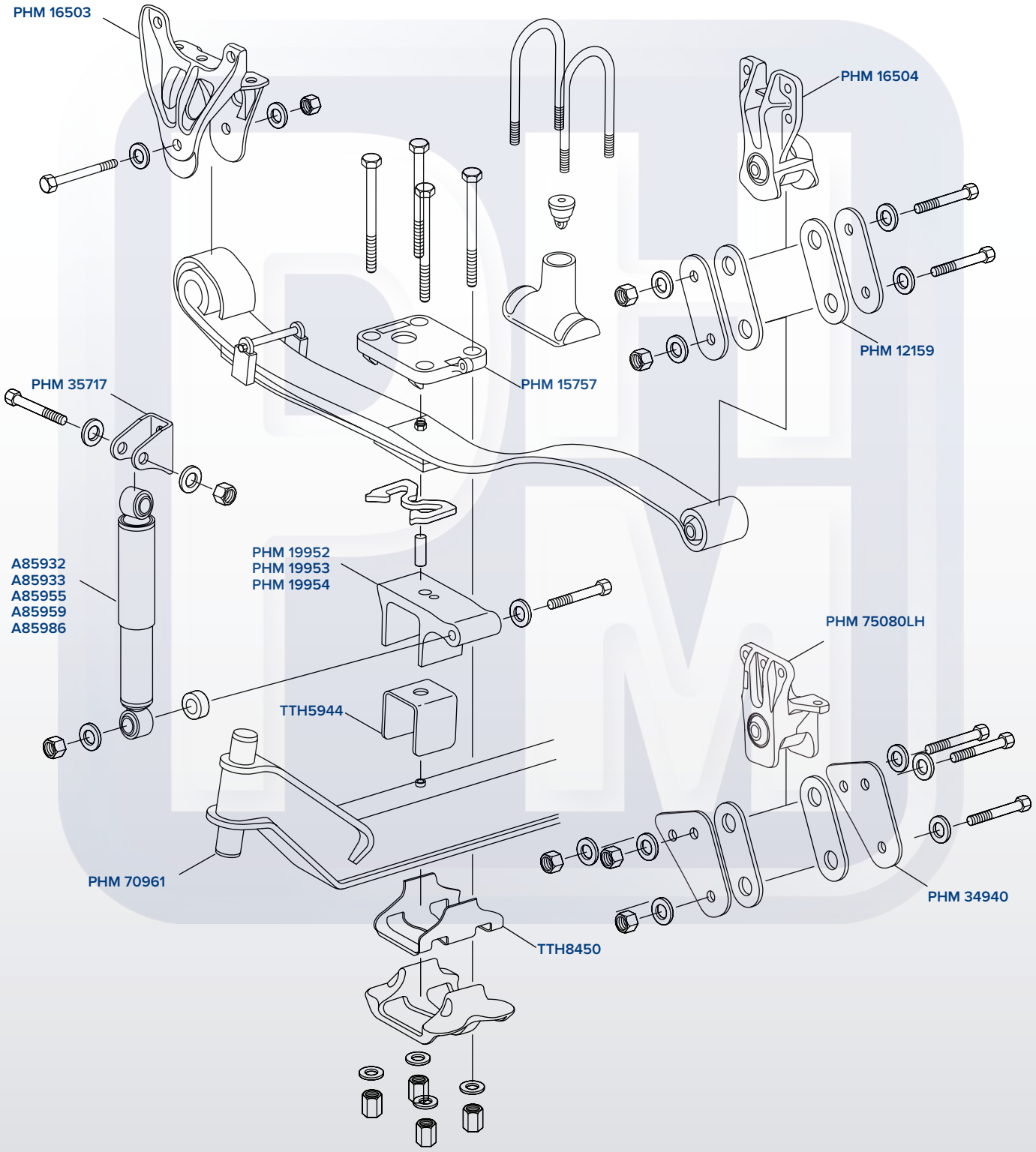

PHM ES UNA MARCA REGISTRADA Y PROTEGIDA POR LA PROPIEDAD INTELECTUAL EN MEXICO Y EN ESTADOS UNIDOS. PROHIBIDA LA REPRODUCCIÓN PARCIAL O TOTAL DEL CONTENIDO DEL PRESENTE CATÁLOGO. C R COPYRIGHT DERECHOS RESERVADOS

HAULMAAX

Suspensión trasera

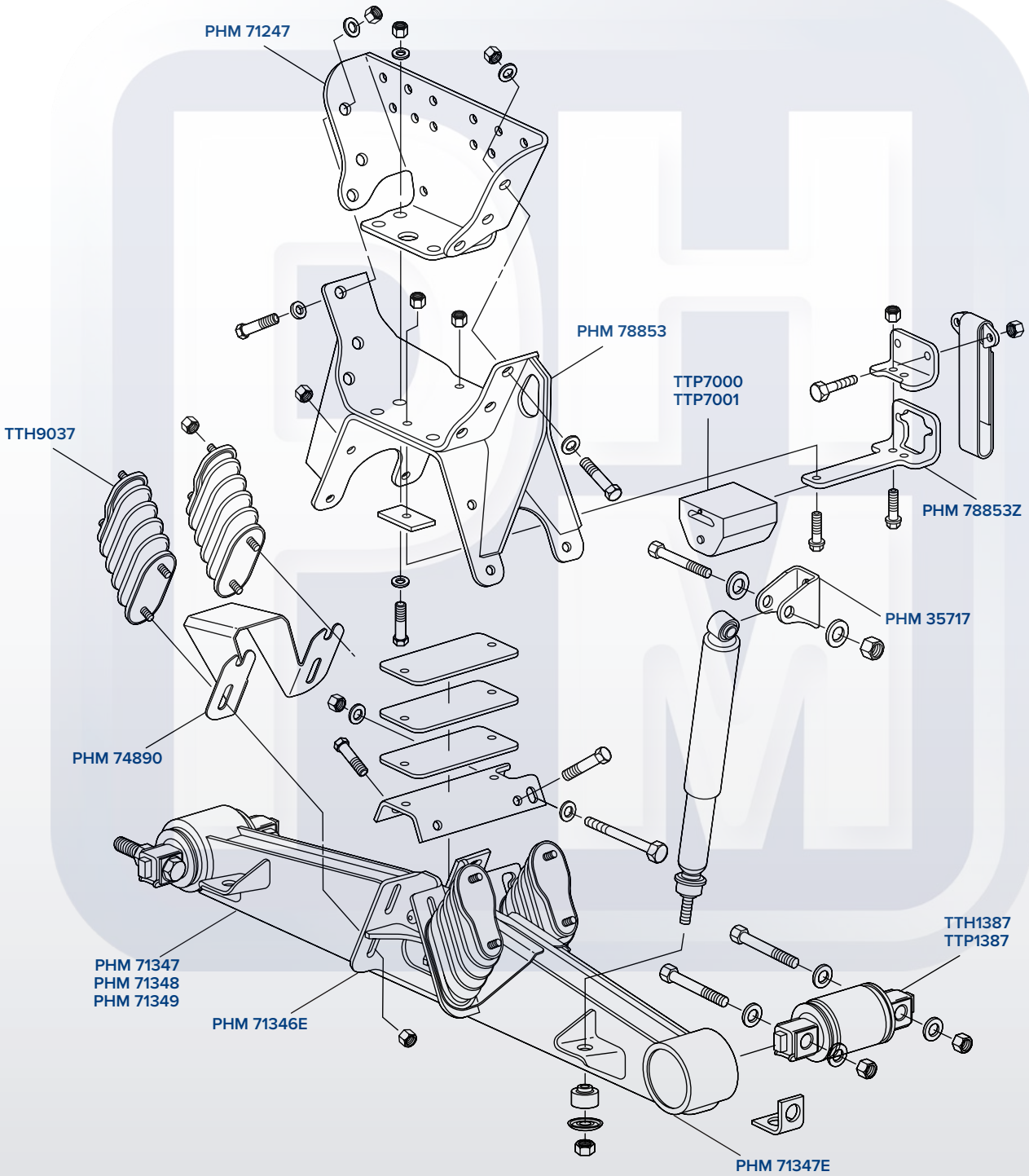

PHM ES UNA MARCA REGISTRADA Y PROTEGIDA POR LA PROPIEDAD INTELECTUAL EN MEXICO Y EN ESTADOS UNIDOS. PROHIBIDA LA REPRODUCCIÓN PARCIAL O TOTAL DEL CONTENIDO DEL PRESENTE CATÁLOGO. C R COPYRIGHT DERECHOS RESERVADOS

HN Series

HN402/HN462/HN522

Suspensión trasera

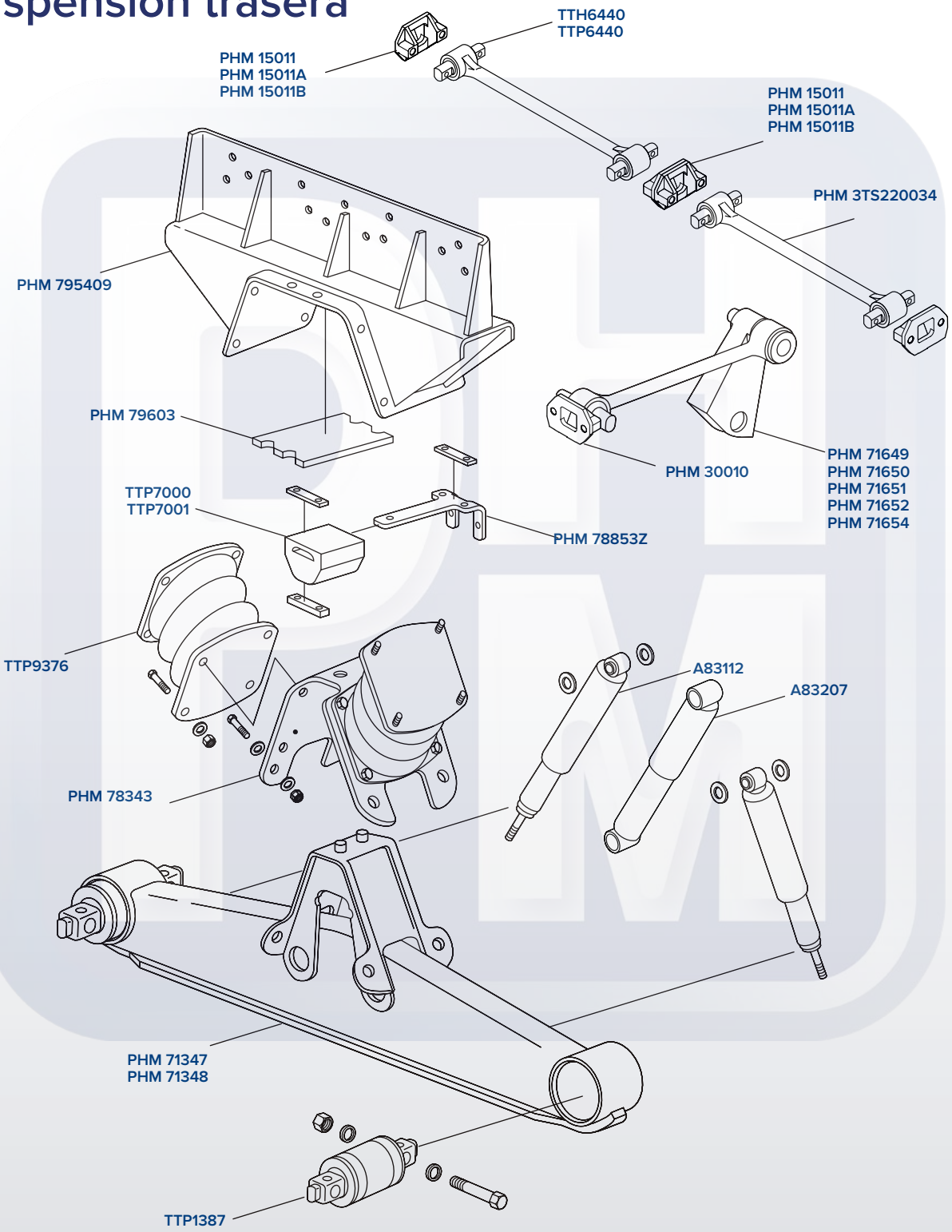

PHM ES UNA MARCA REGISTRADA Y PROTEGIDA POR LA PROPIEDAD INTELECTUAL EN MEXICO Y EN ESTADOS UNIDOS. PROHIBIDA LA REPRODUCCIÓN PARCIAL O TOTAL DEL CONTENIDO DEL PRESENTE CATÁLOGO. C R COPYRIGHT DERECHOS RESERVADOS

HTB LT

Suspensión de aire

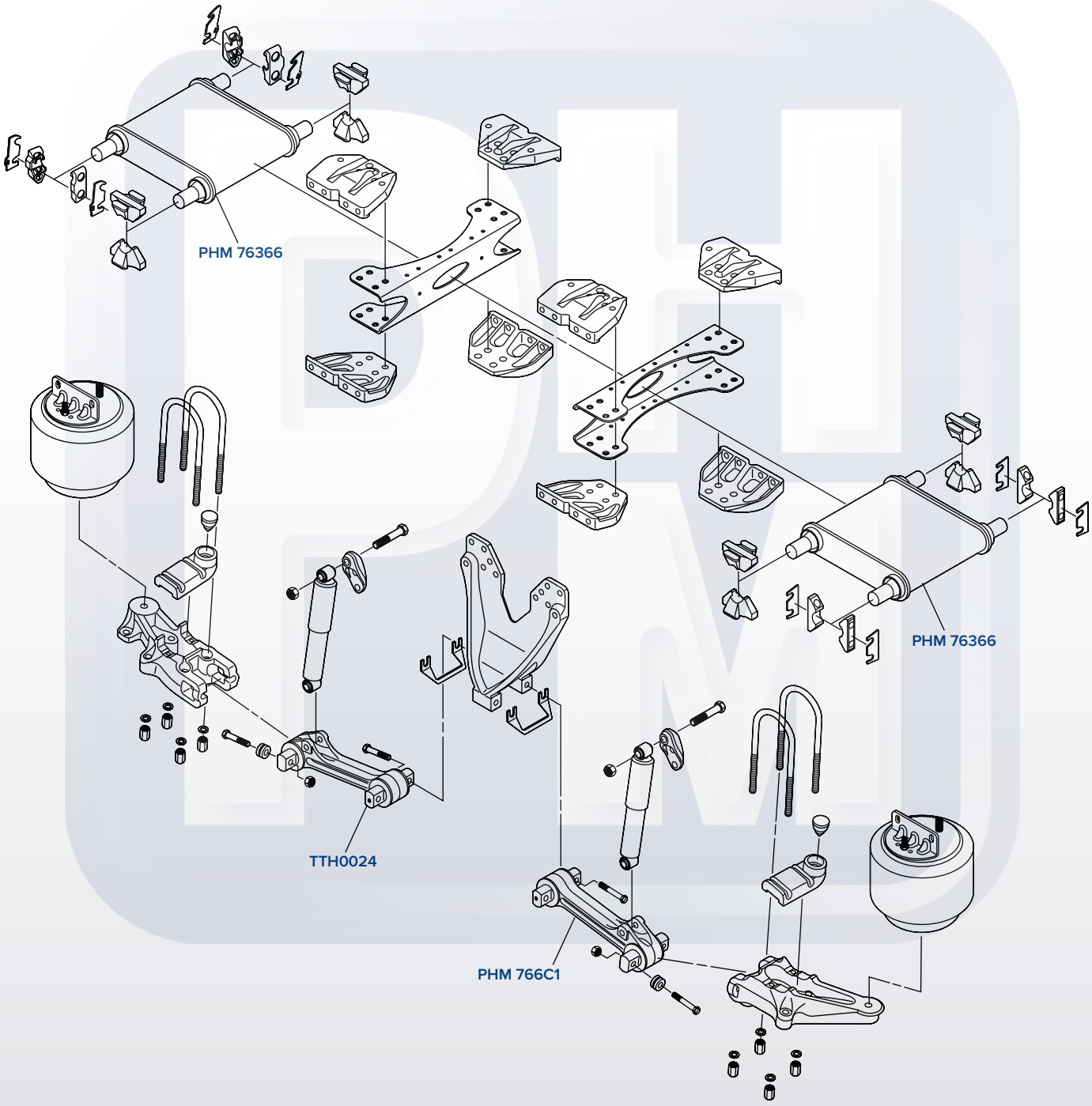

PHM ES UNA MARCA REGISTRADA Y PROTEGIDA POR LA PROPIEDAD INTELECTUAL EN MEXICO Y EN ESTADOS UNIDOS. PROHIBIDA LA REPRODUCCIÓN PARCIAL O TOTAL DEL CONTENIDO DEL PRESENTE CATÁLOGO. C R COPYRIGHT DERECHOS RESERVADOS

PRIMAAX EX

Suspensión de aire para eje sencillo o tándem

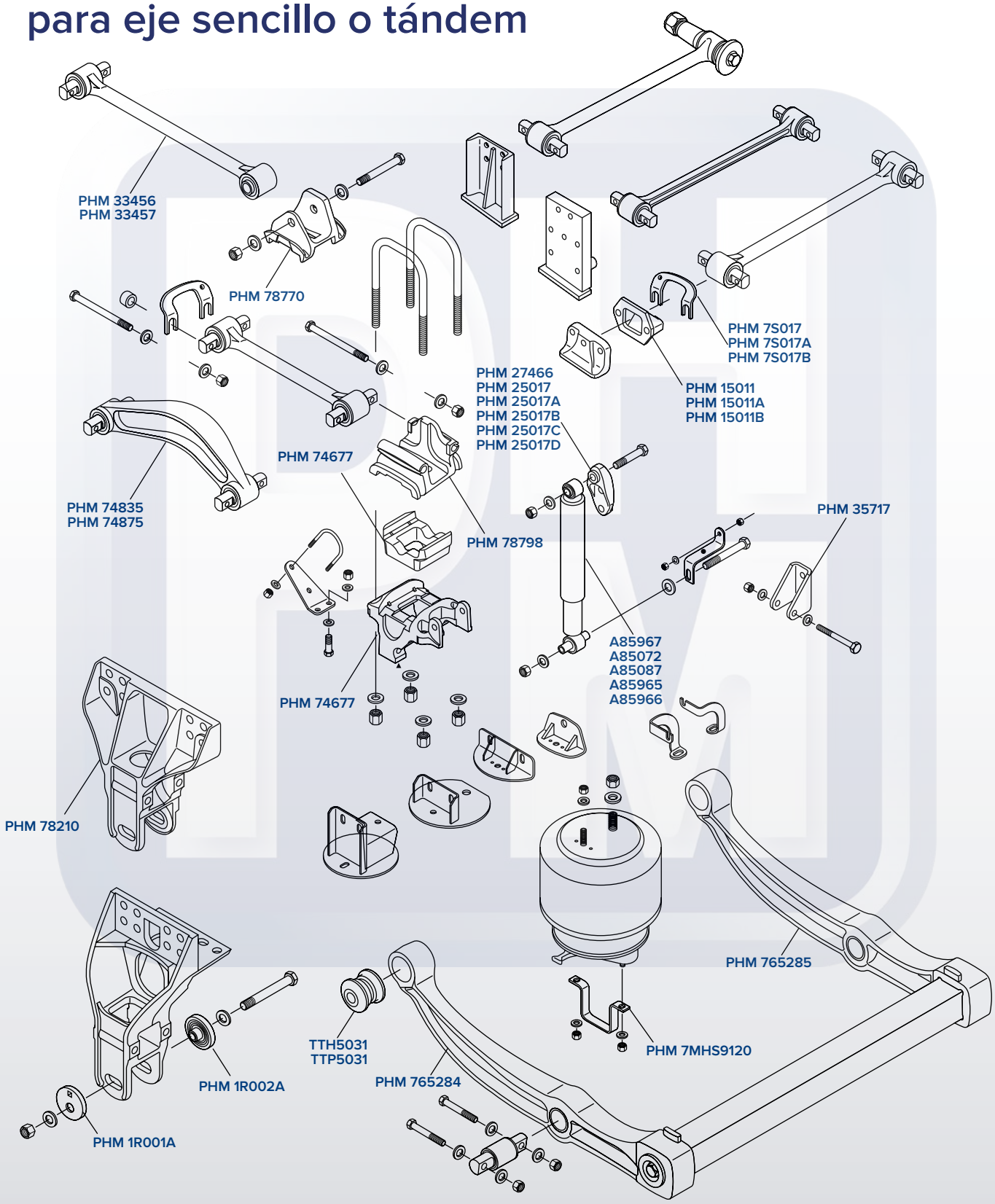

PHM ES UNA MARCA REGISTRADA Y PROTEGIDA POR LA PROPIEDAD INTELECTUAL EN MEXICO Y EN ESTADOS UNIDOS. PROHIBIDA LA REPRODUCCIÓN PARCIAL O TOTAL DEL CONTENIDO DEL PRESENTE CATÁLOGO. C R COPYRIGHT DERECHOS RESERVADOS

HT
190/230/250/300
Suspensión de aire para remolque

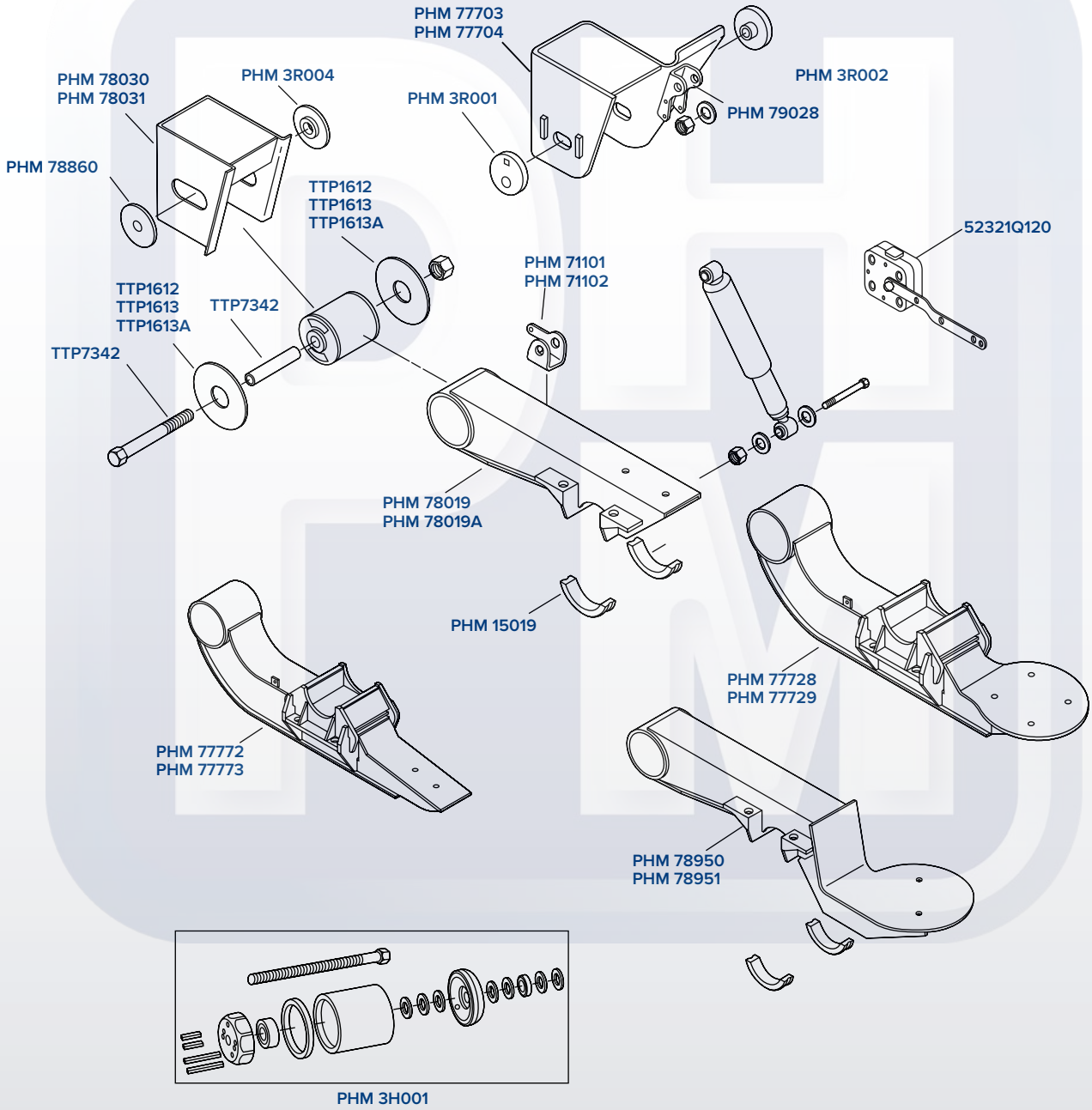

PHM ES UNA MARCA REGISTRADA Y PROTEGIDA POR LA PROPIEDAD INTELECTUAL EN MEXICO Y EN ESTADOS UNIDOS. PROHIBIDA LA REPRODUCCIÓN PARCIAL O TOTAL DEL CONTENIDO DEL PRESENTE CATÁLOGO. C R COPYRIGHT DERECHOS RESERVADOS

PHM ® agradece a nuestros clientes, amigos y asociados por estos 45 años de preferencia y desarrollo juntos.

Esperamos que éste nuevo catálogo sea la continuación de muchas relaciones, un crecimiento a la par y el surgimiento de nuevas oportunidades.

¡GRACIAS!

GARANTÍA

PARTES HERRAMIENTAS Y MAQUINADOS, S.A. DE C.V. garantiza todos sus productos (Partes de Repuesto PHM®) contra cualquier defecto de fabricación en sus materiales y mano de obra, siempre y cuando se cumplan con las especificaciones de aplicación, uso e instalación.

La responsabilidad de PHM® en esta garantía está limitada al reemplazo de las partes encontradas defectuosas, mismas que deberán ser enviadas (flete prepagado) a nuestro domicilio para su inspección por el departamento técnico de PHM para determinar y evaluar la procedencia o no de la garantía.

La responsabilidad de PHM®, queda limitada a lo expresamente especificado en esta garantía y no incluye daño directo, indirectos o consecuenciales.

WARRANTY

PARTES HERRAMIENTAS Y MAQUINADOS, S.A. DE C.V. gwarrants all products (Spare Parts PHM) againts any manufacturing defects in fabrics and workmanship, provided they meet the application specifications, installation and use.

PHM's liability under this warranty is limited to replacement of the defective parts found, same as we are to be sent (freight paid) to our addres, or delivered to our sales agents for inspection at our technical department, which will make the determination and evaluation of the admissibility of the warranty.

PHM's liability is limited to that specified in this warranty does not include any direct, indirect or consequential damages.

RECTIFICACIÓN

Los nombres y números de referencia de fabricantes de este catálogo son únicamente para ayuda en la identificación de los productos y en ningún momento implica que los productos son de dichos fabricantes.

Las dimensiones del producto son las comerciales y pueden variar ligeramente con las reales. Aunque se ha tenido especial cuidado con la veracidad de los datos de este catálogo PHM® no asume ninguna responsabilidad por errores u omisiones

REFACCIONES Y SUSPENSIONES

PARA QUE VIAJES SEGURO

33 1751 8508

ventas@phm.com.mx
contacto@phm.com.mx
http://phm.com.mx

Partes Herramientas
y Maquinados, S.A. de C.V.
Calle 28 #2774, Zona Industrial
C.P. 44940
Guadalajara, Jalisco