FREIGHTLINER

NOVIEMBRE 2026



47 AÑOS
1979-2026

ESCANEA Y DESCÁRGAME

Un mantenimiento constante da la seguridad de que todo funcionará bien, hacerlo con refacciones y partes PHM® es la garantía que da oportunidad al éxito

NOSOTROS

Acerca de Nosotros

Liderazgo y Confianza en Refacciones para Tractocamiones.

Nuestra historia se remonta a los años 60, cuando nuestra empresa madre comenzó a operar en la industria de la fundición, un período donde la escasez de refacciones para tractocamiones representaba un reto en el mercado.

Fue en este contexto donde los socios fundadores, desarrollando habilidades clave de servicio, vieron la oportunidad de especializarse en la producción de partes. Inicialmente, comenzamos a producir piezas de hierro dúctil para clientes de la industria del transporte.

El aumento sostenido de la demanda llevó a la formalización de PHM®, fundada en junio de 1979. Lo que comenzó como una pequeña compañía rápidamente ganó gran presencia, consolidando nuestra experiencia de más de 40 años en el sector y permitiéndonos expandir nuestro alcance al mercado extranjero.

En las siguientes páginas te presentamos el catálogo de partes para suspensiones Freightliner 2026 en el que te contamos un poco de lo qué es PHM® y de lo que hacemos.

CO



NTENIDO

6	Cabina
8	Jaladeras y cerraduras
9	Válvulas y guarda polvos para palanacas
10	Chasis
11	Cofre
16	Dirección
17	Brazos de dirección
20	Soportes de motor
24	Tanques de refrigerante y tapones diesel
25	Varios - Motor
26	Arañas de frenado
29	Perchas de suspensión
35	Bujes para tensores
36	Bujes para muelles
37	Sobre-muelles y espaciadores
41	Soportes de bolsa de aire
42	Zapatas y lainas de desgaste
43	Colchones, columpios y otros
45	Albardones y pernos
46	Tensores y soportes de tensores
47	Balancines
50	Soportes de amortiguador

TTH18472

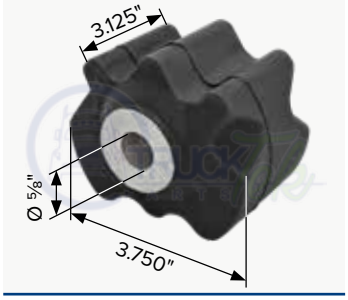

OEM BJ1769, LORDBJ17699

Buje soporte de cabina en Hule

PHM 20080H



OEM CM46-61384, 18-45384-000, A184009900

Ensamble soporte cabina tipo Freightliner Columbia Century con buje de Hule

TTP18472



OEM BJ1769, LORDBJ17699

Buje soporte de cabina en Poliuretano

PHM 20080P

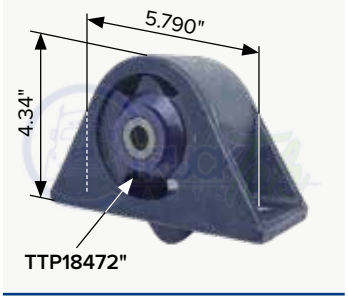

OEM CM46-61384, 18-45384-000, A184009900

Ensamble soporte de cabina tipo Columbia Century inferior con buje de Poliuretano

PHM 90080

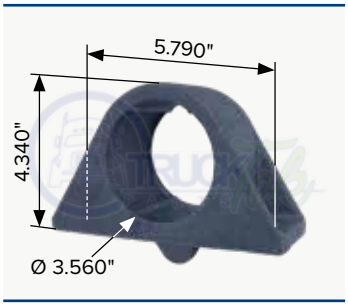

OEM A1834577000

Soporte de cabina

TTHK17431

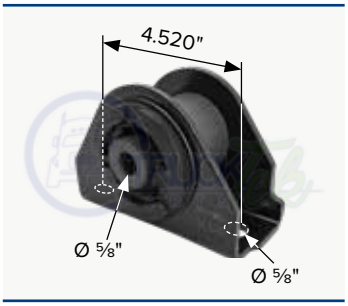

OEM 1859922000

Soporte de cabina tipo Business Class M2 con buje de Hule

TTHK17432

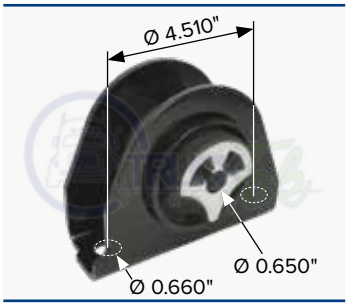

OEM 1868767000

Soporte de cabina con buje de Hule

TTPK17432

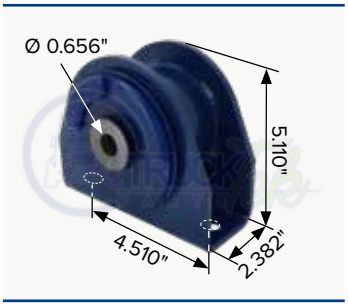

OEM 1868767000

Soporte de cabina con buje de Poliuretano

TTH7431

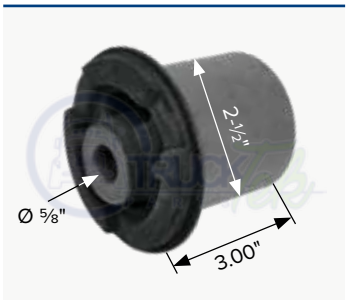

OEM 1859922000

Buje para soporte de cabina tipo Cascadia con buje de Hule

TTP7431



OEM 1859922000, 1847463000

Buje para soporte de cabina tipo Cascadia con buje de Poliuretano

TTPK7427

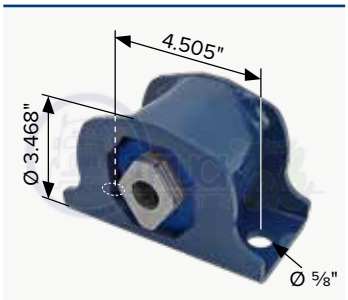

OEM 1847463000

Soporte de cabina tipo Business Class con buje de Poliuretano

TTHK17427

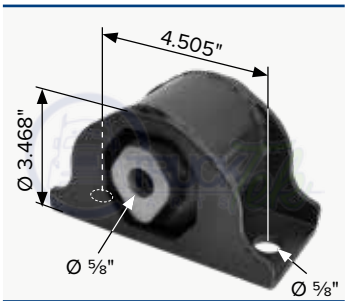

OEM 1847463000

Soporte de cabina tipo Business Class con buje de Hule

TTP7427

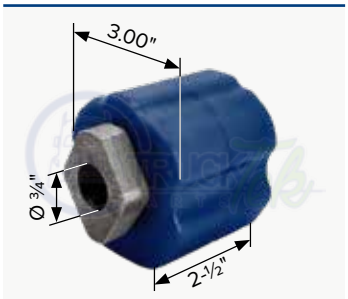

OEM 1859922000

Buje para soporte de cabina delantero tipo Business Class, M2 en Poliuretano

TTH7427



OEM 1859922000

Buje de Ø ¾" para soporte de cabina delantero tipo Business Class, M2 en Hule

TTH7428

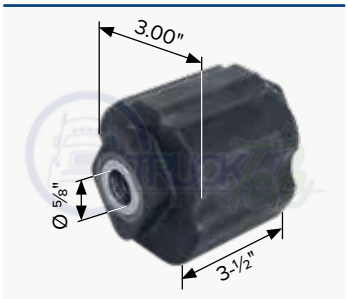

OEM 1847463000

Buje de Ø ⅝" para soporte de cabina delantero tipo Business Class, M2 en Hule

TT68388



OEM 18-68388-000

Soporte frontal de cabina

PHM ES UNA MARCA REGISTRADA Y PROTEGIDA POR LA PROPIEDAD INTELECTUAL EN MEXICO Y EN ESTADOS UNIDOS. PROHIBIDA LA REPRODUCCIÓN PARCIAL O TOTAL DEL CONTENIDO DEL PRESENTE CATÁLOGO. C R COPYRIGHT DERECHOS RESERVADOS

TTP9286

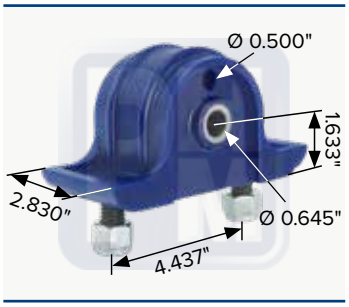

OEM 18-41503-002
Soporte frontal de cabina, tipo Sterling

PHM 75682



OEM 15-1568
Soporte inferior de cabina tipo Columbia, Cascadia

PHM 70048

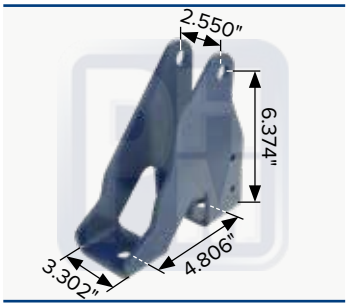

OEM 1830104000
Soporte de cabina tipo Century Class

TTH6818



OEM 18-43637-000,
681-890-00-01
Soporte de cabina en Hule

TTH3500

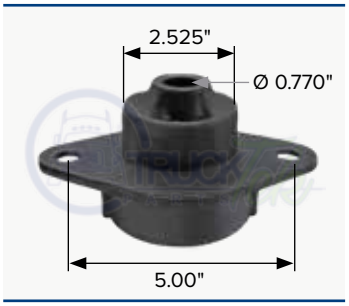

OEM 18444635000
Soporte trasero de cabina M2

TTH46426



OEM 1844635000
Soporte trasero de cabina M2

TTH0891

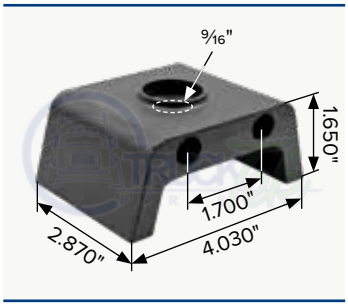

OEM A6808910001
Soporte superior para cabina en Poliuretano

TTP0891

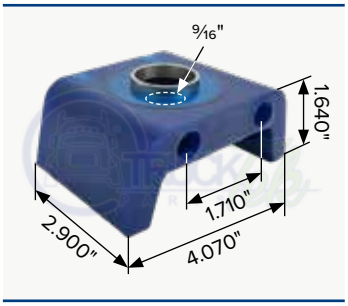

OEM A6808910001
Soporte superior para cabina en Poliuretano

TTH638



OEM LORJ2094136
Buje para tensor de cabina

TTP638



OEM 3638638
Buje para tensor de cabina

TTP1852

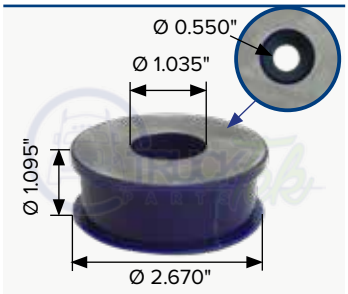

OEM 851852,1832297-000
Soporte delantero inferior de cabina en Plouretano

TTP4685



OEM 1853940001, M46858
Soporte de cabina superior trasero en Poluretano

TTP1875



OEM TRB4663UB, 11173
Buje tensor para tensor de cabina

70204

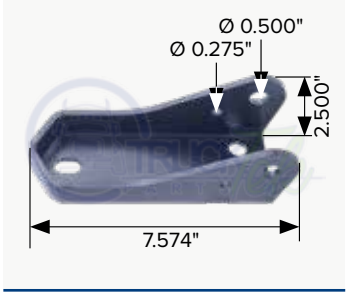

OEM 1865454001
Soporte superior de amortiguador de cabina

PHM ES UNA MARCA REGISTRADA Y PROTEGIDA POR LA PROPIEDAD INTELECTUAL EN MEXICO Y EN ESTADOS UNIDOS. PROHIBIDA LA REPRODUCCIÓN PARCIAL O TOTAL DEL CONTENIDO DEL PRESENTE CATÁLOGO. C R COPYRIGHT DERECHOS RESERVADOS

PHM 767996

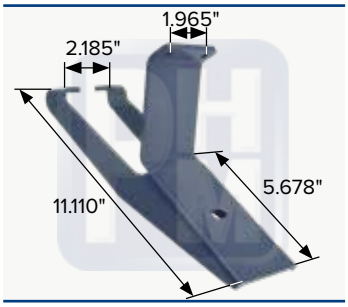

OEM 22-67996-001

Soporte para tanque diesel

PHM 7FI7215



OEM 18-40977-000

Bolsa de aire para cabina modelo 2009

TTH8084

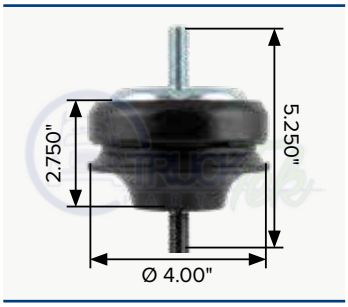

OEM A6808910401

Buje de montaje de cabina

PHM 3TSC1378

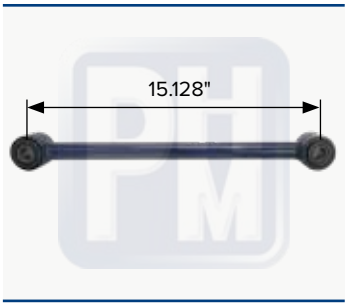

OEM 18-46890-00

Tensor para cabina

PHM ES UNA MARCA REGISTRADA Y PROTEGIDA POR LA PROPIEDAD INTELECTUAL EN MEXICO Y EN ESTADOS UNIDOS. PROHIBIDA LA REPRODUCCIÓN PARCIAL O TOTAL DEL CONTENIDO DEL PRESENTE CATÁLOGO. C R COPYRIGHT DERECHOS RESERVADOS

TC2141



OEM A18-46490-000
Jaladera interior izquierda

TC2142



OEM A18-46490-001
Jaladera interior derecha

TC2595



OEM A18-65867-002
Jaladera interior izquierda

TC2596



OEM A18-65867-003
Jaladera interior derecha

TC1067



OEM A18-53241-001L
Jaladera interior izquierda

TC1068



OEM A18-53241-001R
Jaladera interior derecha

TC1067C



OEM A18-53241-001L
Jaladera exterior cromada izquierda

TC1068C



OEM A18-53241-001R
Jaladera exterior cromada derecha derecha

TC1055



OEM A18-39542-000
Jaladera exterior izquierda

TC1056



OEM A18-39542-001
Jaladera exterior derecha

TC1087



OEM A18-30015-000,
A18-43367-000
Cerradura izquierda

TC1088



OEM A18-30015-001,
A18-43367-001
Cerradura derecha

TC1059



OEM A18-42228-002
Jaladera exterior izquierda

TC1060



OEM A18-42228-003
Jaladera exterior derecha

TC2029



OEM A18-17847-000
Cerradura interior izquierda

TC2030



OEM A18-17847-001
Cerradura interior derecha

PHM ES UNA MARCA REGISTRADA Y PROTEGIDA POR LA PROPIEDAD INTELECTUAL EN MEXICO Y EN ESTADOS UNIDOS. PROHIBIDA LA REPRODUCCIÓN PARCIAL O TOTAL DEL CONTENIDO DEL PRESENTE CATÁLOGO. C R COPYRIGHT DERECHOS RESERVADOS

VÁLVULAS Y GUARDA POLVOS PARA PALANACAS

TTHJ2621



OEM A6807200575

Jaladera interior **izquierda** o **derecha**

T1614318000



OEM 16-14318-000

Válvula de control de altura

TA1874707000



OEM A18-74707-000

Válvula de control de altura

KN38941



OEM B38941

Válvula protector de presión

TT6900



OEM 1830769002, 1830769001

Guarda polvo para palanca de velocidades tipo Century

TT7460



OEM 1858501000

Guarda polvo de palanca de velocidades tipo Cascadia

TT1284



OEM 68D885

Guarda polvo de palanca de transmisión



PHM 72687

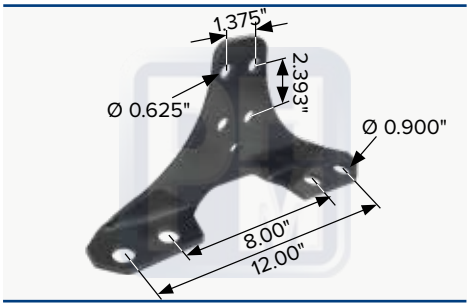

OEM A680-312-27-87

Escuadra refuerzo inferior para puente de chasis

PHM 75432

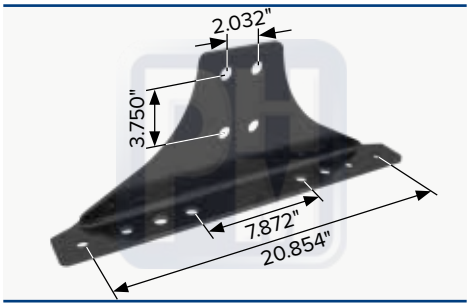

OEM 15-13932-008

Escuadra de puente

PHM 70106

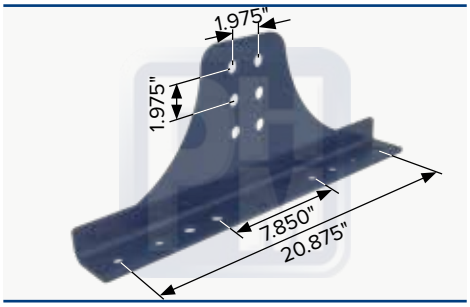

OEM 15-28357-000

Refuerzo de chasis para Cascadia

PHM 78826A

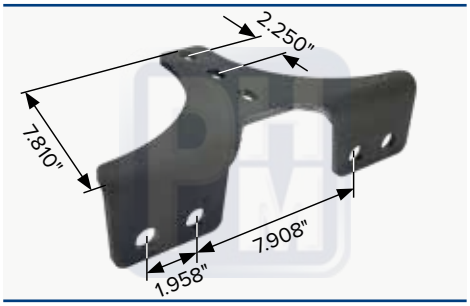

Soporte escuadra para puente PHM 78826

PHM 78826B

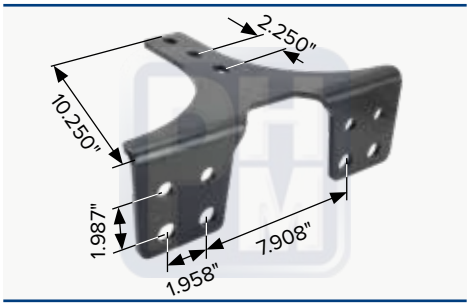

Soporte inferior para puente PHM 78826

PHM 78826

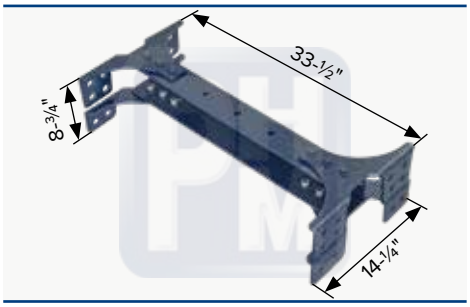

OEM 680-310-37 LSI, 680-312-24-870

Puente tipo M2

PHM 71524

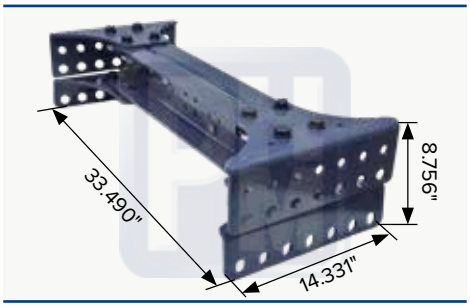

OEM 1524360000

Puente de 21 barrenos para Cascadia

PHM ES UNA MARCA REGISTRADA Y PROTEGIDA POR LA PROPIEDAD INTELECTUAL EN MEXICO Y EN ESTADOS UNIDOS. PROHIBIDA LA REPRODUCCIÓN PARCIAL O TOTAL DEL CONTENIDO DEL PRESENTE CATÁLOGO. C R COPYRIGHT DERECHOS RESERVADOS

PHM 73787R



OEM A17-13787-002
Guía de cofre derecha

PHM 73787L



OEM A17-13787-002
Guía de cofre izquierda

TTH5342

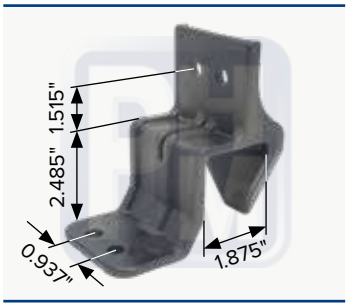

OEM 17-14706-000
Guía de cofre tipo Century

PHM 1715052000

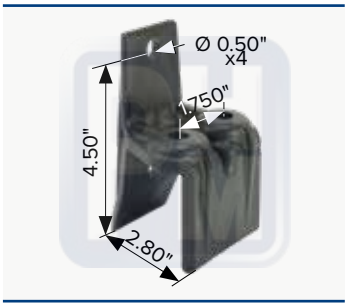

OEM 17-15052-000
Guíade cofre tipo M2

PHM 76696

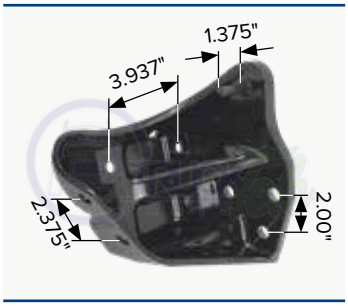

OEM A2128565001
Soporte derecho de defensa para Cascadia

PHM 76697

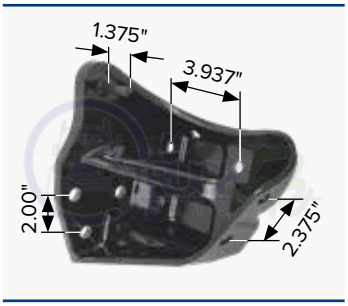

OEM A2128565000
Soporte izquierdo de defensa para Cascadia

PHM 76462

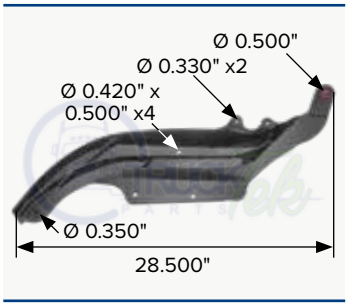

OEM 17-15346-002
Soporte Izquierdo de cofre para Cascadia

PHM 76463

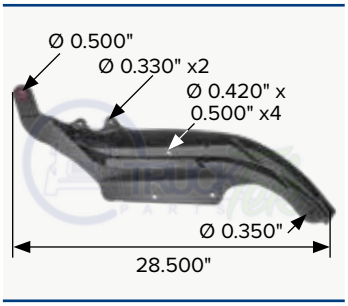

OEM 17-15346-003
Soporte derecho de cofre para Cascadia

TTH5340

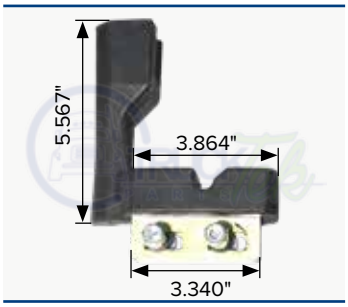

OEM A1713534000, A1713113000, A1712966000
Cierre de cofre Izquierdo

TTH5341

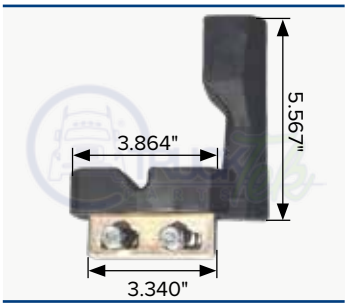

OEM A1713534001, A1713113001, A1712966001
Contra cierre de cofre derecho

TT29000

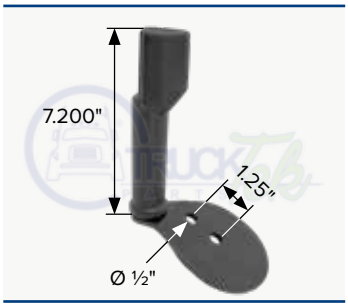

OEM A1715729000
Contra cierre de cofre izquierdo

TT29001

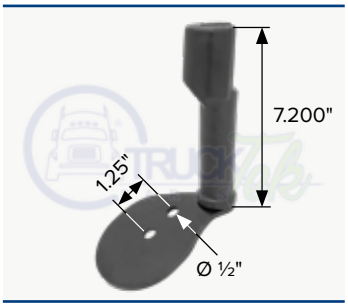

OEM A1715729001
Contra cierre de cofre derecho

TTH1048

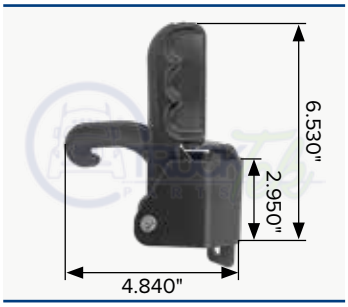

OEM A1715370000
Gancho de cofre izquierdo tipo Cascadia

TTH1049

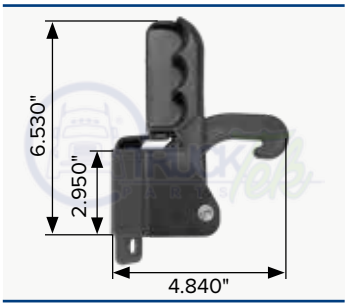

OEM A1715370001
Gancho de cofre derecho tipo Cascadia

TTH58002

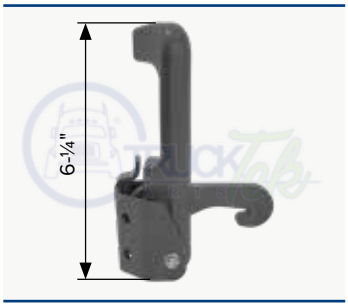

OEM A1712658002, A1712658000, 1712886000
Gancho de cofre izquierdo

TTH58003

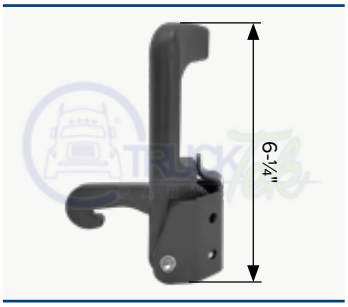

OEM A1712658003, A1712658001, 1712886001
Gancho de cofre derecho

PHM ES UNA MARCA REGISTRADA Y PROTEGIDA POR LA PROPIEDAD INTELECTUAL EN MEXICO Y EN ESTADOS UNIDOS. PROHIBIDA LA REPRODUCCIÓN PARCIAL O TOTAL DEL CONTENIDO DEL PRESENTE CATÁLOGO. C R COPYRIGHT DERECHOS RESERVADOS

TTH1011

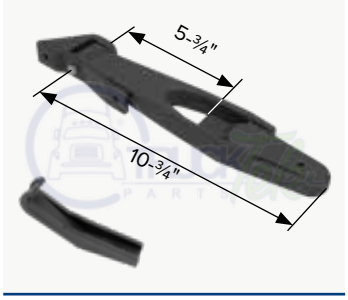

OEM 1712431000
Gancho de cofre izquierdo

TTH1012

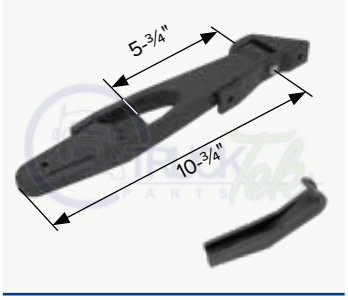

OEM 1712431001
Gancho de cofre derecho

TTH1019

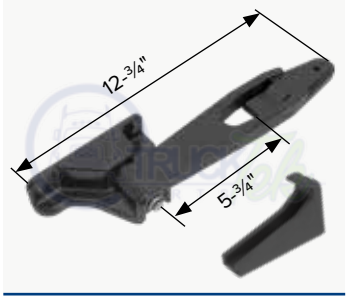

OEM A1715553000
Gancho de cofre izquierdo

TTH1020

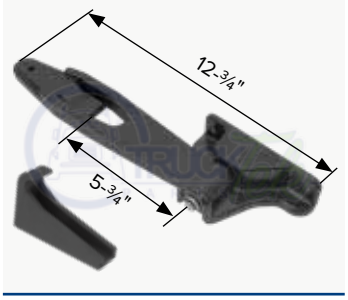

OEM A1715553001
Gancho de cofre derecho

TTH1035

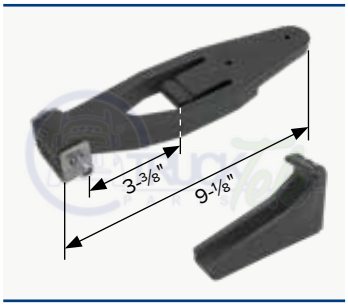

Gancho de cofre tipo Freightliner, Volvo, Century

TTH1024

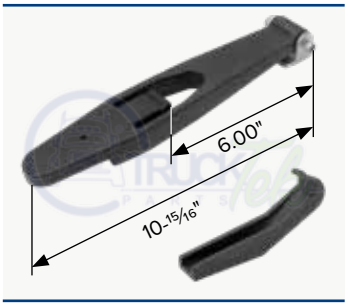

OEM 1712438000, 2071290, 671013419
Gancho de cofre clásico XL, FL

TTH1005

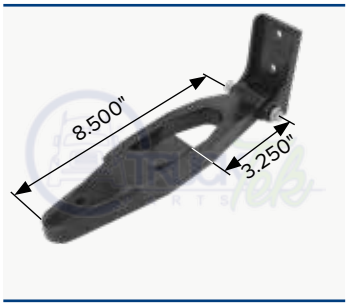

Gancho de cofre tipo M2, Sterling

PHM 71424

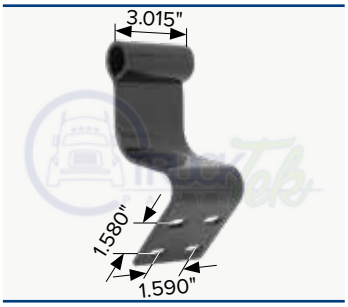

OEM 17-14248-000
Bisagra de cofre para M2

TTH2023



OEM A1715140001, HLK2023
Soporte para cierre de cofre tipo Coronado, en hule

TTP2023

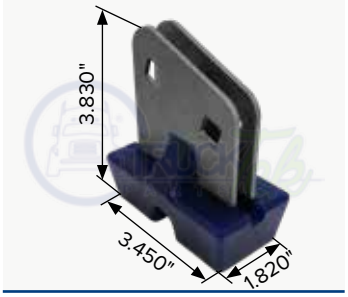

OEM A1715140001, HLK2023
Soporte para cierre de cofre tipo Coronado, en poliuretano

TTH2022



OEM A1715140000
Soporte para cierre de cofre tipo Coronado, en hule

TTP2022

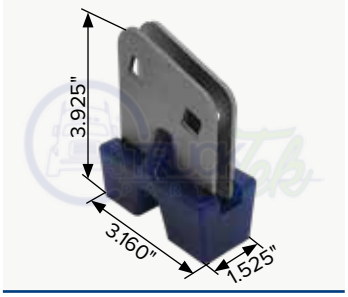

OEM A1715140001
Soporte para cierre de cofre tipo Coronado, en poliuretano

TTH2005



OEM A1713666000
Montura para cierre de cofre tipo Columbia 01-08 en hule

TTP9305

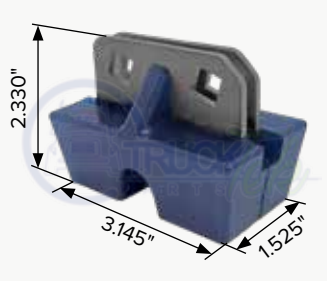

OEM A1713666000
Guía para cierre de cofre tipo Columbia, en poliuretano

TTH2013LH



OEM A1715058000
Guía izquierda para cierre de cofre tipo Business Class M2, en Hule

TTH2013RH



OEM A1715058001
Guía derecha para cierre de cofre tipo Business Class M2, en Hule

PHM ES UNA MARCA REGISTRADA Y PROTEGIDA POR LA PROPIEDAD INTELECTUAL EN MEXICO Y EN ESTADOS UNIDOS. PROHIBIDA LA REPRODUCCIÓN PARCIAL O TOTAL DEL CONTENIDO DEL PRESENTE CATÁLOGO. C R COPYRIGHT DERECHOS RESERVADOS

TTP3018

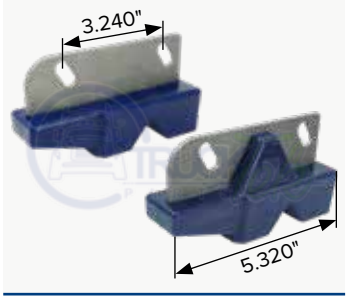

OEM A1715058000, A1715058001

Kit de guías izquierda y derecha para cierre de cofre, para Business Class M2

TTP2013LH

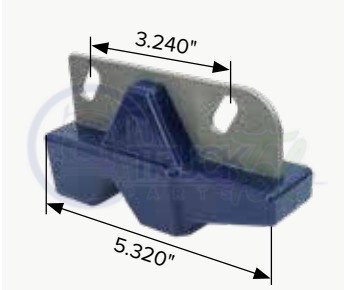

OEM A1715058000

Guía izquierda para cierre de cofre, para Business Class M2

TTP2014RH

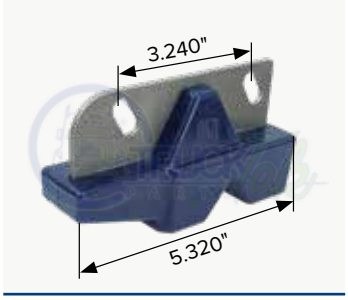

OEM A1715058001

Guía derecha para cierre de cofre, para Business Class M2

TTP0035F



OEM A17-18745-000

Soporte aislador trasero de cofre

TTP63002



OEM 17-15363-003

Guía de cofre, derecha, para cascadia

TTP63003



OEM 17-15363-002

Guía de cofre, izquierda, para cascadia

TTP0065

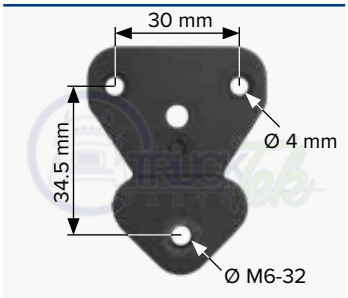

OEM 17-13021-000

Aislador de montaje de parrilla para Century C120

PHM 746852



OEM A17-20852-000

Bisagra para cofre P4

TTHK459L

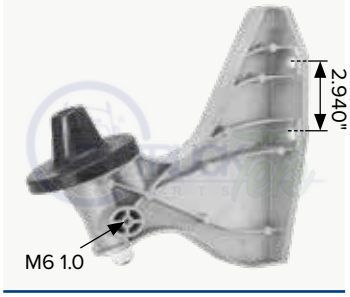

OEM A18-57098-000

Soporte izquierdo de cofre, con buje centrador TTH4000 en hule, para Cascadia P3

TTHK459R

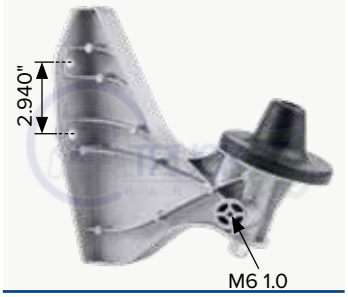

OEM A18-57098-001

Soporte derecho de cofre, con buje centrador TTH4000 en hule, para Cascadia P3

TTPK459L

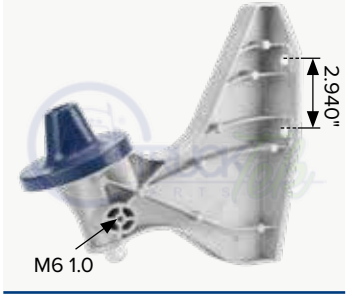

OEM A18-57098-000

Soporte izquierdo de cofre, con buje centrador TTH4000 en poliuretano, para Cascadia P3

TTPK459R

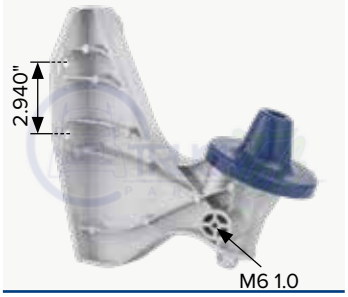

OEM A18-57098-001

Soporte derecho de cofre, con buje centrador TTH4000 en poliuretano, para Cascadia P3

717459L

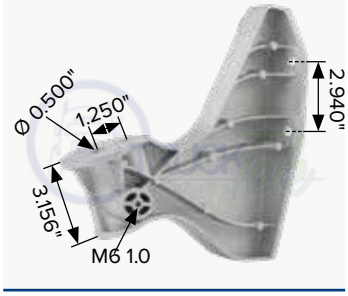

OEM A17-20871-000

Soporte izquierdo de cofre, para Cascadia P3

717459R

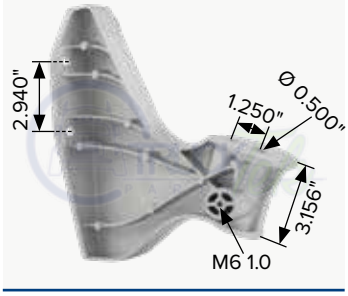

OEM A17-20871-001

Soporte derecho de cofre, para Cascadia P3

726232

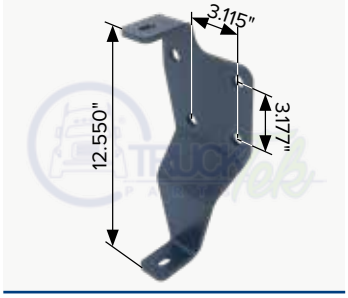

OEM 21-26230-002

Soporte izquierdo de defensa, para M2

726233

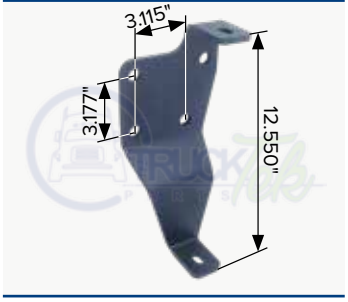

OEM 21-26230-003

Soporte derecho de defensa, para M2

PHM ES UNA MARCA REGISTRADA Y PROTEGIDA POR LA PROPIEDAD INTELECTUAL EN MEXICO Y EN ESTADOS UNIDOS. PROHIBIDA LA REPRODUCCIÓN PARCIAL O TOTAL DEL CONTENIDO DEL PRESENTE CATÁLOGO. C R COPYRIGHT DERECHOS RESERVADOS



SOMOS FABRICANTES

En PHM no solo distribuimos, fabricamos con estándares de calidad para garantizar rendimiento, durabilidad y confianza.

Desde nuestra fábrica, llevamos innovación y potencia directamente a tu motor.

TTH4000



OEM A1859704000

Cono centrador de cofre en hule

TTP4000



OEM A1859704, M17455

Cono centrador de cofre en poliuretano

TTP9186



OEM A1710464, A1710464001, E11853

Cono guía para cofre en poliuretano

TTP29000



OEM A1715729000

Base para gancho de cofre

TTP9199



OEM J17700-S, LORJ17002

Buje bisagra de cofre en poliuretano

PHM 7212730

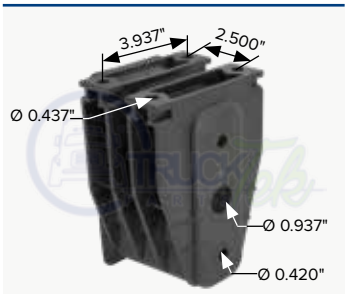

OEM 2127302000

Receptáculo de parachoques

TTP2443

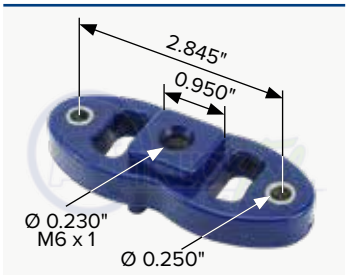

OEM A17-17256-000

Aislador de parrilla delantera tipo Cascadia

TTHA17172



OEM A1717208001

Kit de dos soportes de montaje para cofre

A9230



OEM A1715585000

Amortiguador para cofre de 23.937"

A9297



OEM A1714297000

Amortiguador para cofre de 11.75" para M2

TC1709

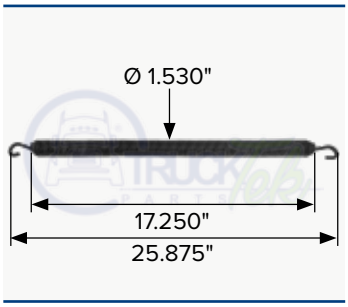

OEM 1712609000

Resorte para cofre tipo Freightliner FL60 / 70 / 80

PHM ES UNA MARCA REGISTRADA Y PROTEGIDA POR LA PROPIEDAD INTELECTUAL EN MEXICO Y EN ESTADOS UNIDOS. PROHIBIDA LA REPRODUCCIÓN PARCIAL O TOTAL DEL CONTENIDO DEL PRESENTE CATÁLOGO. C R COPYRIGHT DERECHOS RESERVADOS

PHM 7KB4360



Diámetro	Largo	Buje	Balero
1.773"	8.700"	Bronce	T1921

Juego de pernos de dirección

PHM 7MK783748



Diámetro	Largo	Buje	Balero
1.101"	7.085"	Bi-metálico	2BTAG12A

Juego de pernos de dirección

PHM 7KBT540

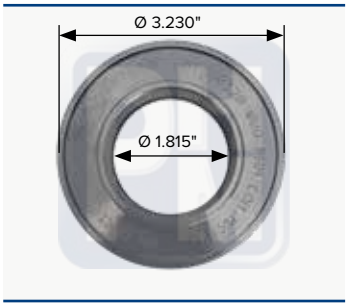

OEM 2106611X

Balero de dirección T540

PHM 71400



OEM KIT14001, 522056

Kit de tuercas para maza delantera

TDF005

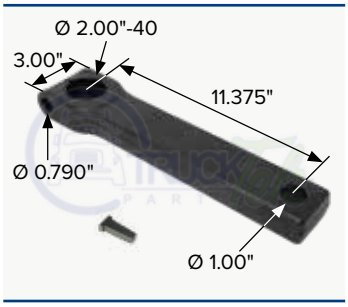

OEM 1415009000

Brazo Pitman

TTOS002



OEM 14-14746-000

Tanque de aceite para dirección

TTOS003



OEM 14-17060-000

Tanque de aceite para dirección

TTOS1076



OEM A1419133000, A1414796003

Contenedor de aceite para dirección hidráulica

PHM ES UNA MARCA REGISTRADA Y PROTEGIDA POR LA PROPIEDAD INTELECTUAL EN MEXICO Y EN ESTADOS UNIDOS. PROHIBIDA LA REPRODUCCIÓN PARCIAL O TOTAL DEL CONTENIDO DEL PRESENTE CATÁLOGO. C R COPYRIGHT DERECHOS RESERVADOS

BRAZOS DE DIRECCIÓN

SD1212098002

Cono diámetro menor: 0.967"



OEM Q1412098002, 1212098002

Brazo de dirección FLD 112/120 CL

SD1212098005

Cono diámetro menor: 0.967"



OEM 11212098005

Brazo de dirección FLD 112/120 CL 120

SD126854600605

Cono diámetro menor: 0.967"



OEM 126854600605

Brazo de dirección

SD126854600805

Cono diámetro menor: 0.794"



OEM 126854600805

Brazo de dirección

SD126854601905

Cono diámetro menor: 0.967"



OEM 126854601905

Brazo de dirección

SD126854602505

Cono diámetro menor: 0.967"

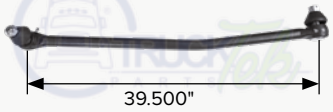

OEM 126854602505

Brazo de dirección tipo Freightliner

SD12A1412349000

Cono diámetro menor: 0.967"



OEM 12A1412349000

Brazo de dirección

SD12LM6854601205



OEM LM6854601205

Brazo de dirección

TTDSMK470655

Cono diámetro menor: 0.783"



OEM MK470655

Brazo de dirección para FL360

TTDS1218

Cono diámetro menor: 0.967"

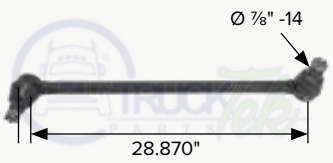

OEM 1412098001

Brazo de dirección

TTDS1276

Cono diámetro menor: 0.967"



OEM 1412349000

Brazo de dirección

TTDS1419429000

Cono diámetro menor: 1.080"



OEM 1419429000

Brazo de dirección para Cascadia Evolution

TTDS1412479000

Cono diámetro menor: 1.080"



OEM 12A1412479000

Brazo de dirección para Century FLD112, FLD120

TTDS1417298000

Cono diámetro menor: 1.080"

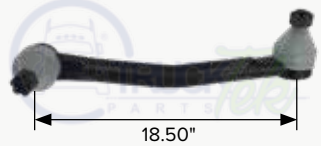

OEM 1417298000

Brazo de dirección para Cascadia M2-SFA

TTDS1417303000

Cono diámetro menor: 1.080"

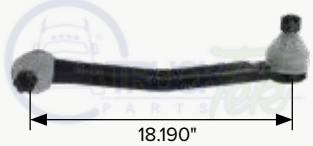

OEM 1417303000

Brazo de dirección

PHM ES UNA MARCA REGISTRADA Y PROTEGIDA POR LA PROPIEDAD INTELECTUAL EN MEXICO Y EN ESTADOS UNIDOS. PROHIBIDA LA REPRODUCCIÓN PARCIAL O TOTAL DEL CONTENIDO DEL PRESENTE CATÁLOGO. C R COPYRIGHT DERECHOS RESERVADOS

TTDS1419512000



OEM 1419512000
Brazo de dirección para Cascadia

TTDS2993164C91



OEM EP2993164C91
Brazo de dirección

TTDS4615



OEM 1414515000
Brazo de dirección

TTDS4618



Brazo de dirección

TTDS4619B



OEM 1412479000
Brazo de dirección para M2

TTDS4626



OEM 1141726600
Brazo de dirección

TTDS4628

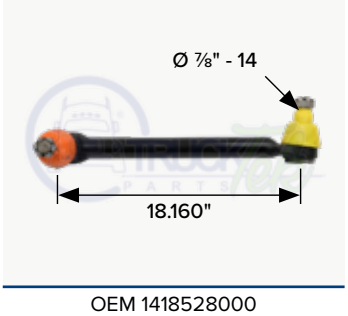

OEM 1418528000
Brazo de dirección

TTDS4630

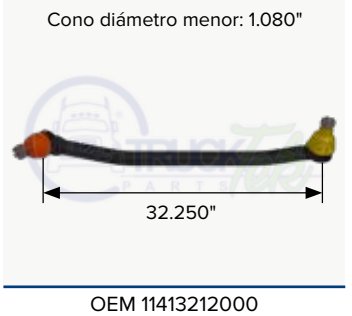

OEM 11413212000
Brazo de dirección

TTDS4643



Brazo de dirección

TTDS4672



OEM 1413272000
Brazo de dirección

TTDS4674



OEM 1412948000
Brazo de dirección

TTDS4690



Brazo de dirección

TTDS4691

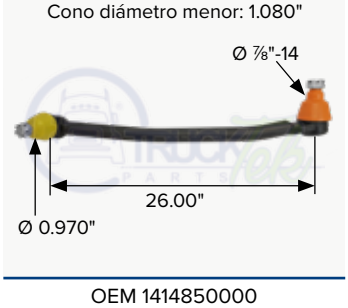

OEM 1414850000
Brazo de dirección

TTDS4693

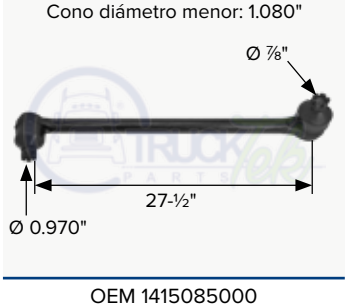

OEM 1415085000
Brazo de dirección

TTDS4697



OEM 1415497000
Brazo de dirección

TTDS4698



OEM 1415402000
Brazo de dirección

PHM ES UNA MARCA REGISTRADA Y PROTEGIDA POR LA PROPIEDAD INTELECTUAL EN MEXICO Y EN ESTADOS UNIDOS. PROHIBIDA LA REPRODUCCIÓN PARCIAL O TOTAL DEL CONTENIDO DEL PRESENTE CATÁLOGO. C R COPYRIGHT DERECHOS RESERVADOS

BRAZOS DE DIRECCIÓN

TTDSA1412349000



OEM 12A1412349000

Brazo de dirección para Famsa urbano

TTDSBR1417288000



OEM 1417288000

Brazo de dirección para M2

TTDSBR1417299000



OEM 1417299000

Brazo de dirección para Century Class

TTDS501202R91



OEM 12501202R91

Brazo de dirección para camión urbano

TTDSLM6854600605



OEM 1.26855E+11

Brazo longitudinal camión MB L1114, L1314, L1317, L1517, L1521

TTDSM2



Brazo de dirección para M2

TTDSQ1412098002



OEM Q1412098002

Brazo de dirección para FLD120

TTDSBR1417322000



OEM 1427322000

Brazo de dirección para Columbia CL120, FL112

TTDS4682



OEM 14-19428-000

Brazo de dirección, para Cascadia

TDF001

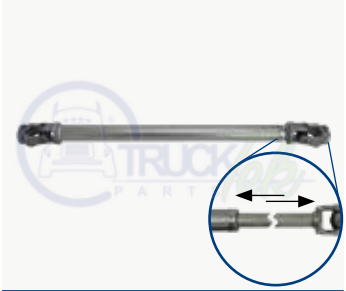

OEM 1417094001

Eje intermedio de dirección

PHM ES UNA MARCA REGISTRADA Y PROTEGIDA POR LA PROPIEDAD INTELECTUAL EN MEXICO Y EN ESTADOS UNIDOS. PROHIBIDA LA REPRODUCCIÓN PARCIAL O TOTAL DEL CONTENIDO DEL PRESENTE CATÁLOGO. C R COPYRIGHT DERECHOS RESERVADOS

TTP9278

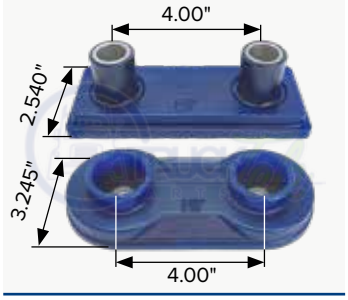

OEM BCD-2670411, BCD-276511

Soporte delantero de motor tipo Columbia, Cascadia en Poliuretano

TTH9278



OEM BCD-2670411, BCD-276511

Soporte de motor tipo Century Class en Hule

TTH9001



OEM J212475, J2124660

Juego de soporte para motor tipo Cascadia en Hule

TTH9002



OEM J2124721

Soporte de motor tipo Cascadia, Cenctury, Columbia o M2 en Hule

TTH9003



OEM LORJ2124660, J2124637, J2124660

Soporte motor tipo cascadia en Hule

TTH9004

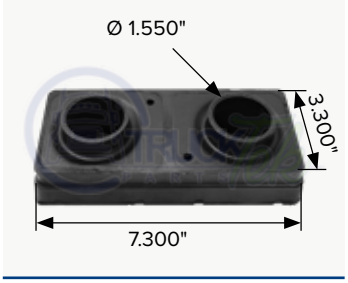

OEM J2124637, LORJ2124660

Soporte motor en Hule

TTP4136

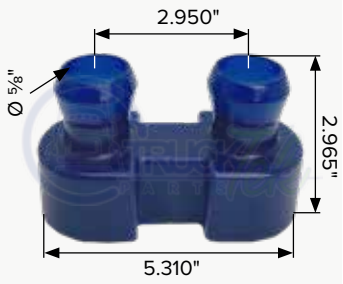

OEM LORJ2094136, J2094136, LORJ2094416

Soporte para motor delantero tipo Columbia Century en Poliuretano

TTP9182

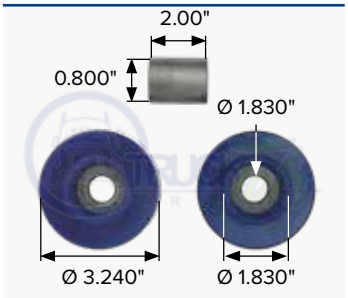

OEM SSB3310002

Soporte delantero para motor en Poliuretano

TTP6070KIT

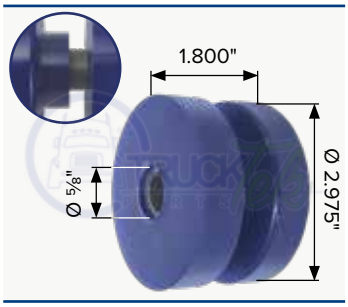

OEM 05-16070-000

Soporte para radiador en Poliuretano

TTP9192

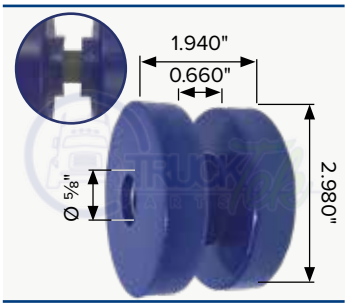

OEM 05-16070-000

Soporte para radiador en Poliuretano

TTP0039

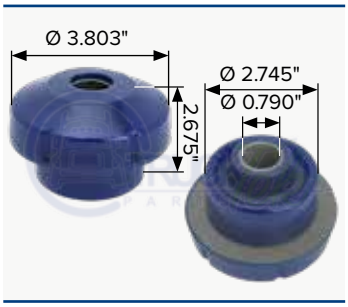

OEM 0133243000

Soporte superior trasero para motor en Poliuretano

TTP0021

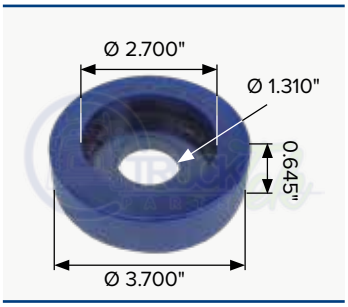

OEM 6802410218, J197911

Complemento de soporte de motor superior trasero en Poliuretano

TTP4673

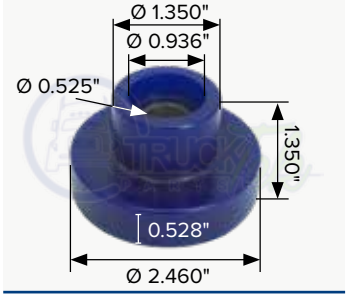

OEM 04-17003-000

Soporte de escape

TTP1733A

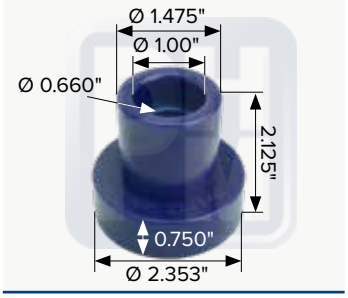

OEM CBA24-650-17

Soporte de motor trasero

TTPK1733



OEM M17330K, CBA24-500

Soporte de motor Kit de soportes de motor, traseros

PHM ES UNA MARCA REGISTRADA Y PROTEGIDA POR LA PROPIEDAD INTELECTUAL EN MEXICO Y EN ESTADOS UNIDOS. PROHIBIDA LA REPRODUCCIÓN PARCIAL O TOTAL DEL CONTENIDO DEL PRESENTE CATÁLOGO. C R COPYRIGHT DERECHOS RESERVADOS

TTH8528

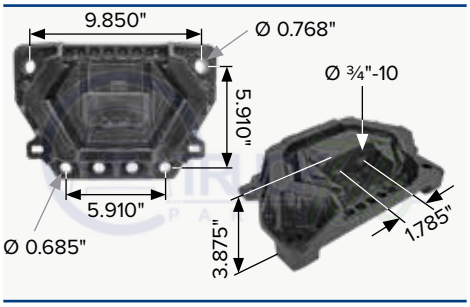

OEM J26185-28

Soporte trasero para motor para Cascadia

TTH8528A

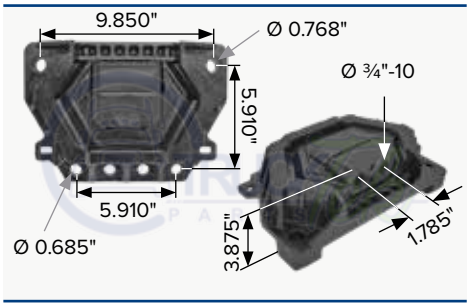

OEM 01-31453-00

Soporte trasero para motor con tacón separador de 1.50" para Cascadia

TTH8529

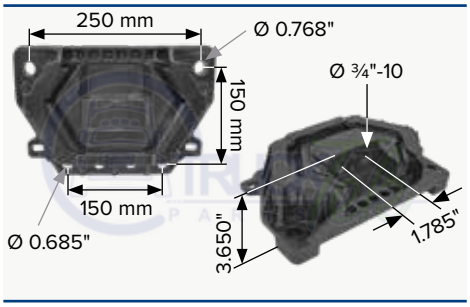

OEM J26185-29

Soporte trasero para motor para Cascadia

TTH8530

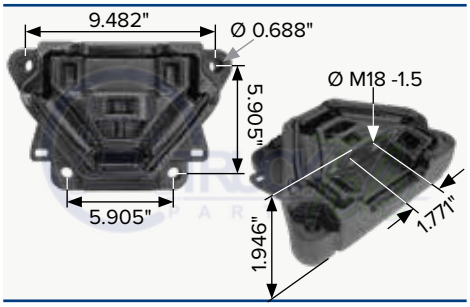

OEM 0133928000

Soporte de motor

TTPK8528

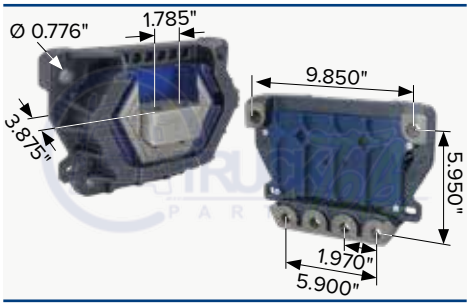

OEM 0133928000

Soporte de motor

TTPK8528A

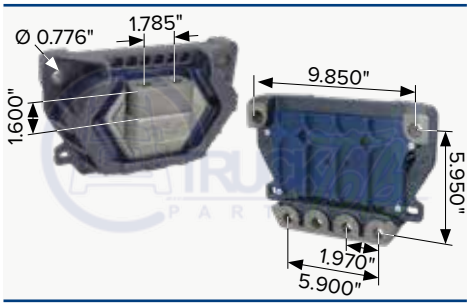

Soporte trasero para motor con tacón separador de 1.50", para Cascadia

TTP8528

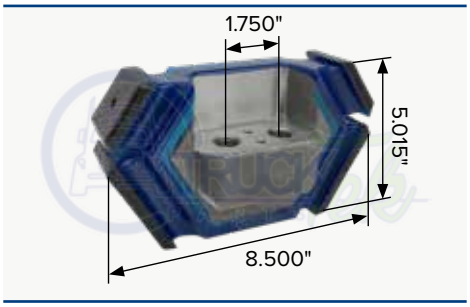

OEM 01-31453-00

Soporte trasero de motor en poliuretano

TTH8531

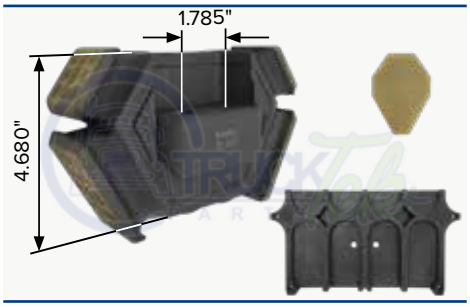

Juego de reparación de soporte de motor

TTP8530

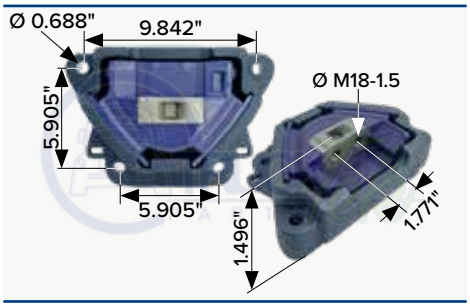

OEM 01-35313-000

Soporte de motor

TTH4131



OEM 0134131000

Soporte de motor trasero para Detroit DD5

TTH0013



OEM 0340240013

Soporte de motor

TTH6856

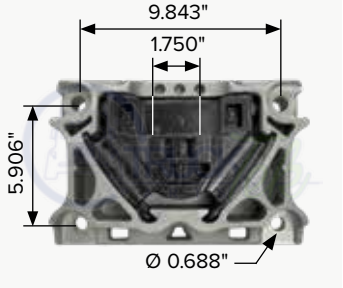

OEM 0134095000

Soporte de motor Freightliner

TTP8530A

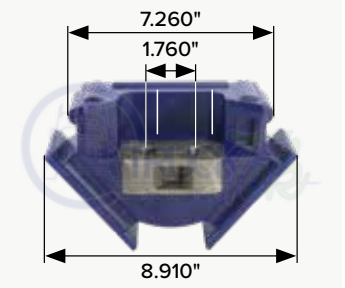

OEM 01-35313-000

Repuesto para soporte de motor

PHM ES UNA MARCA REGISTRADA Y PROTEGIDA POR LA PROPIEDAD INTELECTUAL EN MEXICO Y EN ESTADOS UNIDOS. PROHIBIDA LA REPRODUCCIÓN PARCIAL O TOTAL DEL CONTENIDO DEL PRESENTE CATÁLOGO. C R COPYRIGHT DERECHOS RESERVADOS

TTP17398

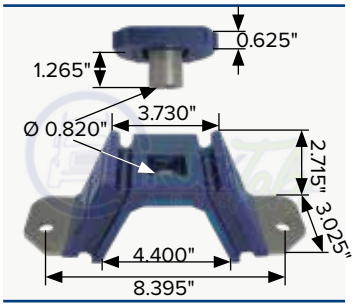

OEM BCD-27330-1, BCD-27330-2

Kit soporte de motor Columbia, Century y Cascadia en Poliuretano

TTH17398

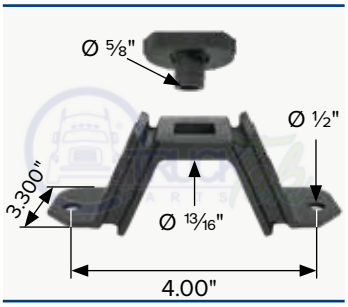

OEM MM4662001

Kit soporte trasero de motor Columbia, Century y Cascadia en Hule

PHM 10133

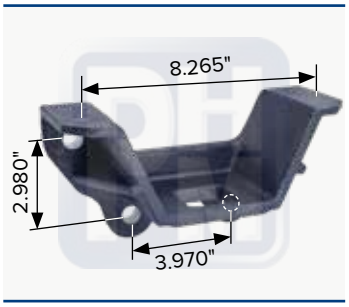

OEM 01-30133-000

Soporte de motor

TTP0369

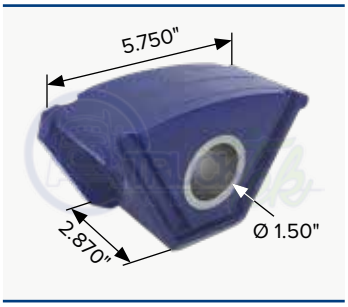

OEM F6HZ6068B, YC356068A, M203028

Soporte de motor tipo Sterling en poliuretano

PHM 130384

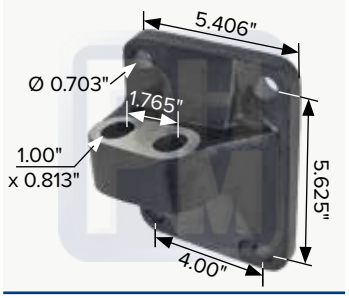

OEM 130384001

Soporte de motor LH detroit diesel

PHM 1303841

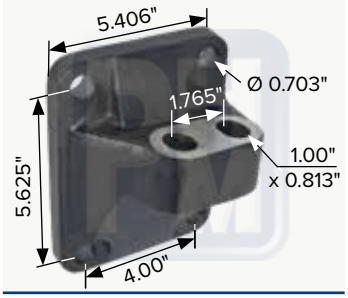

OEM 130384001

Soporte de motor RH detroit diesel

PHM 70126L

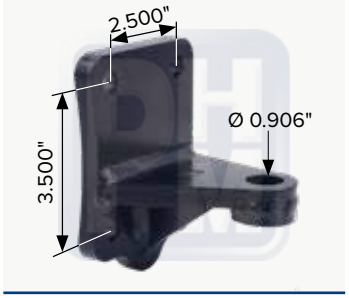

OEM 01-26318-004

Soporte trasero de motor, izquierdo

PHM 70126R



OEM 01-26318-005

Soporte trasero de motor, derecho

PHM 740740

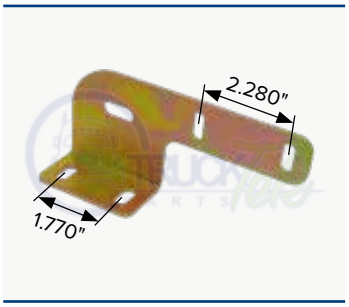

OEM A688-504-07-40

Soporte de radiador izquierdo

PHM 740741

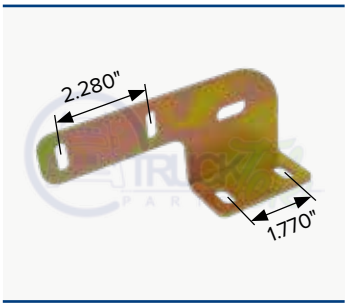

OEM A688-504-07-40

Soporte de radiador derecho

TTP6109A

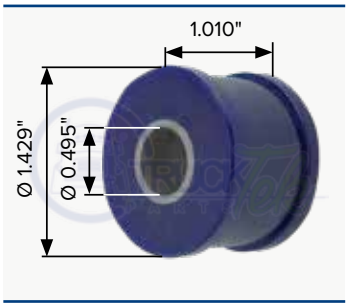

Buje ajustable de palanca para clutch

TTP6109B

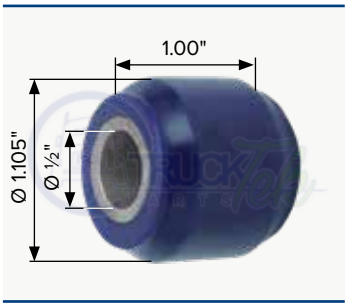

Buje fijo de palanca para clutch

TTP0038



OEM 1414656 CB22012

Soporte para radiador y escape

TTPK0057



OEM M17330K, CBA24-500

Kit de soporte de radiador

TTH9481



OEM M17330K, CBA24-500

Soporte de motor

TTH8086

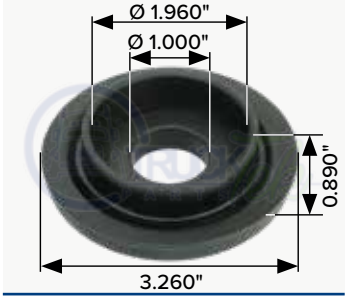

OEM M17330K, CBA24-500

Soporte de motor

PHM ES UNA MARCA REGISTRADA Y PROTEGIDA POR LA PROPIEDAD INTELECTUAL EN MEXICO Y EN ESTADOS UNIDOS. PROHIBIDA LA REPRODUCCIÓN PARCIAL O TOTAL DEL CONTENIDO DEL PRESENTE CATÁLOGO. C R COPYRIGHT DERECHOS RESERVADOS

TTP9109

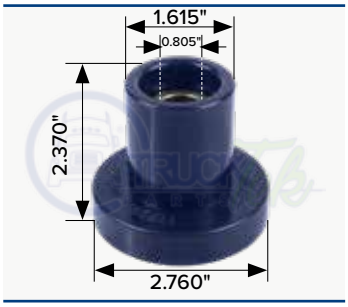

OEM CBA281050

Soporte trasero de cabina y motor

TTP1005

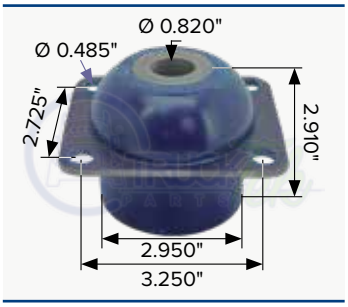

OEM 01-34687-000, J21113, J211005

Aislador trasero para motor

TTH0003



OEM 01-34687-000, J21113, J211005

Aislador trasero para motor

TTP2059

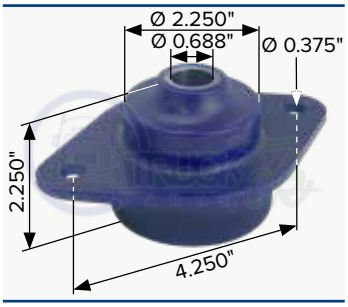

OEM J205951

Soporte de motor

TTP17418

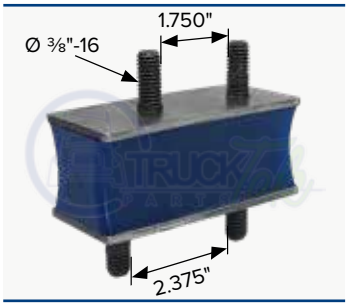

OEM A680504382

Soporte inferior de radiador servicio medio en Poliuretano

TTP0074

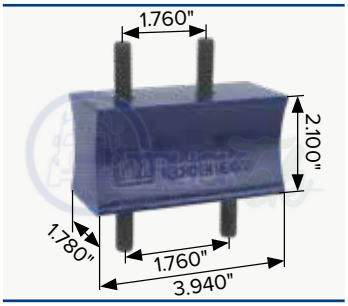

OEM 0519338000

Soporte de radiador, en Poliuretano

TTP7211

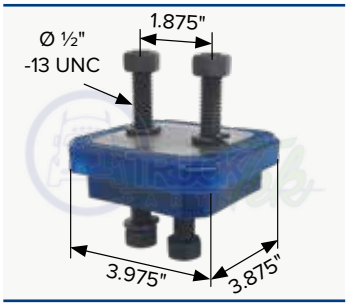

OEM BCD287211, BCD288471

Soporte para radiador tipo Columbia en Poliuretano

TTH7211

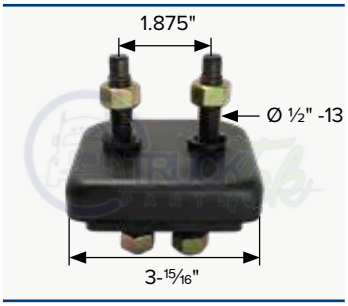

OEM BCD287211, BCD288471

Soporte para radiador tipo Columbia en Hule

TTP4680

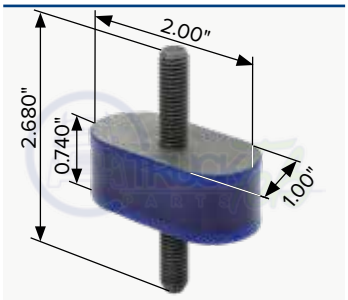

OEM 03-35804-000

Soporte aislador de filtro de aire

TTP4681



OEM 03-36187-000

Soporte aislador de filtro de aire, en poliuretano

TTH4681



OEM 03-36187-000

Soporte aislador de filtro de aire, en hule

PHM ES UNA MARCA REGISTRADA Y PROTEGIDA POR LA PROPIEDAD INTELECTUAL EN MEXICO Y EN ESTADOS UNIDOS. PROHIBIDA LA REPRODUCCIÓN PARCIAL O TOTAL DEL CONTENIDO DEL PRESENTE CATÁLOGO. C R COPYRIGHT DERECHOS RESERVADOS

TTRETF001



OEM 523045000

Tanque de expansión de anticongelante para Century, Columbia

TTRETF002



OEM 519706000

Tanque de reserva para radiador para M2

TTRETF003



OEM A0528531000

Tanque recuperador de anticongelante para M2 (2012-2017)

TTRETF004



OEM A052526300

Tanque de expansión de anticongelante para Century, Columbia

TTRETF007

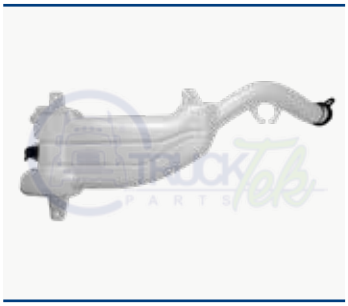

OEM A2260952004

Tanque de reserva para limpia-parabrisas

TTRETF008



OEM A052836000

Tanque recuperador de anticongelante

PHM 7HMFL001

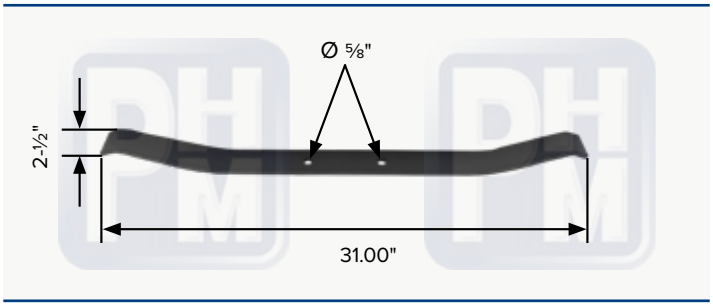

Soporte de muelle para transmisión

TTFCFL



Tapón para tanque diesel

TTFCM2



Tapón para tanque diesel tipo M2

TTFC1M2



Tapón para tanque diesel, tipo M2

TTFCFLPERNO

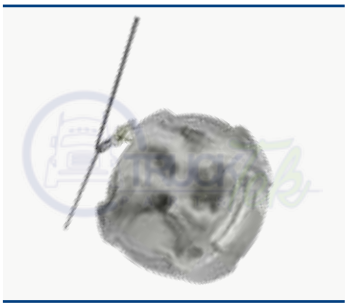

Tapón para tanque diesel para perno Freightliner

TTFC1016



Tapón para tanque diesel ventilado tipo M2

TTFC1018



Tapón para tanque diesel, tipo Cascadia

PHM ES UNA MARCA REGISTRADA Y PROTEGIDA POR LA PROPIEDAD INTELECTUAL EN MEXICO Y EN ESTADOS UNIDOS. PROHIBIDA LA REPRODUCCIÓN PARCIAL O TOTAL DEL CONTENIDO DEL PRESENTE CATÁLOGO. C R COPYRIGHT DERECHOS RESERVADOS

TCF0164



OEM DVC13010DAV
Cubierta de filtro de diesel con tapa y rosca de sujeción

TCF0310



OEM DVC102420
Cubierta de filtro de diesel

TCF1037



OEM DVC240023DAV
Tapa para filtro de gasolina

TT6109

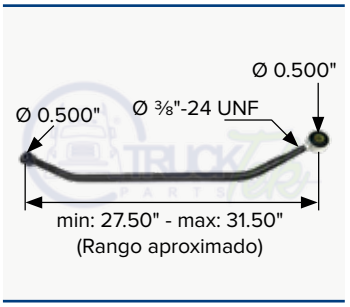

OEM A0212765004
Varilla de clutch

TTRTPS001



Sensor de presión de gas, escape

TTRTPS003

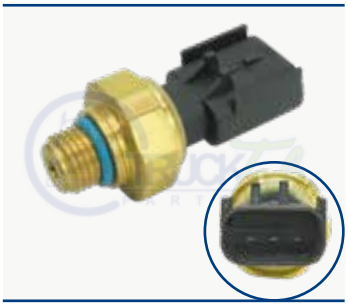

Sensor de presión de aceite

SNR020022

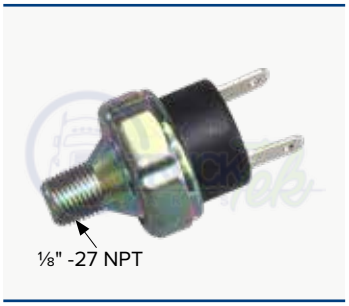

OEM FSC-1749-2134
Switch indicador de baja presión de aire

SNR080009



OEM 06-62384-002
Sensor de nivel de deposito de refrigerante

TTRTT38075

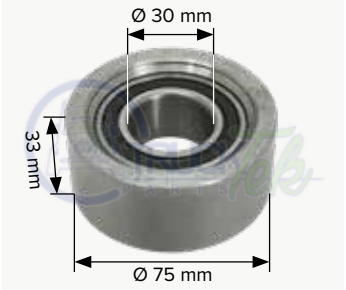

OEM 38075, 49027, 900041A, 38502
Polea tensora Detroit

TTRTT36091



OEM 36091, 67738, 900120A, 49111
Polea tensora caterpillar

TTRTT38503



OEM 38503, 01-27846-000
Tensor de polea

TTRTT38506



OEM 38506, 01-27846-000
Tensor de polea

TTRTT38667



OEM 38667, A4722000170, A4722000270, EA4722000470
Tensor de polea

TTRTT89101



OEM 87840057, 86013886, YS-286, 23520450, 3936206
Polea tensora

TTRTT89419



OEM 38501, 01-27425-000
Tensor de polea

PHM ES UNA MARCA REGISTRADA Y PROTEGIDA POR LA PROPIEDAD INTELECTUAL EN MEXICO Y EN ESTADOS UNIDOS. PROHIBIDA LA REPRODUCCIÓN PARCIAL O TOTAL DEL CONTENIDO DEL PRESENTE CATÁLOGO. C R COPYRIGHT DERECHOS RESERVADOS

PHM 70914

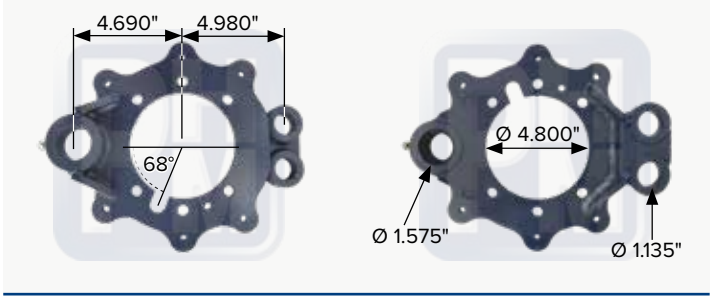

OEM S4776 01 27EJ3
Araña de frenado izquierda

PHM 70915

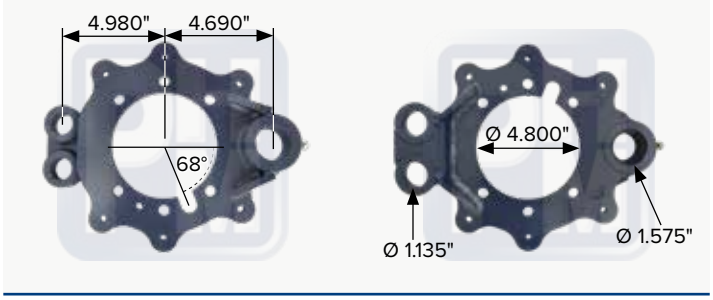

OEM S4776 01 27EJ3
Araña de frenado derecha

PHM 13212A

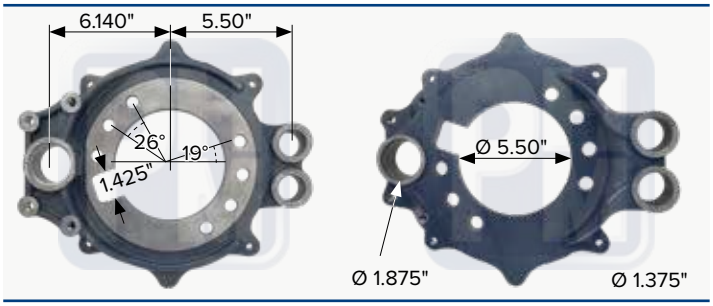

Araña de frenado izquierda,
barrenos de Ø 0.656", par de **PHM 13212B**

PHM 13212B

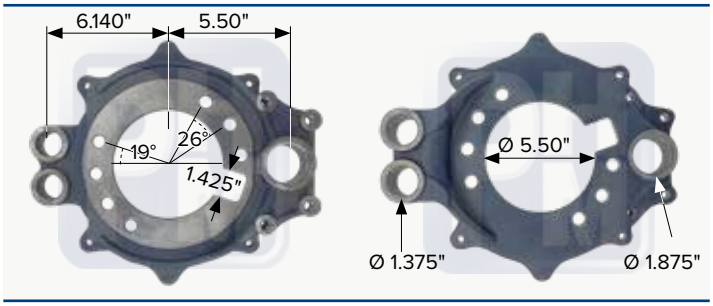

Araña de frenado derecha,
barrenos de Ø 0.656", par de **PHM 13212A**

PHM 13212C

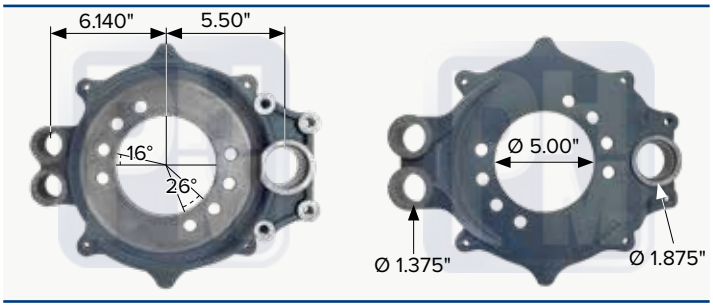

Araña de frenado derecha,
barrenos de Ø 0.656", par de **PHM 13212K**

PHM 13212K

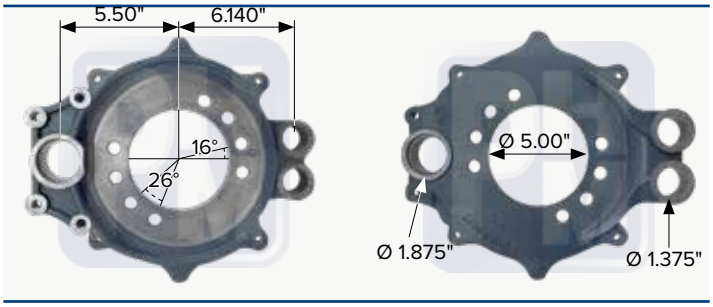

Araña de frenado izquierda,
barrenos de Ø 0.656", par de **PHM 13212C**

PHM 13212

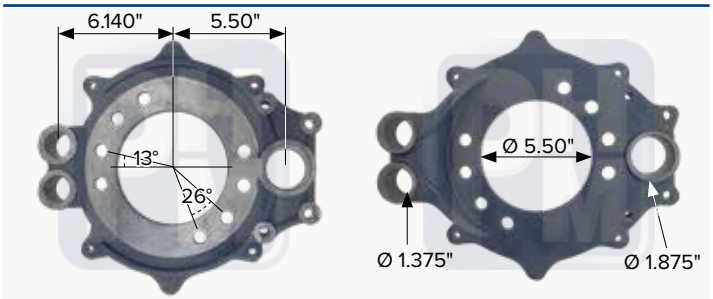

OEM 3211-A-5721
Araña de frenado derecha,
barrenos de Ø 0.656", par de **PHM 13212J**

PHM 13212J

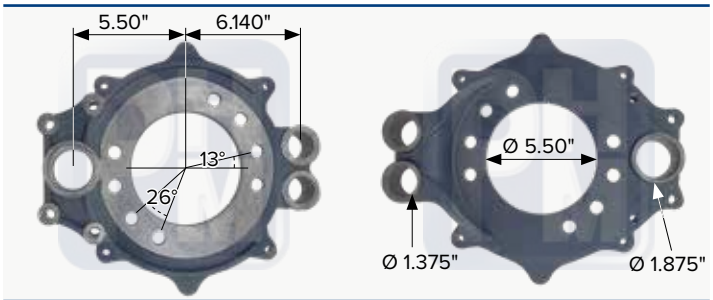

Araña de frenado izquierda,
barrenos de Ø 0.656", par de **PHM 13212**

PHM ES UNA MARCA REGISTRADA Y PROTEGIDA POR LA PROPIEDAD INTELECTUAL EN MEXICO Y EN ESTADOS UNIDOS. PROHIBIDA LA REPRODUCCIÓN PARCIAL O TOTAL DEL CONTENIDO DEL PRESENTE CATÁLOGO. C R COPYRIGHT DERECHOS RESERVADOS

PHM 13212I

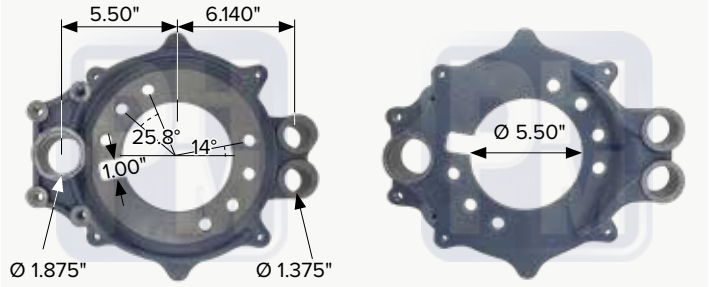

OEM 3211-A-5721

Araña de frenado izquierda,
barrenos de Ø 0.656", par de **PHM 13212H**

PHM 13212H

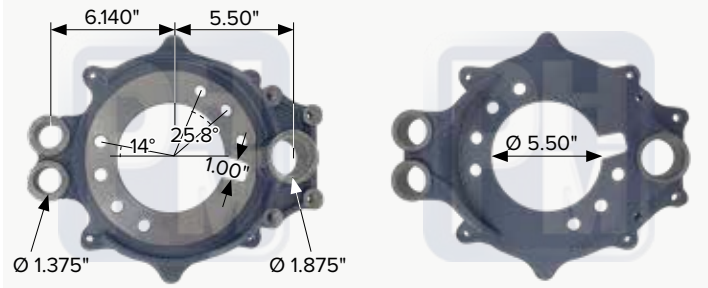

Araña de frenado derecha,
barrenos de Ø 0.656", par de **PHM 13212I**

PHM 13212L

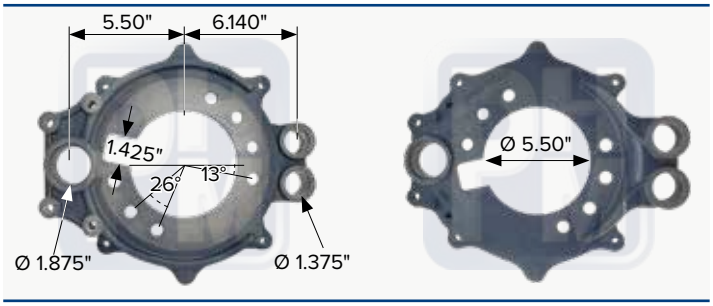

Araña de frenado izquierda,
barrenos de Ø 0.656", par de **PHM 13212E**

PHM 13212E

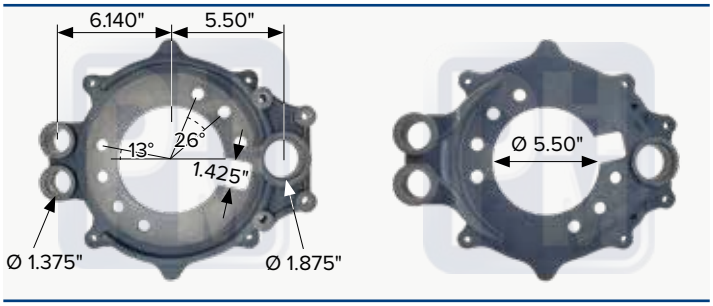

Araña de frenado derecha,
barrenos de Ø 0.656", par de **PHM 13212L**

PHM 13212F

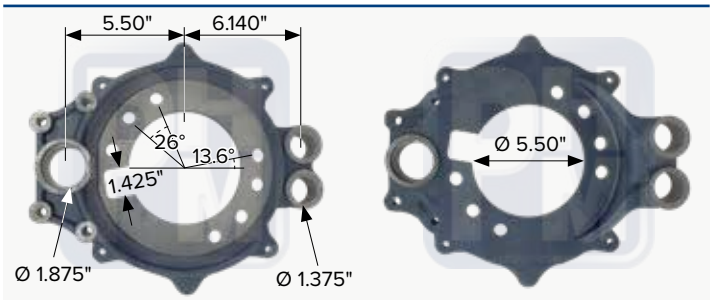

Araña de frenado izquierda,
barrenos de Ø 0.656", par de **PHM 13212F**

PHM 13212G

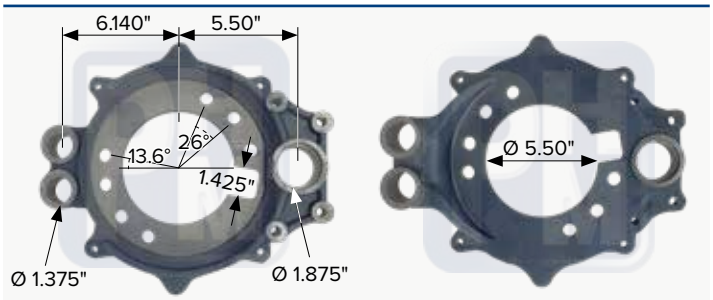

Araña de frenado derecha,
barrenos de Ø 0.656", par de **PHM 13212G**

PHM 13212D

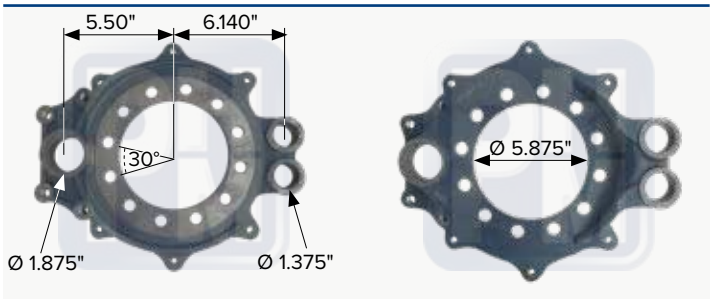

Araña de frenado izquierda o derecha,
barrenos de Ø 0.656"

PHM 13129

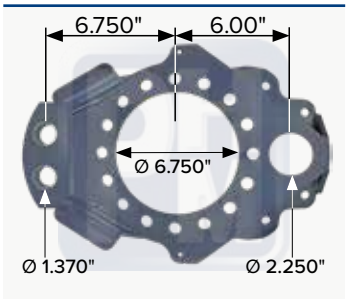

OEM A3211PS814
Araña porta zapatas

PHM ES UNA MARCA REGISTRADA Y PROTEGIDA POR LA PROPIEDAD INTELECTUAL EN MEXICO Y EN ESTADOS UNIDOS. PROHIBIDA LA REPRODUCCIÓN PARCIAL O TOTAL DEL CONTENIDO DEL PRESENTE CATÁLOGO. C R COPYRIGHT DERECHOS RESERVADOS



FUERZA

EFICACIA

RUDEZA

DURABILIDAD

PERCHAS DE SUSPENSIÓN

PHM 14030

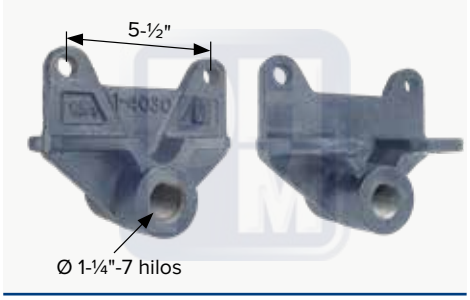

OEM A1612358001

Percha roscada 1-¼"-7

PHM 14058



OEM A1614735000

Parcha parte columpio para buje RB

PHM 15023

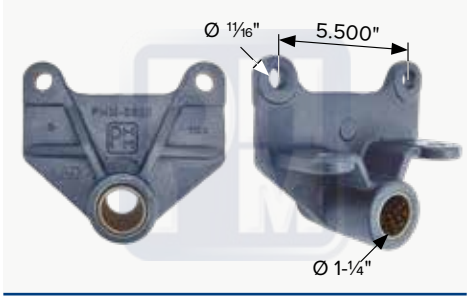

OEM 1612355000

Percha columpio perno 1-¼"

PHM 15024

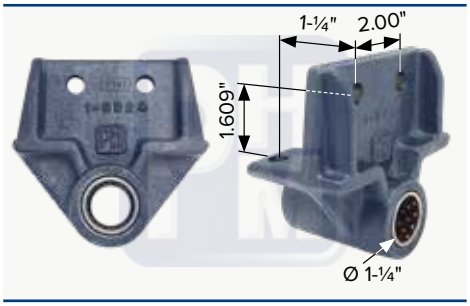

OEM 1609906000

Percha columpio perno 1-¼"

PHM 13371

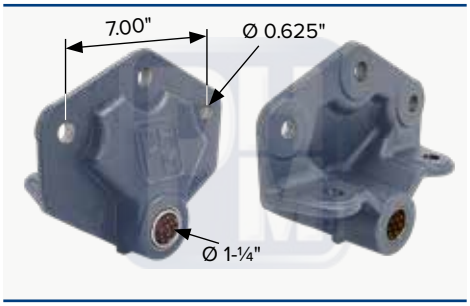

OEM 57336014, F8HT5338A

Percha parte columpio Sterling perno 1-4

PHM 15006B

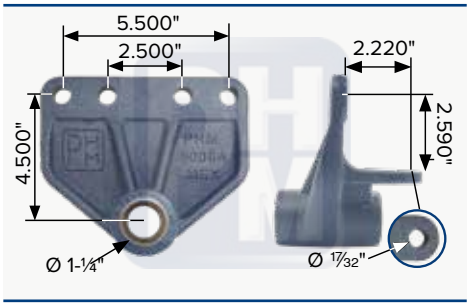

OEM 1664434C1

Percha parte columpio buje RNK

PHM 15046

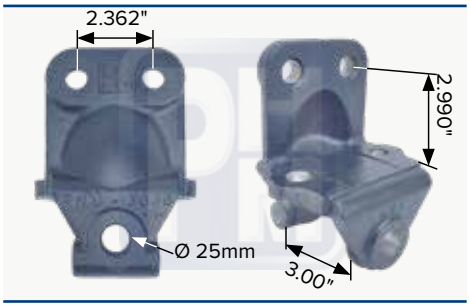

OEM 3523220201

Percha delantera suspensión trasera para Mercedes Benz

PHM 17097

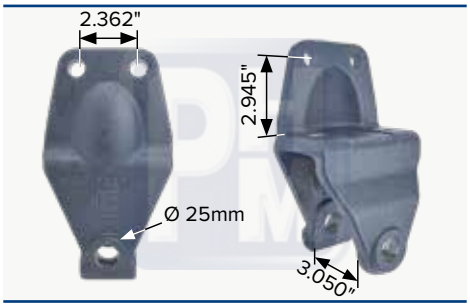

OEM 3843220101

Percha delantera para Mercedes Benz

PHM 14013

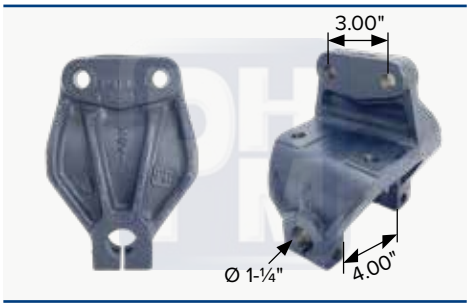

Percha delantera suspensión delantera

PHM 14999

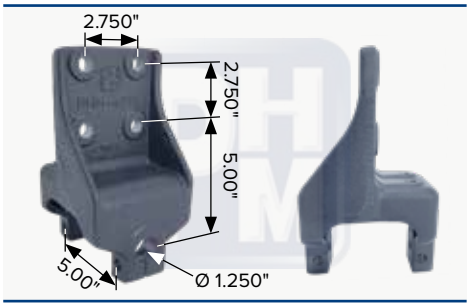

OEM A1617149

Percha delantera para microbus para perno de 1-¼"

PHM 70201

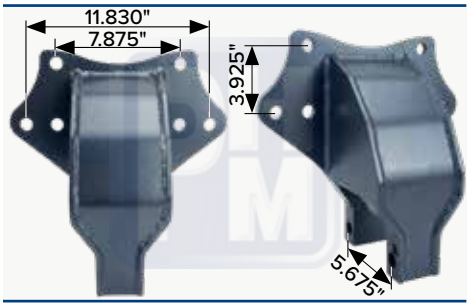

OEM 1515265000

Percha delantera, suspensión trasera.

PHM 70185

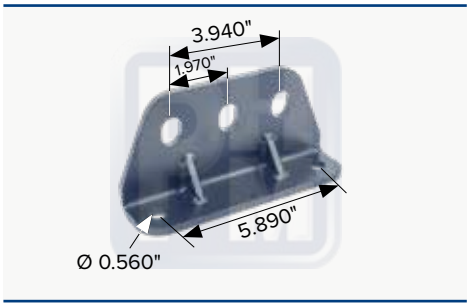

OEM 1616419000

Soporte L de aleta de tiburón

PHM ES UNA MARCA REGISTRADA Y PROTEGIDA POR LA PROPIEDAD INTELECTUAL EN MEXICO Y EN ESTADOS UNIDOS. PROHIBIDA LA REPRODUCCIÓN PARCIAL O TOTAL DEL CONTENIDO DEL PRESENTE CATÁLOGO. C R COPYRIGHT DERECHOS RESERVADOS

PHM 14031

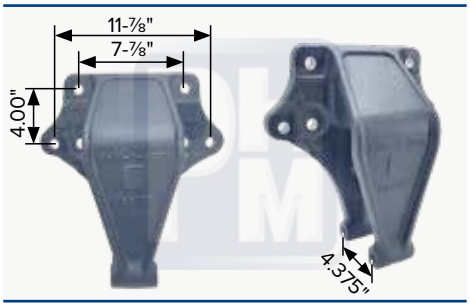

OEM 1612563000, 1615433000
Percha delantera

PHM 17011

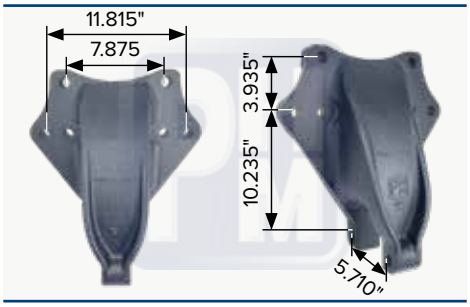

OEM 6813251201, 1614031003
Percha delantera

PHM 17020

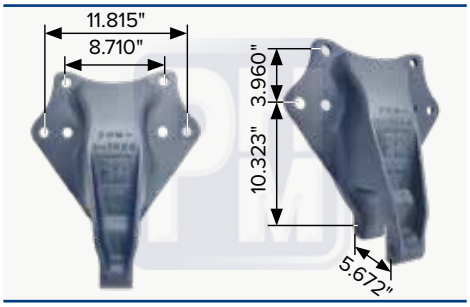

OEM 1614031003
Percha delantera

PHM 14022

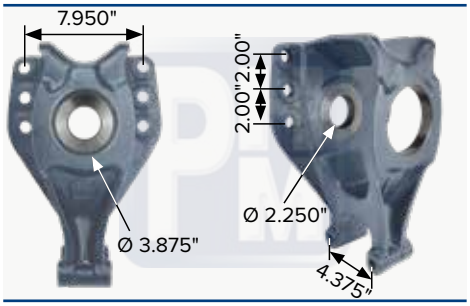

OEM 6813250005, 6813250805
Percha central

PHM 17045

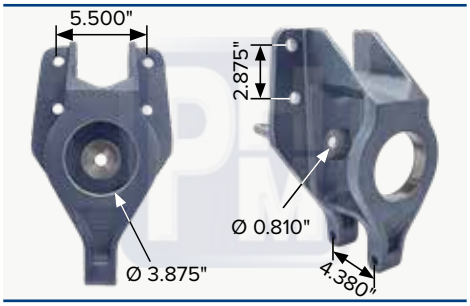

OEM 1609830004
Percha central

PHM 17023

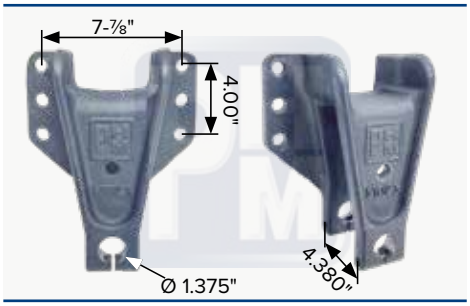

OEM 6803200275
Percha trasera suspensión trasera

PHM 17049

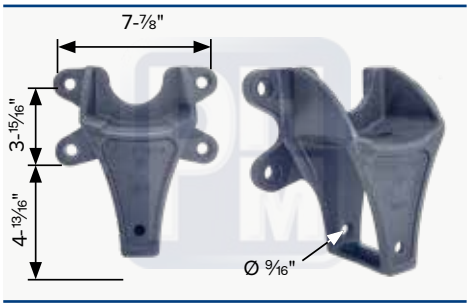

OEM 16155880000
Percha trasera

PHM 17048

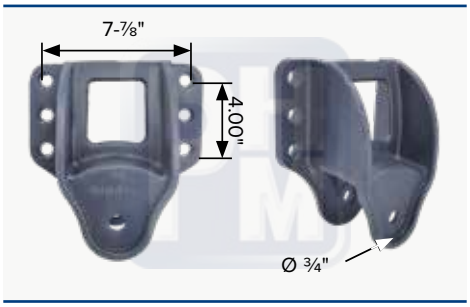

OEM A1615931000
Percha delantera suspensión trasera

PHM 17095

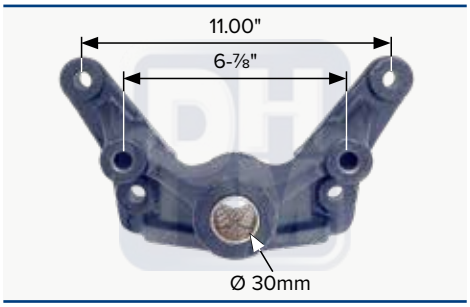

Percha trasera suspensión trasera para Mercedes Benz

PHM 75048

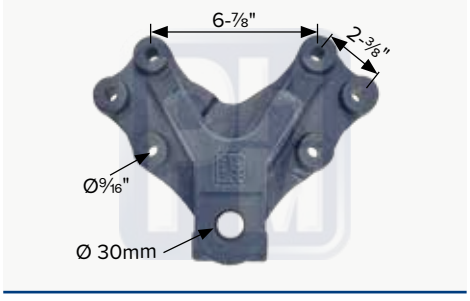

Percha para microbús Mercedes Benz

PHM 15047

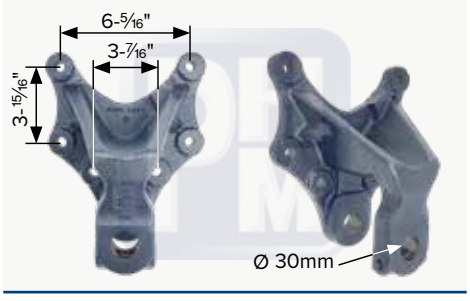

Percha trasera suspensión delantera para Mercedes Benz

PHM 15055

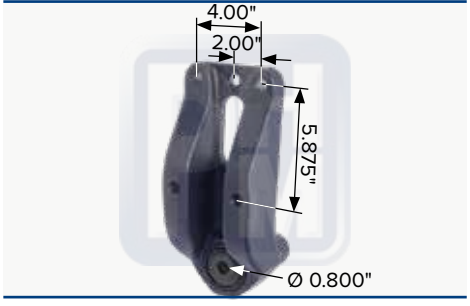

Percha parte columpio

PHM ES UNA MARCA REGISTRADA Y PROTEGIDA POR LA PROPIEDAD INTELECTUAL EN MEXICO Y EN ESTADOS UNIDOS. PROHIBIDA LA REPRODUCCIÓN PARCIAL O TOTAL DEL CONTENIDO DEL PRESENTE CATÁLOGO. C R COPYRIGHT DERECHOS RESERVADOS

PERCHAS DE SUSPENSIÓN

PHM 14040

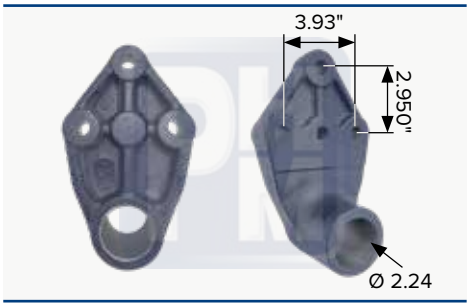

OEM A1614019002

Percha trasera suspensión delantera

PHM 14638

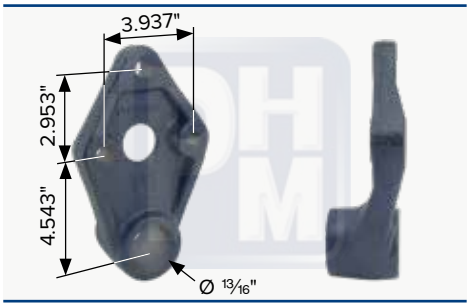

OEM 6803220203

Percha trasera suspensión delantera para muelle de 3.00"

PHM 74638

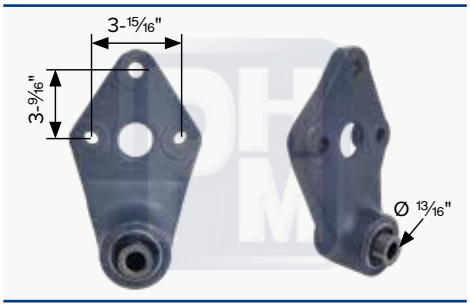

OEM 6803220203

Percha trasera suspensión delantera para muelle de 3"

PHM 15402

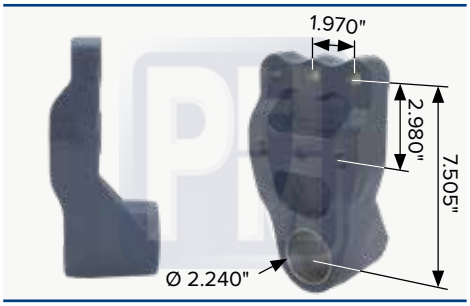

OEM A16-15402-000

Percha columpio delantera

PHM 215402

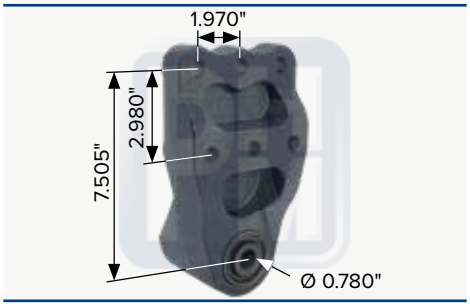

OEM A16-15402-000

Percha columpio con buje RB211

PHM 70022

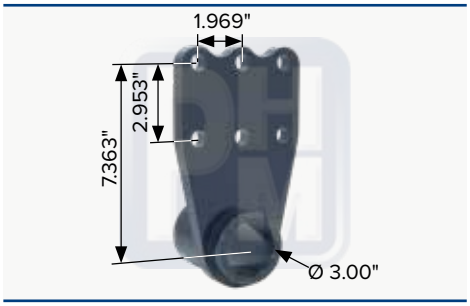

OEM A16-15402-000

Percha columpio fabricada en placa

PHM 17031

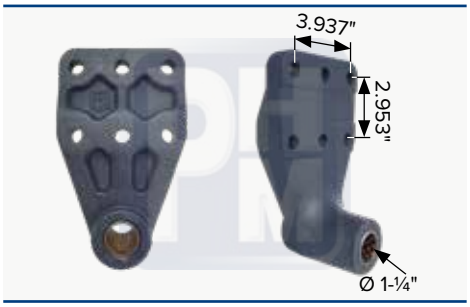

OEM 161499002

Percha parte columpio para perno 1-¼

PHM 13000

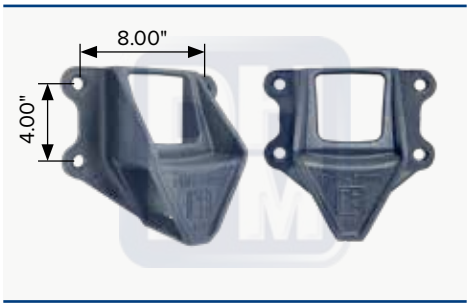

OEM 1612565000

Percha trasera

PHM 17021

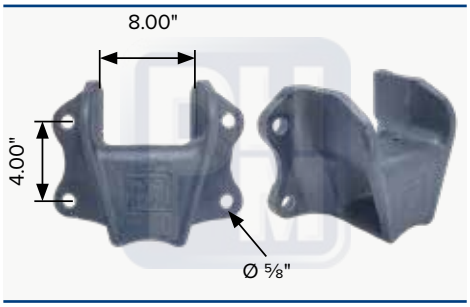

OEM 1615880000

Percha trasera RH, LH

PHM 19829

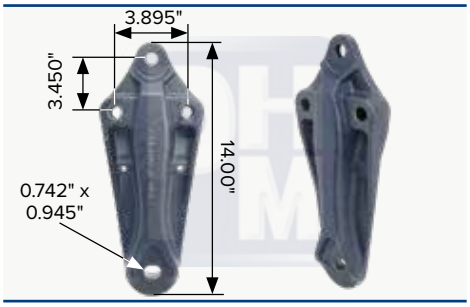

OEM 59829-000

Percha trasera para suspensión delantera

PHM 78250

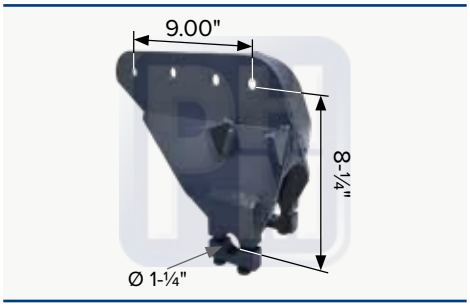

OEM 15-13570-000

Percha delantera LH para FAS

PHM 78251

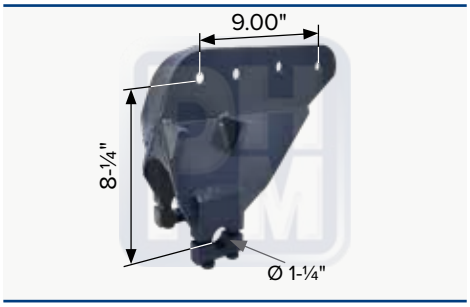

OEM 15-13570-001

Percha delantera RH para FAS

PHM ES UNA MARCA REGISTRADA Y PROTEGIDA POR LA PROPIEDAD INTELECTUAL EN MEXICO Y EN ESTADOS UNIDOS. PROHIBIDA LA REPRODUCCIÓN PARCIAL O TOTAL DEL CONTENIDO DEL PRESENTE CATÁLOGO. C R COPYRIGHT DERECHOS RESERVADOS

PHM 175001

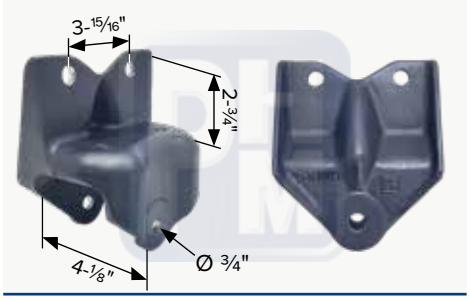

OEM 6803200777, A6803200777
Percha delantera suspensión delantera

PHM 775001

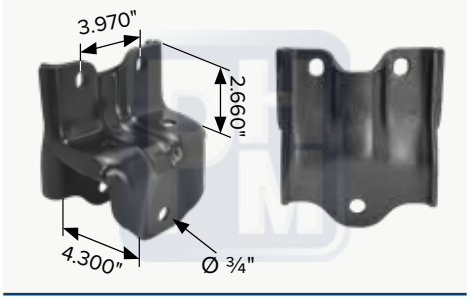

OEM 6803200777, A1614307000
Percha delantera suspensión delantera

PHM 76059



OEM 1614416000, 2JD533
Percha columpio

PHM 78888

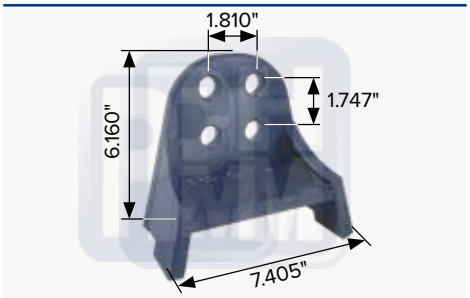

Tope de rebote trasero para suspensión trasera

PHM 72569



OEM 6803250017
Percha de sobre carga

PHM 76149

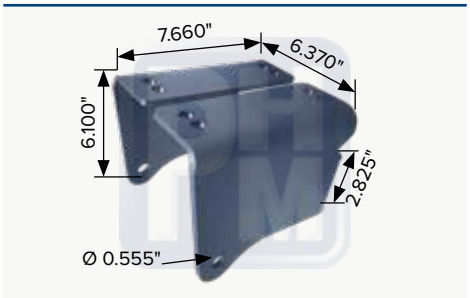

OEM 1616419000, 1616419001
Percha aleta tiburón

PHM 15053

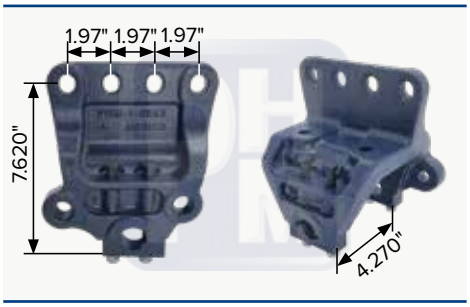

OEM 16-16091-021
Percha delantera

PHM 15054



Percha delantera

PHM 11840

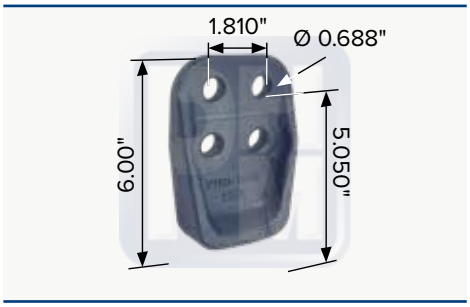

OEM 6813281840
Tope de eje trasero para suspensión Airliner

PHM 78102

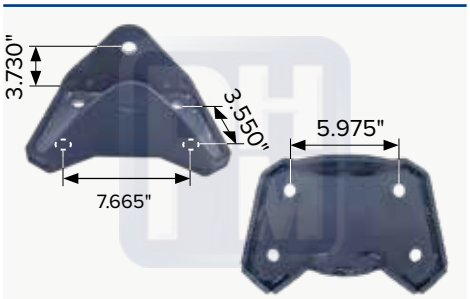

OEM 16-18102-000
Percha delantera suspensión trasera RH/LH para Cascadia

PHM 78100

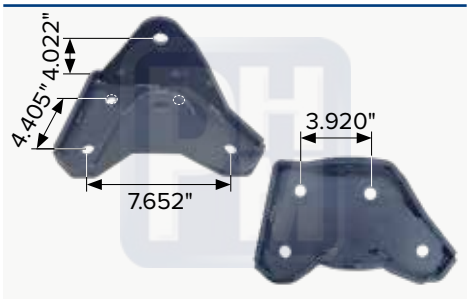

OEM 16-18289-000
Percha soporte suspensión delantera LH para Cascadia

PHM 78101

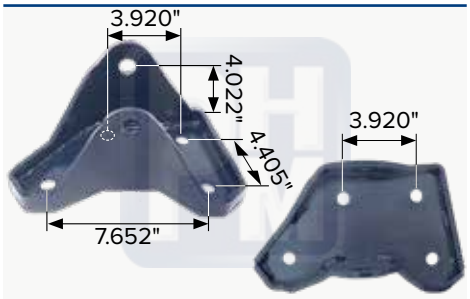

OEM 16-18289-001
Percha soporte suspensión delantera RH para Cascadia

PHM ES UNA MARCA REGISTRADA Y PROTEGIDA POR LA PROPIEDAD INTELECTUAL EN MEXICO Y EN ESTADOS UNIDOS. PROHIBIDA LA REPRODUCCIÓN PARCIAL O TOTAL DEL CONTENIDO DEL PRESENTE CATÁLOGO. C R COPYRIGHT DERECHOS RESERVADOS

PERCHAS DE SUSPENSIÓN

PHM 75730L

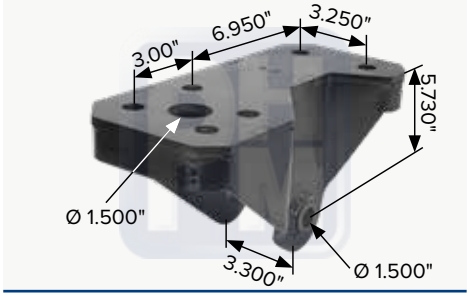

OEM 60573-001
Percha delantera izquierda para Airtek

PHM 75730R

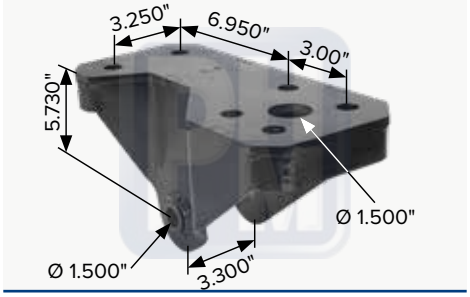

OEM 60573-002
Percha delantera derecha para Airtek

PHM 19353



OEM 16-18353-000
Percha delantera para suspensión delantera

PHM 7MK303923

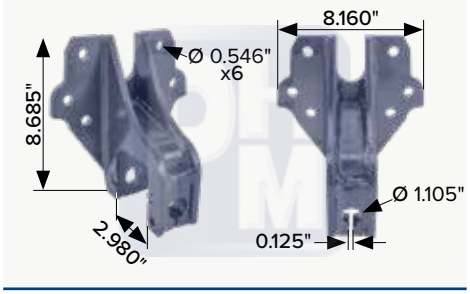

OEM MK303923
Percha delantera ipara suspensión trasera con perno de 28mm

PHM ES UNA MARCA REGISTRADA Y PROTEGIDA POR LA PROPIEDAD INTELECTUAL EN MEXICO Y EN ESTADOS UNIDOS. PROHIBIDA LA REPRODUCCIÓN PARCIAL O TOTAL DEL CONTENIDO DEL PRESENTE CATÁLOGO. C R COPYRIGHT DERECHOS RESERVADOS

SUCURSALES



PLANTA GUADALAJARA



Calle 28 #2774
Zona Industrial
C.P. 44940
Guadalajara, Jalisco
Teléfonos con whatsapp:
33 1263 5401
33 2615 1393
33 2184 3148
33 1461 0175
33 1254 7813



SUCURSAL QUERÉTARO

Lateral de la Carretera
Federal 57
San Isidro Miranda
C.P. 76240
Querétaro, Qro.
Teléfono y whatsapp:
Whatsapp 442 871 6200



SUC. LA VENTA DEL ASTILLERO

Carretera a Nógales #13900
km. 14 lócal 7
San Juan de Ocotán
C.P. 45019
Zapopan, Jalisco
Teléfono y whatsapp:
33 2183 9171



SUCURSAL MONTERREY

Pedraplen #127
Colonia Nuevo Centro Urbano
C.P. 66603
Apodaca, Nuevo León
Teléfono y whatsapp:
Whatsapp 33 3145 1844



SUCURSAL HIDALGO

Fracción III, lote A22
Parque industrial ISAC
Zona Industrial, C.P. 43998
Ciudad Sahagún, Hidalgo
Teléfonos:
791 913 1619
791 913 0558
791 916 9207
Whatsapp 771 726 1331

BUJES PARA TENSORES

TTH6191



OEM 62480041000, A237903

Buje chico para barra "V" de 56" en Hule

TTP6193

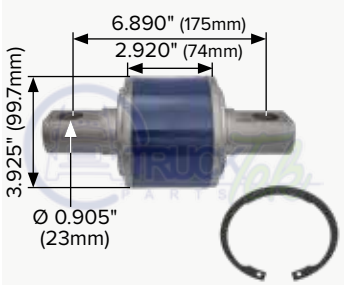

OEM 800480078

Buje grande para barra "V" de 56" en poliuretano

TTH6193

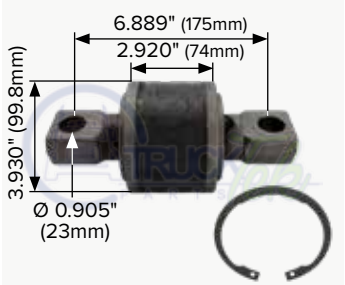

OEM 800480078

Buje grande para barra "V" de 56" en Hule

TTH6195

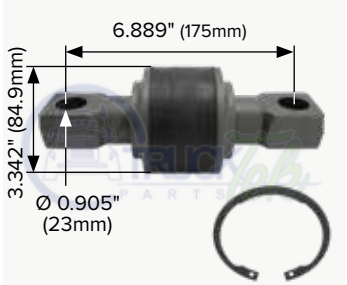

OEM 70480054000

Buje para barra "V" de 54" en Hule

TTH4805

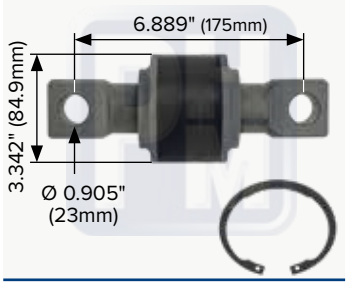

OEM 0480054000,
070480054000

Buje para barra "V" de 54" en Hule

TTH7903

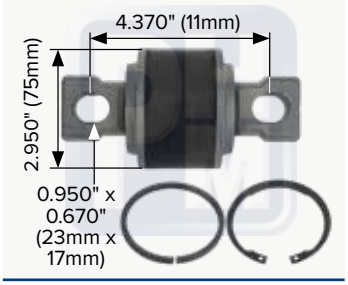

OEM 062480041000, A237903

Buje para barra "V" en Hule

TTP9090

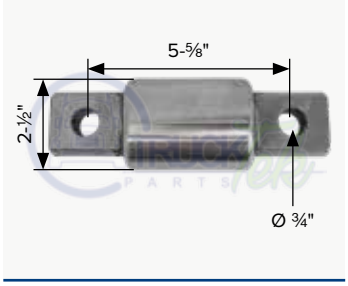

OEM 6813250250

Buje para tensor de 2-2" en Poliuretano

PHM 7HUS6620

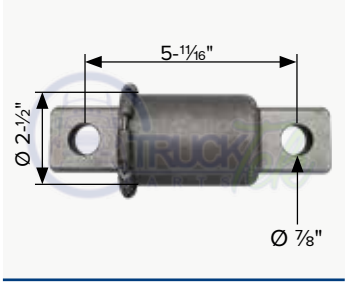

OEM 1616412000

Buje para muelle palo de hockey tipo FAS II Airliner

TTP6716

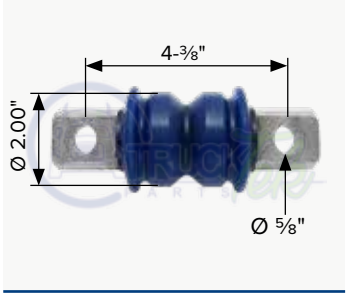

OEM 6813266716, 13045, 81897

Buje para tensor tipo FAS II en Poliuretano

TTH6716



OEM 6813266716, 13045, 81897

Buje para tensor tipo FAS II en Hule

TTP3962

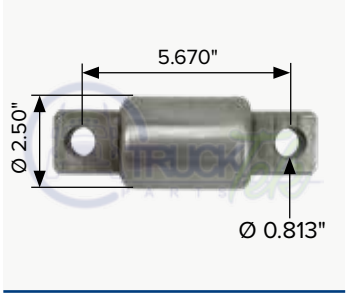

OEM 1613962000

Buje para muelle tipo FAS II Airliner en Poliuretano

TTH3962

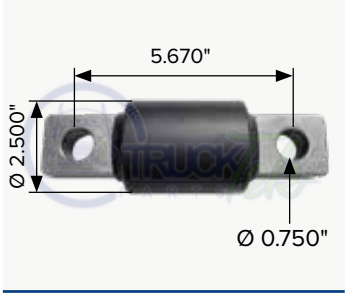

OEM 1613962000

Buje para muelle tipo FAS II Airliner en Hule

TTH7770



OEM 1617770000, 1614603000

Buje para muelle tipo MB/ FL series suspensión AirTek en Hule

TTPRB 135



OEM 1616347000

Buje para muelle maestra trasera

TTHRB212



OEM A6803220050

Buje para muelle y percha para perno de 24 mm, en Hule

TTP2592



OEM 59259002, RB301

Buje sin casquillo para muelle

PHM ES UNA MARCA REGISTRADA Y PROTEGIDA POR LA PROPIEDAD INTELECTUAL EN MEXICO Y EN ESTADOS UNIDOS. PROHIBIDA LA REPRODUCCIÓN PARCIAL O TOTAL DEL CONTENIDO DEL PRESENTE CATÁLOGO. C R COPYRIGHT DERECHOS RESERVADOS

TTHRB135



OEM 16-16347-000, RB267

Buje para suspensión trasera M2 en Hule

TTH0934

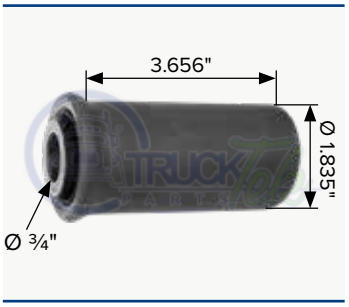

OEM 60432002, RB344

Buje para suspensión trasera AirTek en Hule

TTH0211



OEM 6803220150

Buje para suspensión Business Class en Hule

TTP0211

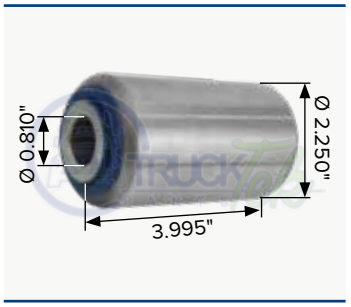

OEM 6803220150

Buje para suspensión Business Class en Poliuretano

TTP0212



Buje para muelle y percha, en Poliuretano

TTH2181

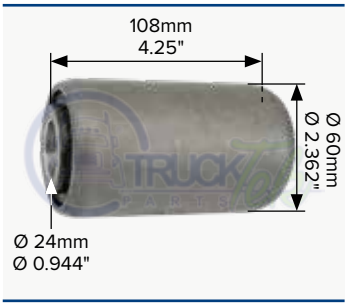

Buje para muelle y percha para perno de 24 mm en Hule

TTH2182

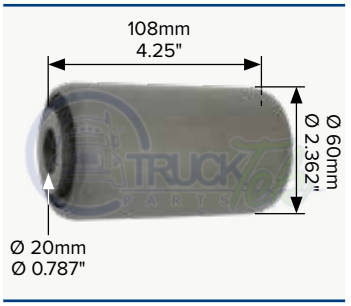

OEM 16-20508-000

Buje para muelle y percha para perno de 20 mm en Hule

TTP2182

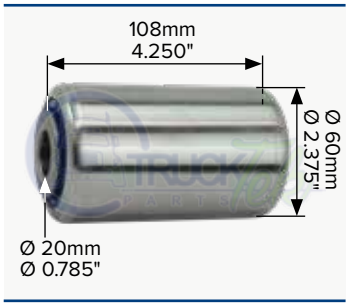

OEM 16-20508-000

Buje para muelle y percha para perno de 20 mm, en Poliuretano

TTP0017



Buje para tensor fijo

PHM 7BRNK



OEM 1612399001

Buje bimetálico

PHM 7BTNK



OEM 016005012

Buje bimetálico

PHM 7BTPG



OEM 1601005001

Buje bimetálico

PHM 7BRNI



OEM 1601005000, 0201848

Buje bimetálico

TTP9337

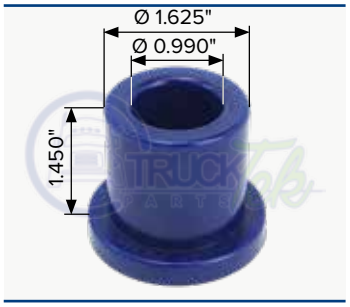

Buje para FL360 en poliuretano

TTP1568

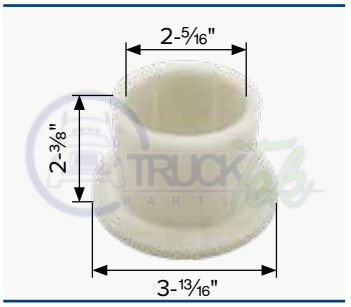

OEM A1613570000

Buje para balancin

TTP6858

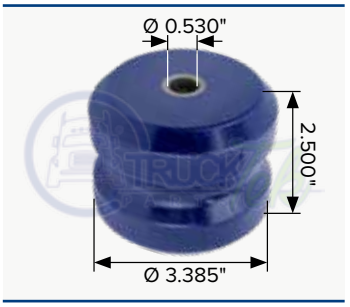

OEM 161568000

Buje de rebote

PHM ES UNA MARCA REGISTRADA Y PROTEGIDA POR LA PROPIEDAD INTELECTUAL EN MEXICO Y EN ESTADOS UNIDOS. PROHIBIDA LA REPRODUCCIÓN PARCIAL O TOTAL DEL CONTENIDO DEL PRESENTE CATÁLOGO. C R COPYRIGHT DERECHOS RESERVADOS

PHM 14783

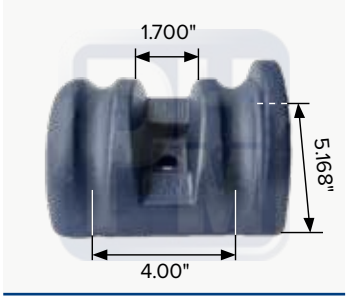

OEM 1614783000

Sobre-muelle para suspensión Airliner

PHM 12166



OEM 1615103000

Sobre-muelle

PHM 18790

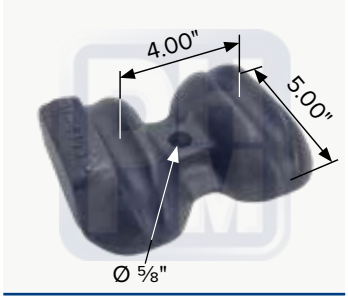

OEM 16-14054-000

Sobre-muelle

PHM 16190



OEM 16-15011-000

Sobre-muelle

PHM 15214

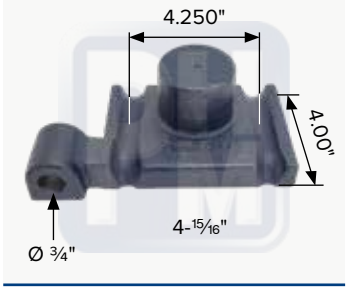

OEM A16-15214-000

Sobre-muelle con soporte de amortiguador

PHM 15215

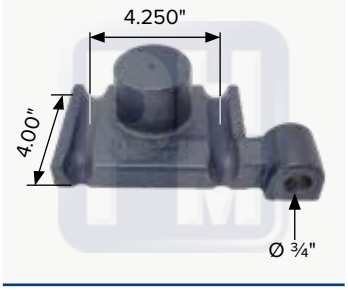

OEM A16-15214-001

Sobre-muelle con soporte de amortiguador

PHM 15216

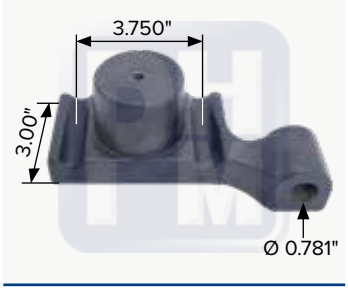

OEM A16-16572-001

Sobre-muelle con soporte de amortiguador

PHM 15217

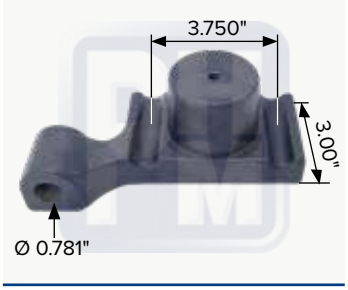

OEM A16-16572-000

Sobre-muelle con soporte de amortiguador

PHM 76475



OEM A16-14745-001

Sobre-muelle delantero derecho con soporte de amortiguador

PHM 76476



OEM A16-14745-000

Sobre-muelle delantero izquierdo con soporte de amortiguador

PHM 12122

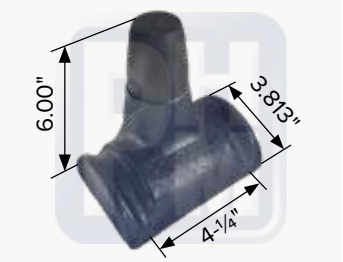

OEM A16-14435-001

Sobre-muelle con tope de hule

PHM 71480



OEM A1612314000

Ojo de muelle

PHM 16872

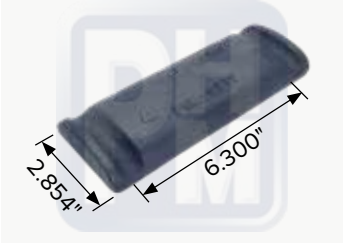

OEM 16-16163-000

Sobre-muelle

PHM 18799

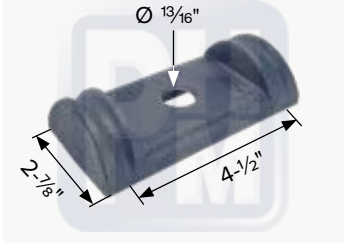

OEM 16-09490-000

Sobre-muelle

PHM 11401

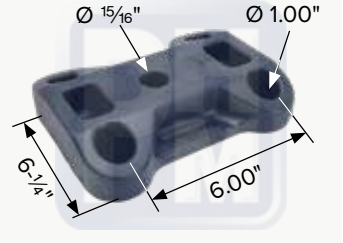

OEM 1614016001

Tapa inferior para suspensión FAS II Airliner

PHM 12360

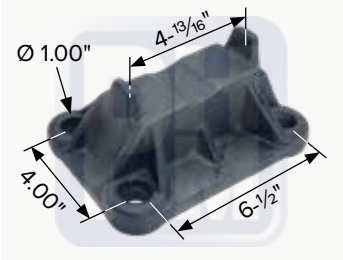

OEM 1614069000

Tapa inferior para diferencial

PHM ES UNA MARCA REGISTRADA Y PROTEGIDA POR LA PROPIEDAD INTELECTUAL EN MEXICO Y EN ESTADOS UNIDOS. PROHIBIDA LA REPRODUCCIÓN PARCIAL O TOTAL DEL CONTENIDO DEL PRESENTE CATÁLOGO. C R COPYRIGHT DERECHOS RESERVADOS



Comprometidos con México
desde 1979

PHM 17024

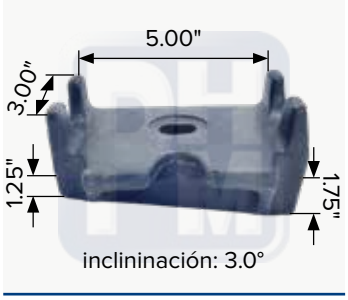

OEM 881-325-41-18
Cuña para muelle derecha

PHM 17025

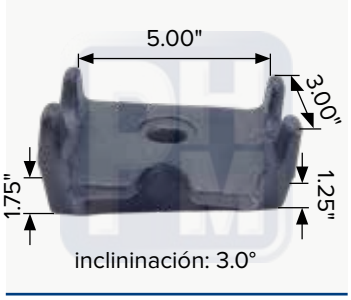

OEM 881-325-41-18
Cuña para muelle izquierda

PHM 17040



OEM 1614677000
Cuña asiento de muelle

PHM 17041

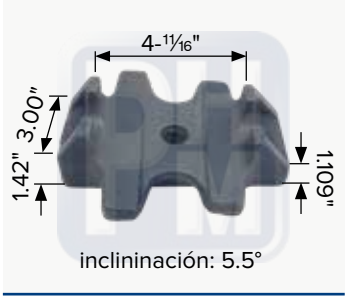

OEM 1614051-000
Cuña asiento de muelle

PHM 17041A



OEM 1614049-000
Cuña para muelle

PHM 12481

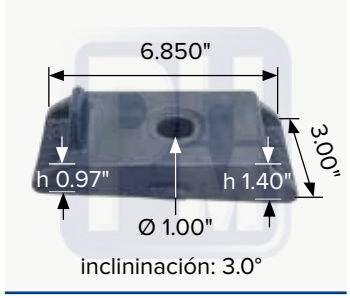

OEM 6813281626
Cuña a 3° de inclinación para FAS Airliner II

PHM 13450



OEM 16-15693-000
Asiento de eje

PHM 13451

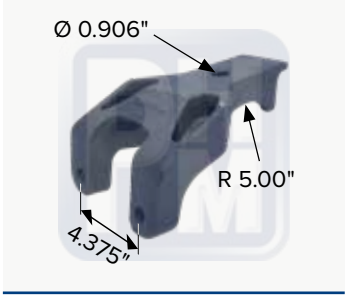

Asiento de eje redondo

PHM 78856

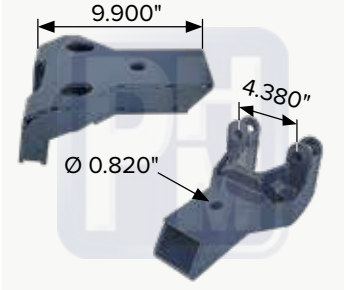

OEM 1615693002
Asiento de eje

TTP0019

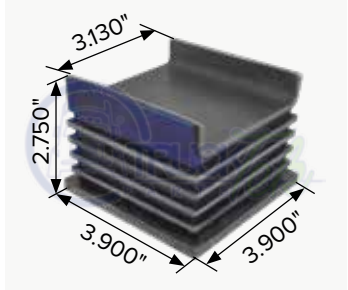

OEM 6802410218, 1120807000
Colchón inferior en Poliuretano

TTP0020



OEM 1119581, 1120808000
Soporte superior para muelle en Poliuretano

TTP28656



OEM 1119581000
Soporte para muelle en Poliuretano

PHM 13370

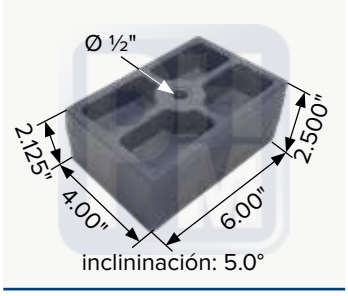

Cuña de muelle de 4" a 5° de inclinación

PHM 13384

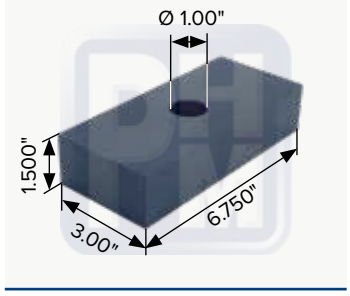

OEM 1612562005
Espaciador de muelles

KN01148

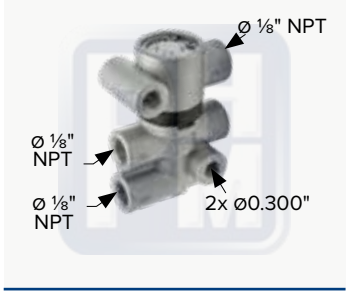

OEM 918318
Válvula para purga rápida para suspensión

PHM ES UNA MARCA REGISTRADA Y PROTEGIDA POR LA PROPIEDAD INTELECTUAL EN MEXICO Y EN ESTADOS UNIDOS. PROHIBIDA LA REPRODUCCIÓN PARCIAL O TOTAL DEL CONTENIDO DEL PRESENTE CATÁLOGO. C R COPYRIGHT DERECHOS RESERVADOS

PHM 13372

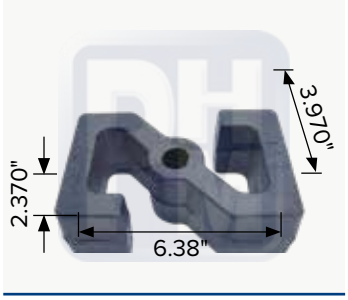

OEM 16-15105-055
Espaciador de muelles

PHM 13373

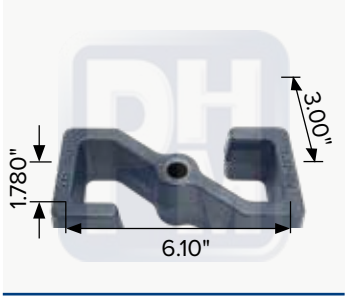

OEM 16-15105-035
Espaciador de muelles

PHM 13373A

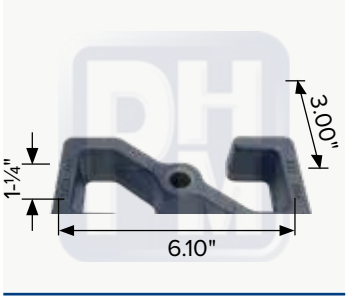

OEM 60244-030
Espaciador de muelles

PHM 13373B

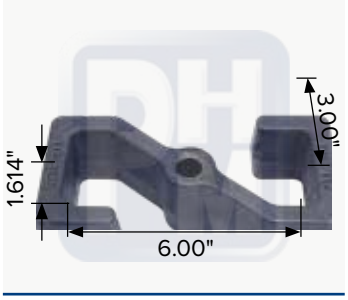

OEM 60244-045
Espaciador de muelles

PHM 13373C

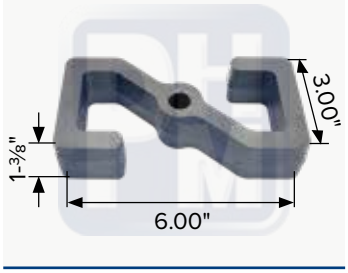

OEM 60244-035
Espaciador de muelles

PHM 13373D

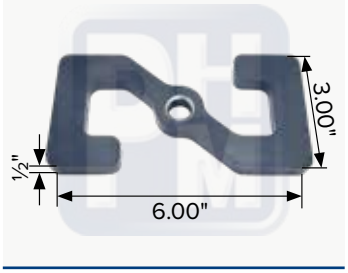

OEM 16-15109-010
Espaciador de muelles

PHM 13374

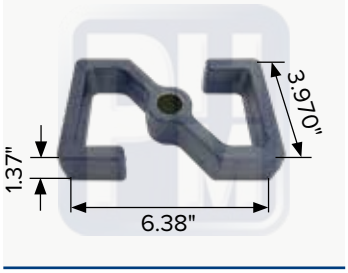

OEM 16-15105035
Espaciador de muelles

PHM 13375

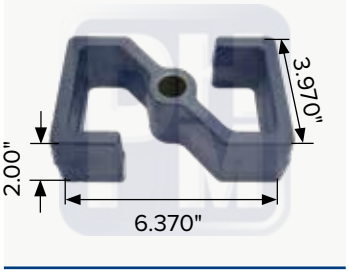

OEM 16-15105-050
Espaciador de muelles

PHM 13376

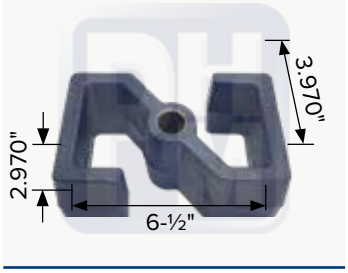

OEM 16-15105-075
Espaciador de muelles

PHM 13377

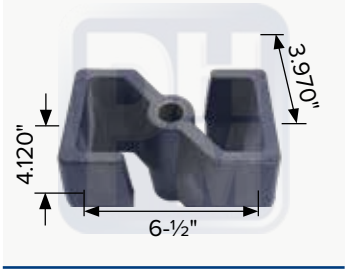

OEM 16-15105-100
Espaciador de muelles

PHM 13377B

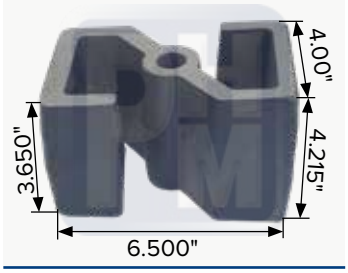

Espaciador de muelles para eje delantero, con inclinación a 5°

PHM 13377C

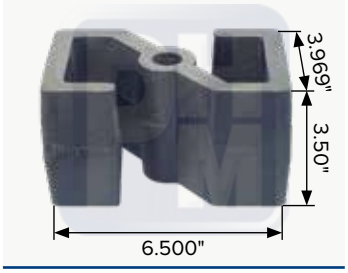

Espaciador de muelles para eje delantero, con inclinación a 5°

PHM 13378

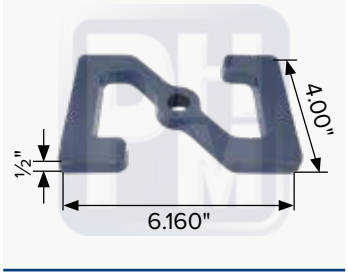

OEM 16-15105-015
Espaciador de muelles

PHM 13379

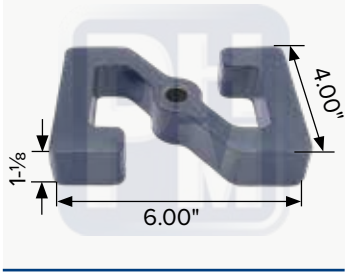

OEM 16-15105-040
Espaciador de muelles

PHM 13380

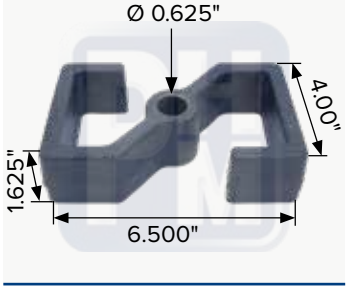

OEM 16-15105-042
Espaciador de muelles para eje delantero

PHM 13381

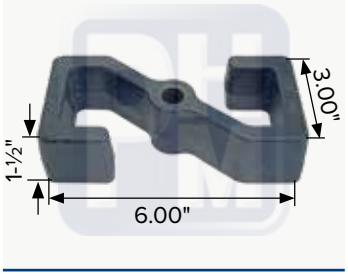

Espaciador de muelles

PHM ES UNA MARCA REGISTRADA Y PROTEGIDA POR LA PROPIEDAD INTELECTUAL EN MEXICO Y EN ESTADOS UNIDOS. PROHIBIDA LA REPRODUCCIÓN PARCIAL O TOTAL DEL CONTENIDO DEL PRESENTE CATÁLOGO. C R COPYRIGHT DERECHOS RESERVADOS

PHM 13382

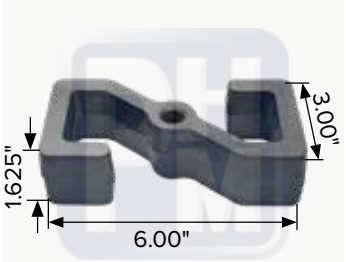

OEM
Espaciador de muelles

PHM 13383

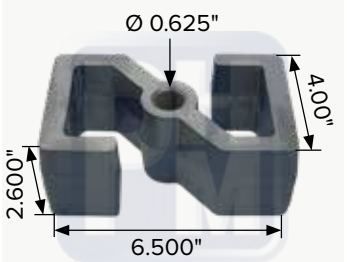

OEM
Espaciador de muelles

PHM 13385

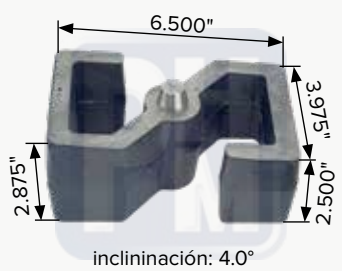

OEM 16-15105-015
Espaciador de muelles

PHM 30083



Tacón cuña de muelle a 5° de inclinación

TC60850

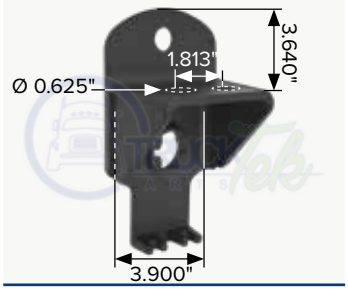

OEM 60850002
Soporte de bolsa de aire delantero derecho

TC60851

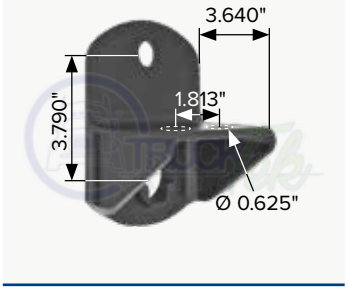

OEM 60850001
Soporte de bolsa de aire RH, LH

PHM 70135



OEM 16-17010-002
Soporte para bolsa de aire



PHM ES UNA MARCA REGISTRADA Y PROTEGIDA POR LA PROPIEDAD INTELECTUAL EN MEXICO Y EN ESTADOS UNIDOS. PROHIBIDA LA REPRODUCCIÓN PARCIAL O TOTAL DEL CONTENIDO DEL PRESENTE CATÁLOGO. C R COPYRIGHT DERECHOS RESERVADOS

PHM 101415



OEM 6813252209

Juego de zapatas de desgaste derecha e izquierda en hierro dúctil

PHM 701415

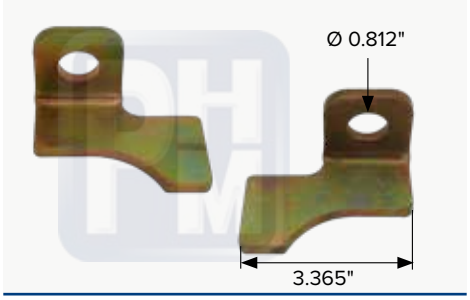

OEM 6813252209, 6813252109

Juego de zapatas de desgaste derecha e izquierda en placa de acero

PHM 701719

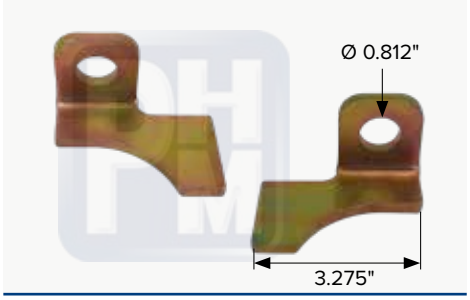

OEM 1616456001, 1616456000

Juego de zapatas de desgaste derecha e izquierda en placa de acero

PHM 7S015

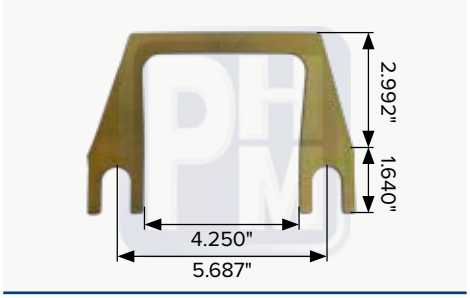

OEM 3549154C1

Cangrejo de alineación de 1/8" para buje de torsión

PHM 7S017

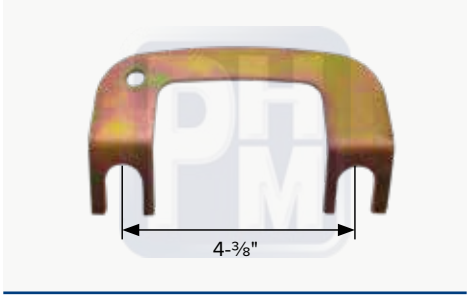

OEM 49689-000

Cangrejo de alineación para buje de torsión

PHM 7MFL72

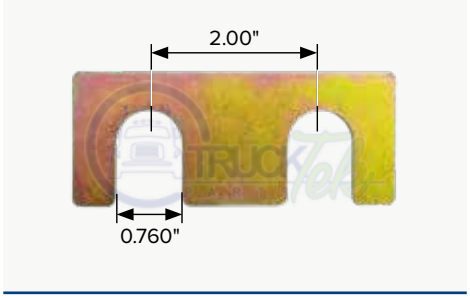

OEM 16-10790-000

Kit de 10 lainas de ajuste de espesor 1/16"

PHM 7MFL77

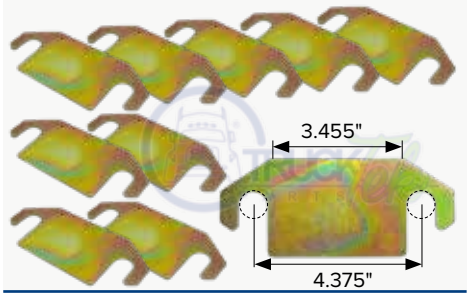

OEM K100029

Kit de 10 lainas de ajuste de espesor 1/16"

PHM 7MFL112

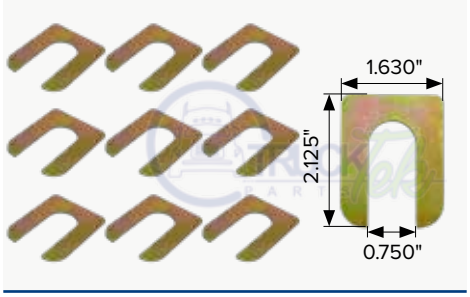

OEM 6813282184

Kit de 10 lainas de ajuste de espesor 1/16"

PHM 7MFL113

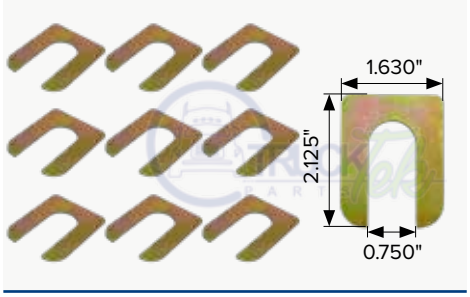

OEM 6832813184

Kit de 10 lainas de ajuste de espesor 1/8"

PHM 17030

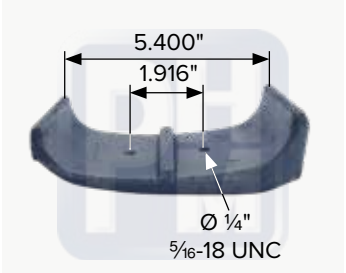

OEM 6803250009

Zapata de desgaste para perchas PHM 17021 y PHM 17023

PHM 15641



OEM 1615641000

Zapata de desgaste para percha PHM 17049

PHM 76058

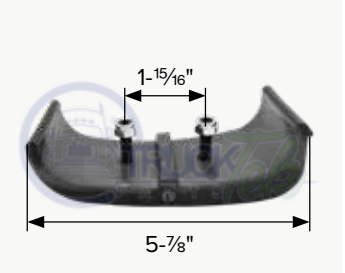

OEM 6803250009

Zapata de desgaste en polimero para perchas PHM 17021 y PHM 17023

TTP1002



OEM 1615641000

Zapata de desgaste en polimero para percha PHM 17049

PHM ES UNA MARCA REGISTRADA Y PROTEGIDA POR LA PROPIEDAD INTELECTUAL EN MEXICO Y EN ESTADOS UNIDOS. PROHIBIDA LA REPRODUCCIÓN PARCIAL O TOTAL DEL CONTENIDO DEL PRESENTE CATÁLOGO. C R COPYRIGHT DERECHOS RESERVADOS

TTH1615

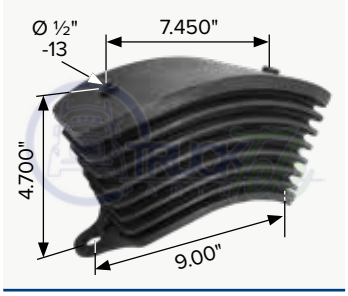

OEM 1615010000, 1614508000, 1614508001

Cojinete para suspensión

TTP46773

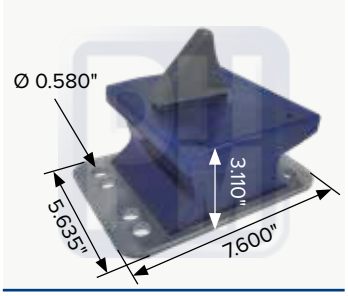

OEM A16-15773-000

Base para muelle para suspensión delantera tipo M2 en Poliuretano

TT46773

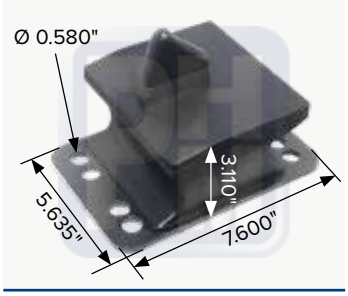

OEM A16-15773-000

Base para muelle para suspensión delantera tipo M2 en Hule

PHM 11453



OEM 1614586000

Retenedor de asiento de muelle

TTP758918

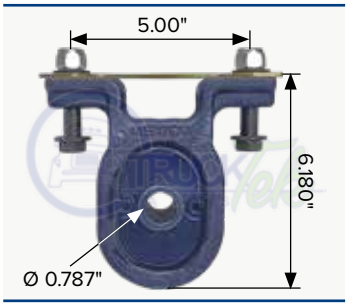

OEM 60961-002

Kit de columpio trasero para montaje de muelle, en poliuretano

TT758918

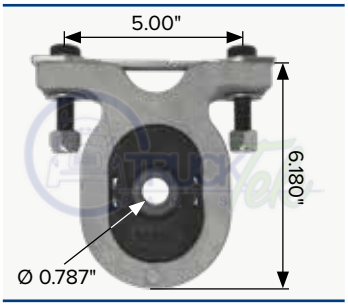

OEM 60961-002

Kit de columpio trasero para montaje de muelle, en hule

TT759346



OEM 59346-000

Arandela de empuje para montaje trasero de muelle

PHM 75983

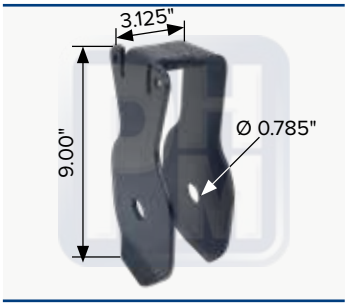

OEM 59830000, 59830001

Percha abrazadera para columpio de montaje, fabricada de lamina de acero

PHM 11249

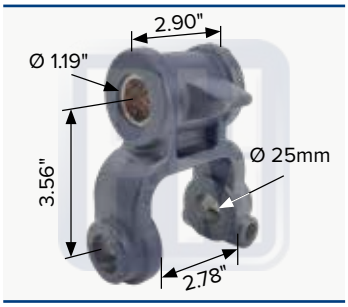

OEM

Columpio para Mercedes Benz

PHM 11249

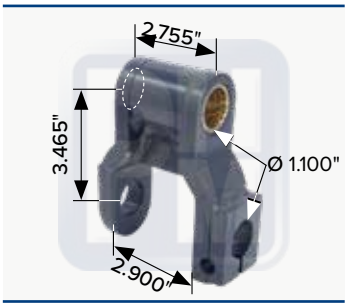

OEM MC406261, MC406262

Columpio para perno de 28mm

TTH5944

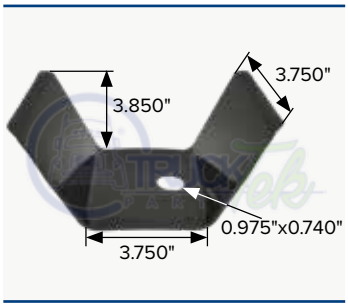

OEM 3341743

Envoltura de eje inferior

TTH8450



OEM 398450005

Envoltura eje inferior

PHM 2KF001



OEM 330-195

Kit de albardones y pernos de 1-¼"

PHM 2KF002



OEM 330-345

Kit de albardones y pernos de 1"

PHM 2KN002



OEM 330-219

Kit de albardones y pernos de 1.00"

PHM 17096

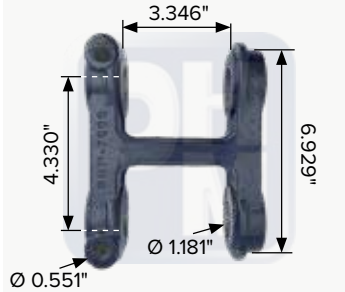

OEM 16-10241-000

Columpio trasero tipo "H"

PHM ES UNA MARCA REGISTRADA Y PROTEGIDA POR LA PROPIEDAD INTELECTUAL EN MEXICO Y EN ESTADOS UNIDOS. PROHIBIDA LA REPRODUCCIÓN PARCIAL O TOTAL DEL CONTENIDO DEL PRESENTE CATÁLOGO. C R COPYRIGHT DERECHOS RESERVADOS







POLÍTICA DE CALIDAD





En PHM innovamos, fabricamos y comercializamos partes, enfocados en satisfacer necesidades y requerimientos que aplican a la industria del transporte de carga.

Con personal comprometido y competente para brindar variedad, seguridad y confiabilidad, trabajando cada día en mejorar nuestros procesos.





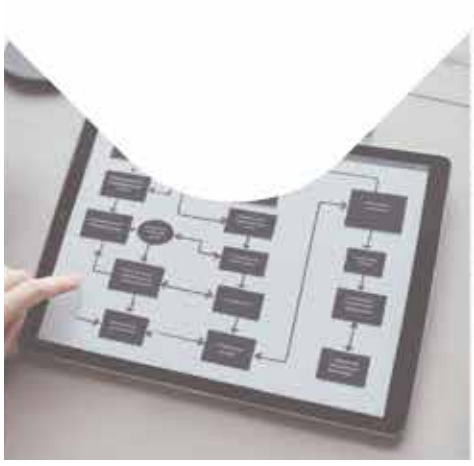





PHM ES UNA MARCA REGISTRADA Y PROTEGIDA POR LA PROPIEDAD INTELECTUAL EN MEXICO Y EN ESTADOS UNIDOS. PROHIBIDA LA REPRODUCCIÓN PARCIAL O TOTAL DEL CONTENIDO DEL PRESENTE CATÁLOGO. C R COPYRIGHT DERECHOS RESERVADOS

PHM 15500

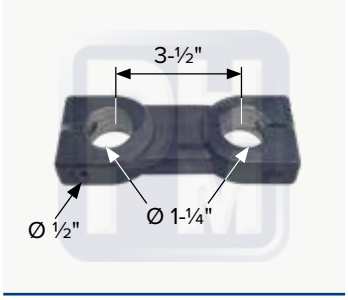

Albardón para perno de 1-¼""

PHM 15530

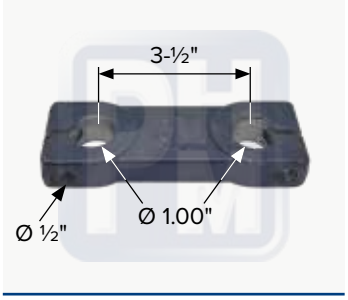

OEM 1617969000
Albardón para perno de 1"

PHM 35521

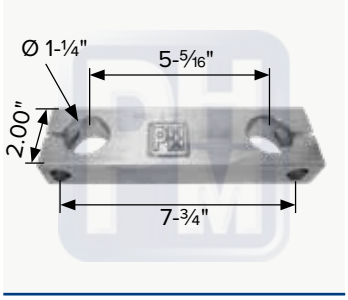

OEM 1611890000, 161180001
Albardón para perno de 1-¼"

PHM 72002

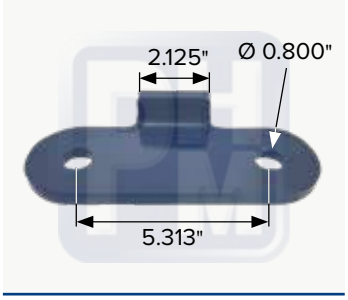

OEM 16-20985-000
Albardón para muelle

PHM 35547



Espesor de 0.375"
OEM 16-20712-000
Albardón para pernos de 0.951"

PHM 35532

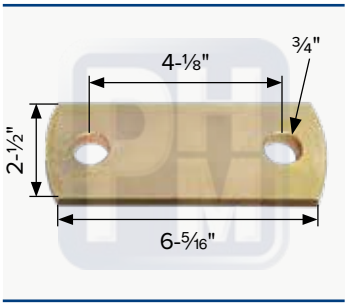

OEM 680-3220-020
Albardón para muelle

PHM 35543

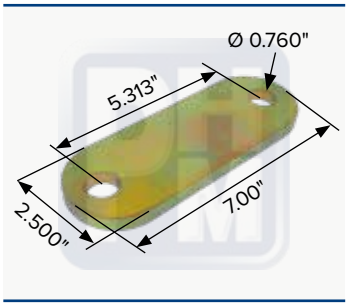

OEM 6803220320
Albardón para muelle

TTP1420

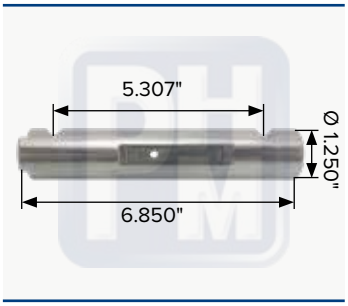

OEM 1613470000
Perno templado y rectificado para muelle 4" delantero

TTP1408

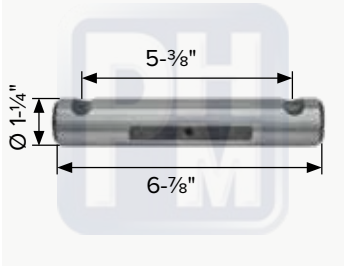

OEM 1612373000
Perno templado y rectificado para muelle de 1-¼"

TTP1488

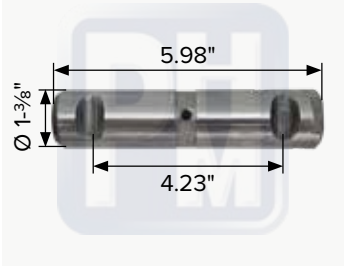

OEM 6803250074
Perno liso 1-⅜" x 6

PHM 7P1409

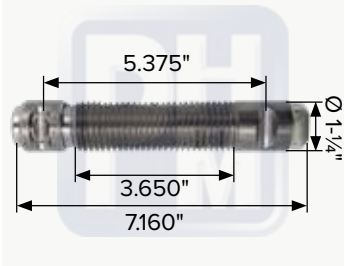

OEM 1609597000
Perno roscado de 1-¼"-7

PHM 7P1409A

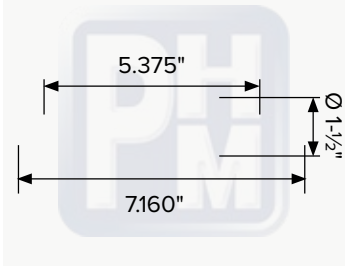

OEM 16-12302-000
Gancho de cofre derecho

PHM 7P1409C

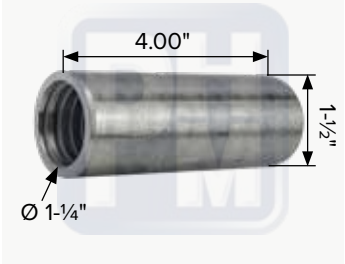

OEM 1612301000
Buje roscado de 1-¼"-7 Hilos

PHM 30003



Perno guía para separador de ¾" x 4" tipo "Z" suspensión delantera

TT35715

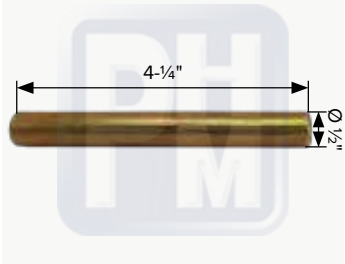

OEM 57159-004
Perno localizador de ½" x 4-¼"

PHM 77001

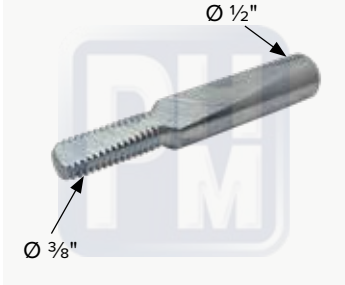

OEM 441246C1
Seguro de ½" con rosca de ⅜" tipo DINA, FAMSA

PHM ES UNA MARCA REGISTRADA Y PROTEGIDA POR LA PROPIEDAD INTELECTUAL EN MEXICO Y EN ESTADOS UNIDOS. PROHIBIDA LA REPRODUCCIÓN PARCIAL O TOTAL DEL CONTENIDO DEL PRESENTE CATÁLOGO. C R COPYRIGHT DERECHOS RESERVADOS

TTVA91670

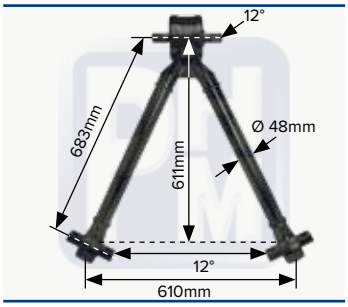

OEM 1619167000

Barra delantera en "V" de 56" suspensión trasera

TTVA91671

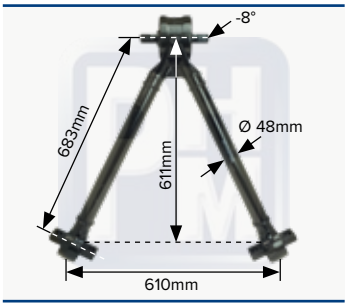

OEM 1619167001

Barra trasera en "V" de 56" suspensión trasera

TTVA0133

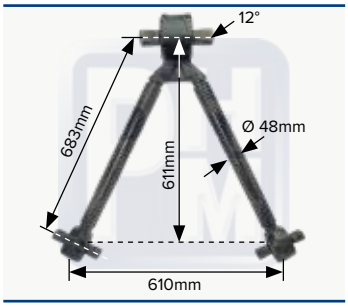

OEM 1615069001

Tensor en "V" de 56", para suspensión trasera

TTVA0134

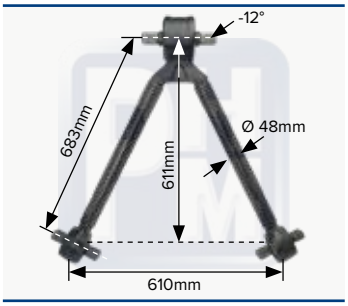

OEM 1615069000

Tensor en "V" de 56", para suspensión delantera

TTVA3683

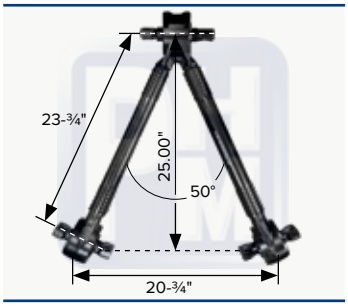

OEM 3683500205

Barra en "V"

PHM 3TS1658

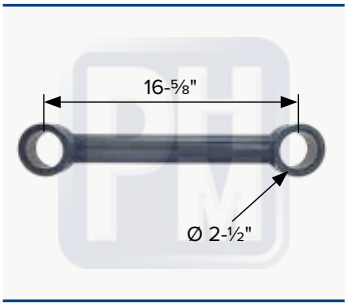

OEM 681-325-0127

Tensor fijo soldado para buje de torsión

PHM 3TS1818

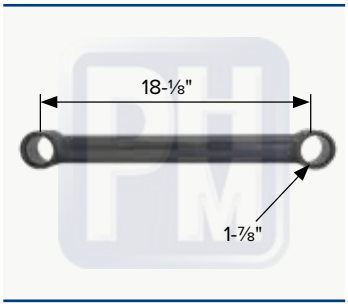

OEM B1610420001

Tensor fijo soldado para buje de torsión

PHM 3TS2400

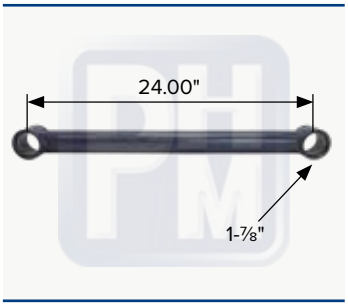

OEM 6813266716

Tensor fijo soldado para buje de torsión FAS II

PHM 3TS24210

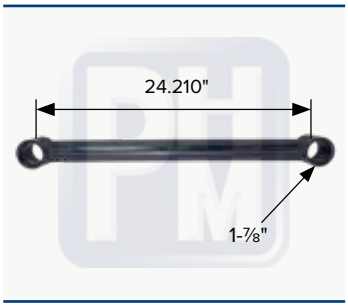

OEM 16-18972-000

Tensor fijo para buje de torsión

PHM 3TS23810

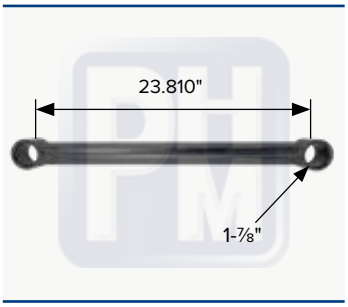

OEM 1615632001, 1613965000

Tensor fijo para buje de torsión

PHM 3TS231516

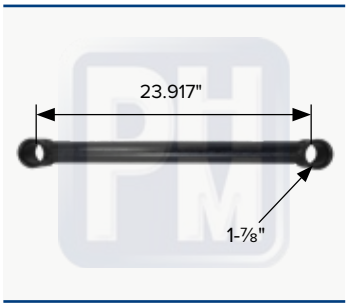

OEM 16-16749-001

Tensor fijo para buje de torsión

PHM 12484

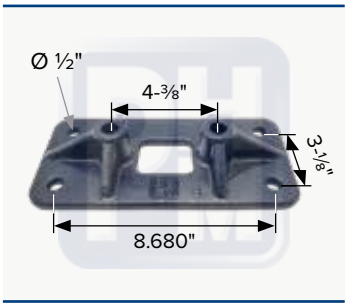

OEM LM685-328-01

Soporte de granada

PHM 39091

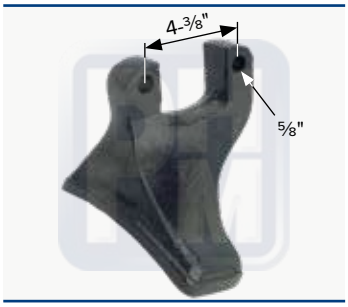

OEM 16-14919-001

Soporte de tensor para diferencial

PHM 15011

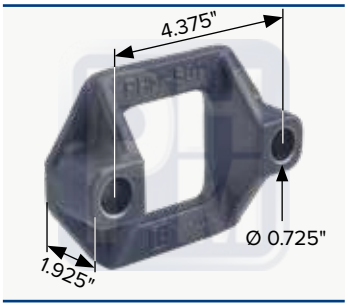

OEM 16-14919-001

Soporte de tensor para diferencial

PHM 15011A

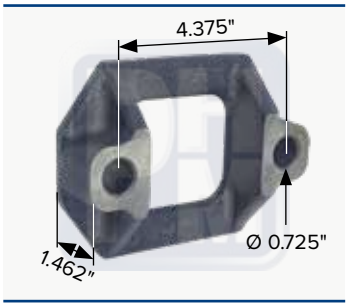

OEM 16-14919-000

Soporte de tensor para diferencial

PHM 15011B

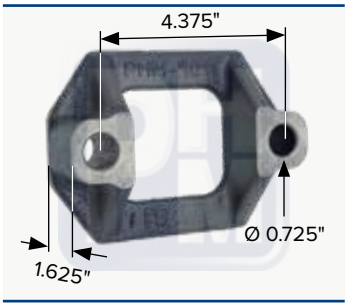

OEM 16-14919-001

Soporte de tensor para diferencial

PHM ES UNA MARCA REGISTRADA Y PROTEGIDA POR LA PROPIEDAD INTELECTUAL EN MEXICO Y EN ESTADOS UNIDOS. PROHIBIDA LA REPRODUCCIÓN PARCIAL O TOTAL DEL CONTENIDO DEL PRESENTE CATÁLOGO. C R COPYRIGHT DERECHOS RESERVADOS

PHM 39102

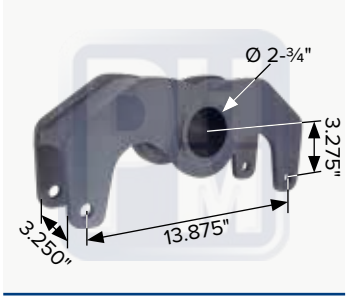

Balancín de placa

PHM 12543



OEM 681-325-0127
Balancín para muelle de 3"

PHM 22544



OEM 1609490000
Balancín

PHM 12539

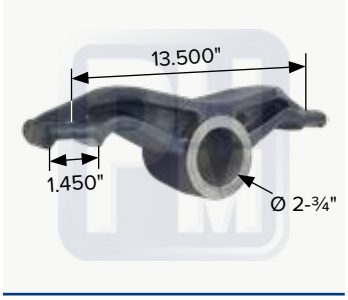

OEM 1610175000
Balancín para muelle de 4"

PHM 26005



OEM 16-09938-000
Kit de repuesto para balancín PHM 12544

PHM 12542

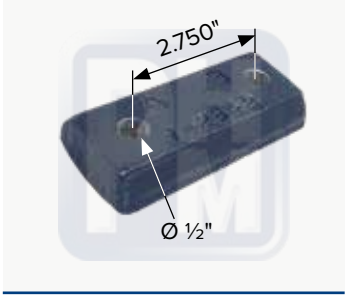

OEM 1609895000
Zapata de desgaste para balancín

PHM 12480

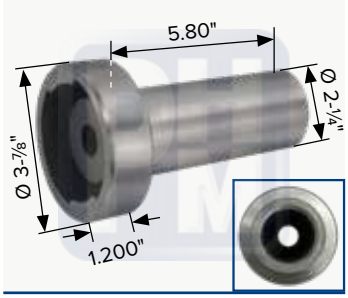

OEM A1612591000, 1613643000
Perno para balancin PHM 12543 y percha central

PHM 12480A

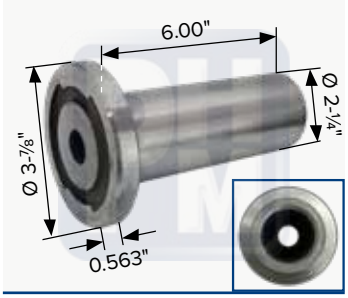

OEM A1610550000, R303539
Perno para balancin PHM 12539 y percha central



PHM ES UNA MARCA REGISTRADA Y PROTEGIDA POR LA PROPIEDAD INTELECTUAL EN MEXICO Y EN ESTADOS UNIDOS. PROHIBIDA LA REPRODUCCIÓN PARCIAL O TOTAL DEL CONTENIDO DEL PRESENTE CATÁLOGO. C R COPYRIGHT DERECHOS RESERVADOS

DESCARGA NUESTROS CATÁLOGOS

HENDRICKSON
CATÁLOGO



DESCARGAME

KENWORTH
CATÁLOGO



DESCARGAME

INTERNATIONAL
CATÁLOGO



DESCARGAME

FREIGHTLINER
CATÁLOGO



DESCARGAME

PETERBILT
CATÁLOGO



DESCARGAME

FRENOS
CATÁLOGO



DESCARGAME

CATÁLOGO
AGOSTO 2018

SUSPENSIONES
REFACCIONES

DESCARGAME

PRODUCTOS NUEVOS
ABRIL 2020



DESCARGAME

phm.com.mx



















TRUCK Tek PARTS

TECNOLOGÍA DE VANGUARDIA

PHM 12392

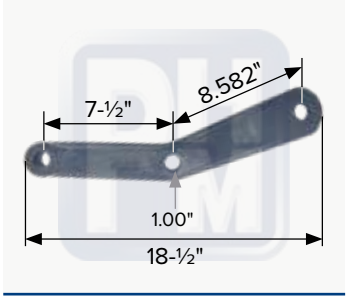

OEM 16-13851-001

Soporte amortiguador trasero izquierdo para microbús Mercedes Benz

PHM 12393

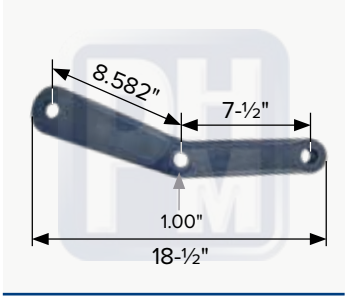

OEM 16-13851-000

Soporte amortiguador trasero derecho para microbús Mercedes Benz

PHM 38002

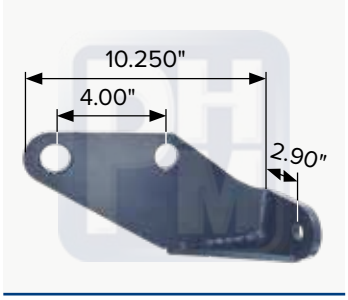

OEM 3601127C1

Soporte de amortiguador inferior izquierdo

PHM 38003



OEM 3601126C1

Soporte de amortiguador inferior derecho

PHM 30095



Soporte de amortiguador FAS Arliner

PHM 30096

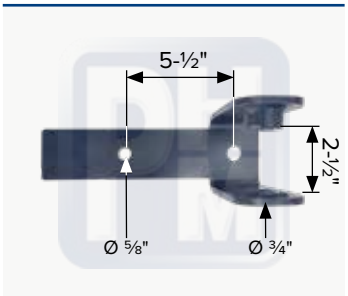

OEM 6813202435

Soporte de amortiguador derecho para FAS Airliner

PHM 30097

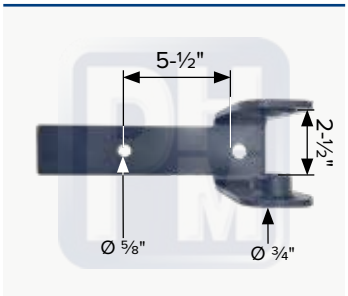

OEM 6813202435

Soporte de amortiguador izquierdo para FAS Airliner

PHM 30098

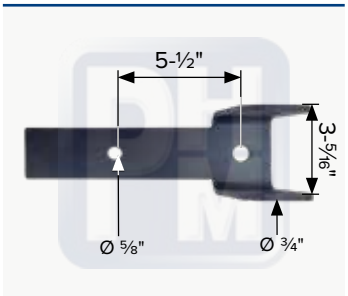

OEM 6813264578

Soporte de amortiguador FAS Arliner

PHM 72535

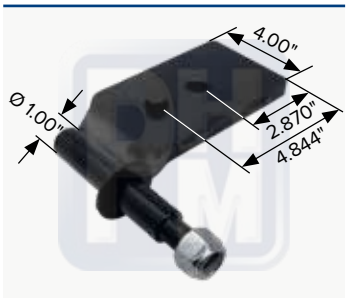

OEM A1012535000

Soporte de amortiguador izquierdo

PHM 72536

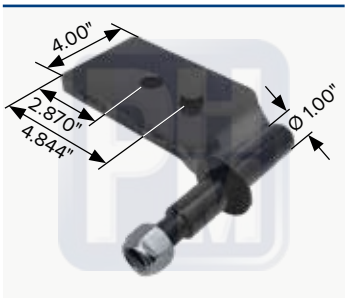

OEM A1012535001

Soporte de amortiguador derecho

PHM 12555

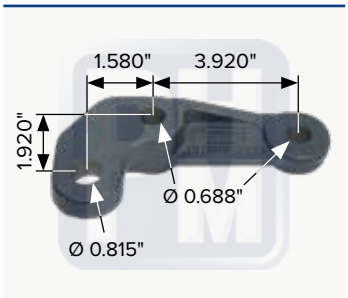

OEM R1014194001

Soporte superior de amortiguador, derecho

PHM 12556

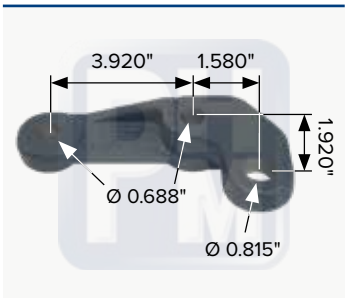

OEM R1014194000

Soporte superior de amortiguador, izquierdo

PHM ES UNA MARCA REGISTRADA Y PROTEGIDA POR LA PROPIEDAD INTELECTUAL EN MEXICO Y EN ESTADOS UNIDOS. PROHIBIDA LA REPRODUCCIÓN PARCIAL O TOTAL DEL CONTENIDO DEL PRESENTE CATÁLOGO. C R COPYRIGHT DERECHOS RESERVADOS

SOPORTES DE AMORTIGUADOR

PHM 76219



OEM 1012019000

Soporte de amortiguador LH-RH

PHM 30044

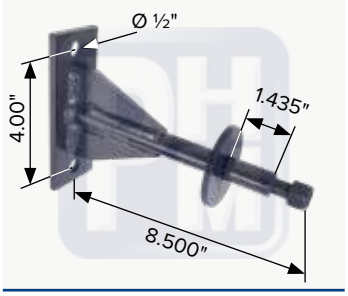

Soporte de amortiguador

PHM 71223

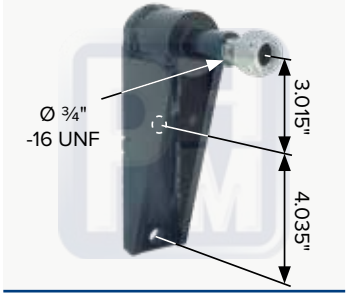

OEM 10-12233-000

Soporte superior de amortiguador

PHM 12391

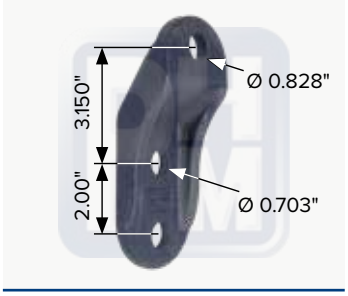

OEM 10-12391-000

Soporte de amortiguador

PHM 78215

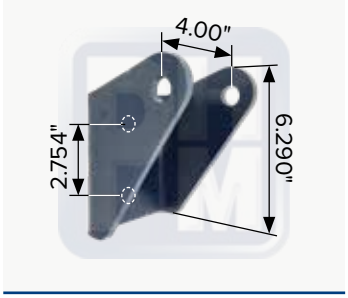

OEM 1613958000

Soporte de amortiguador trasero suspensión trasera para FAS II

PHM 78230

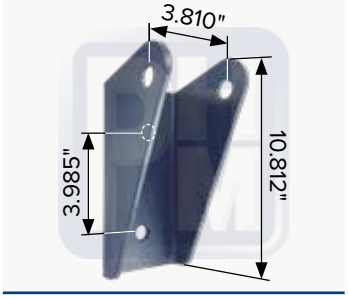

OEM 1613958000

Soporte trasero superior de amortiguador para suspensión de microbús

PHM 78231

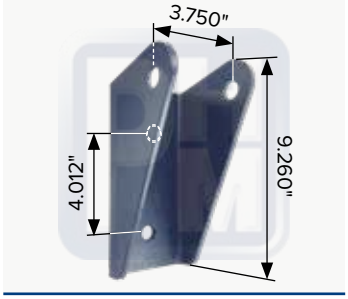

OEM 1613958000

Soporte trasero superior de amortiguador para suspensión de microbús



GESTIÓN DE CALIDAD

El compromiso con la calidad abarca cada etapa del proceso: desde la ingeniería de diseño, manufactura y almacenamiento, hasta la comercialización y entrega final del producto.



Para garantizar la confiabilidad operacional de cada pieza, realizamos estrictos controles de laboratorio.

PHM ES UNA MARCA REGISTRADA Y PROTEGIDA POR LA PROPIEDAD INTELECTUAL EN MEXICO Y EN ESTADOS UNIDOS. PROHIBIDA LA REPRODUCCIÓN PARCIAL O TOTAL DEL CONTENIDO DEL PRESENTE CATÁLOGO. C R COPYRIGHT DERECHOS RESERVADOS

PRUEBAS DE LABORATORIO Y DE MEDIDAS

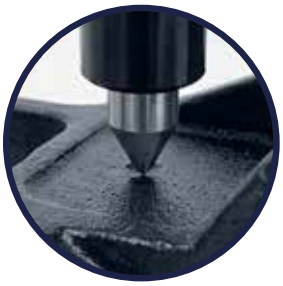

Precisión Dimensional y Metrología: Mediciones en escala milimétrica y decimal en pulgadas para validar cada cota técnica, garantizando un ensamble preciso y libre de complicaciones.

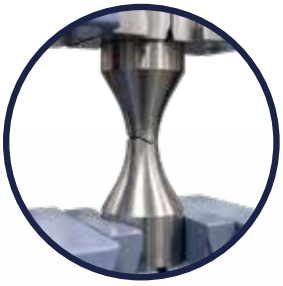

Resistencia Estructural: Ensayos de carga crítica y presión límite para determinar el punto de ruptura exacto, asegurando un comportamiento mecánico capaz de soportar las exigencias del trabajo de transporte carga.



Integridad de Materiales: Análisis de composición química y ensayos de dureza mediante espectrometría, asegurando que la aleación cumpla con la especificación exacta desde su origen.

Partes, Herramientas y Maquinados, S.A. de C.V. cuenta con un Sistema de Gestión de Calidad certificado bajo la norma **NMX-CC-9001-IMNC-2015 / ISO 9001:2015.**

TÜVRheinland®
CERTIFICADO
Sistema de Gestión
ISO 9001:2015
www.tuv.com
ID 9000040378

Certificación realizada por **TÜV Rheinland de México, S.A. de C.V.** acreditado por EMA, con número de acreditación 22/11

PHM ES UNA MARCA REGISTRADA Y PROTEGIDA POR LA PROPIEDAD INTELECTUAL EN MEXICO Y EN ESTADOS UNIDOS. PROHIBIDA LA REPRODUCCIÓN PARCIAL O TOTAL DEL CONTENIDO DEL PRESENTE CATÁLOGO. C R COPYRIGHT DERECHOS RESERVADOS

PHM ® agradece a nuestros clientes, amigos y asociados por estos 45 años de preferencia y desarrollo juntos.

Esperamos que éste nuevo catálogo sea la continuación de muchas relaciones, un crecimiento a la par y el surgimiento de nuevas oportunidades.

¡GRACIAS!

PHM ES UNA MARCA REGISTRADA Y PROTEGIDA POR LA PROPIEDAD INTELECTUAL EN MEXICO Y EN ESTADOS UNIDOS. PROHIBIDA LA REPRODUCCIÓN PARCIAL O TOTAL DEL CONTENIDO DEL PRESENTE CATÁLOGO. C R COPYRIGHT DERECHOS RESERVADOS

55

GARANTÍA

PARTES HERRAMIENTAS Y MAQUINADOS, S.A. DE C.V. garantiza todos sus productos (Partes de Repuesto PHM®) contra cualquier defecto de fabricación en sus materiales y mano de obra, siempre y cuando se cumplan con las especificaciones de aplicación, uso e instalación.

La responsabilidad de PHM® en esta garantía está limitada al reemplazo de las partes encontradas defectuosas, mismas que deberán ser enviadas (flete prepagado) a nuestro domicilio para su inspección por el departamento técnico de PHM para determinar y evaluar la procedencia o no de la garantía.

La responsabilidad de PHM®, queda limitada a lo expresamente especificado en esta garantía y no incluye daño directo, indirectos o consecuenciales.

WARRANTY

PARTES HERRAMIENTAS Y MAQUINADOS, S.A. DE C.V. gwarrants all products (Spare Parts PHM) againts any manufacturing defects in fabrics and workmanship, provided they meet the application specifications, installation and use.

PHM's liability under this warranty is limited to replacement of the defective parts found, same as we are to be sent (freight paid) to our addres, or delivered to our sales agents for inspection at our technical department, which will make the determination and evaluation of the admissibility of the warranty.

PHM's liability is limited to that specified in this warranty does not include any direct, indirect or consequential damages.

RECTIFICACIÓN

Los nombres y números de referencia de fabricantes de este catálogo son únicamente para ayuda en la identificación de los productos y en ningún momento implica que los productos son de dichos fabricantes.

Las dimensiones del producto son las comerciales y pueden variar ligeramente con las reales. Aunque se ha tenido especial cuidado con la veracidad de los datos de este catálogo PHM® no asume ninguna responsabilidad por errores u omisiones

REFACCIONES Y SUSPENSIONES

PARA QUE VIAJES SEGURO

33 1751 8508

ventas@phm.com.mx
contacto@phm.com.mx
http://phm.com.mx

Partes Herramientas
y Maquinados, S.A. de C.V.
Calle 28 #2774, Zona Industrial
C.P. 44940
Guadalajara, Jalisco